A B C D
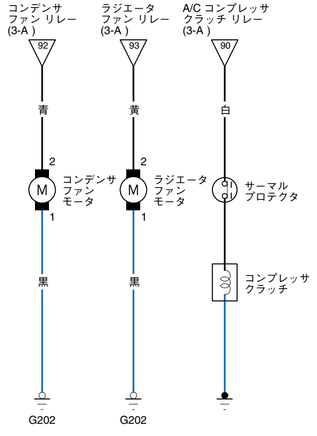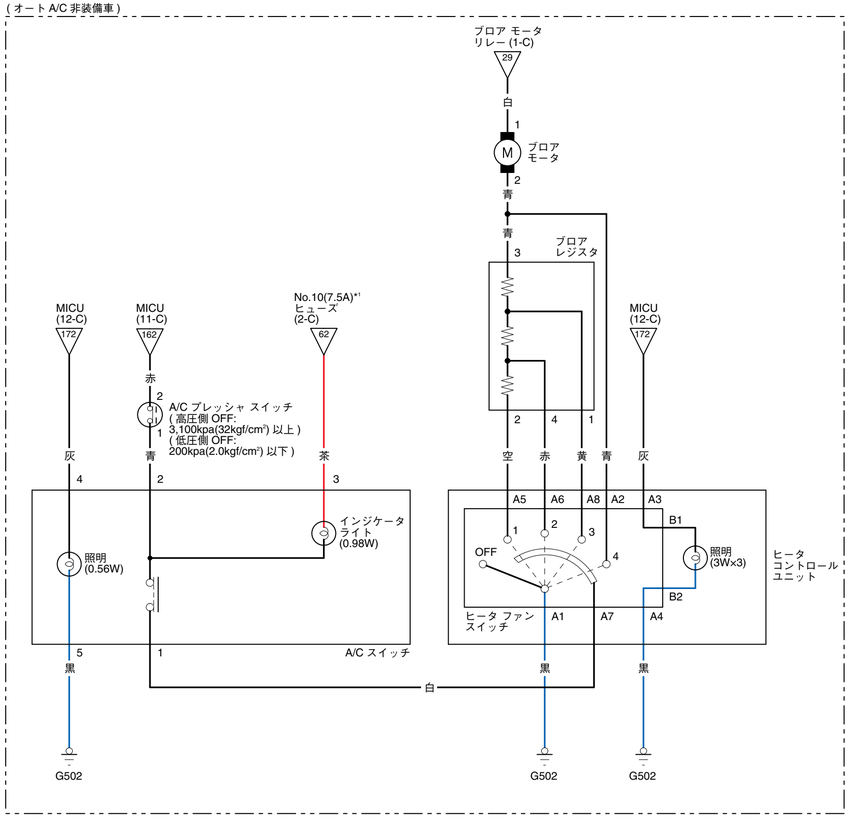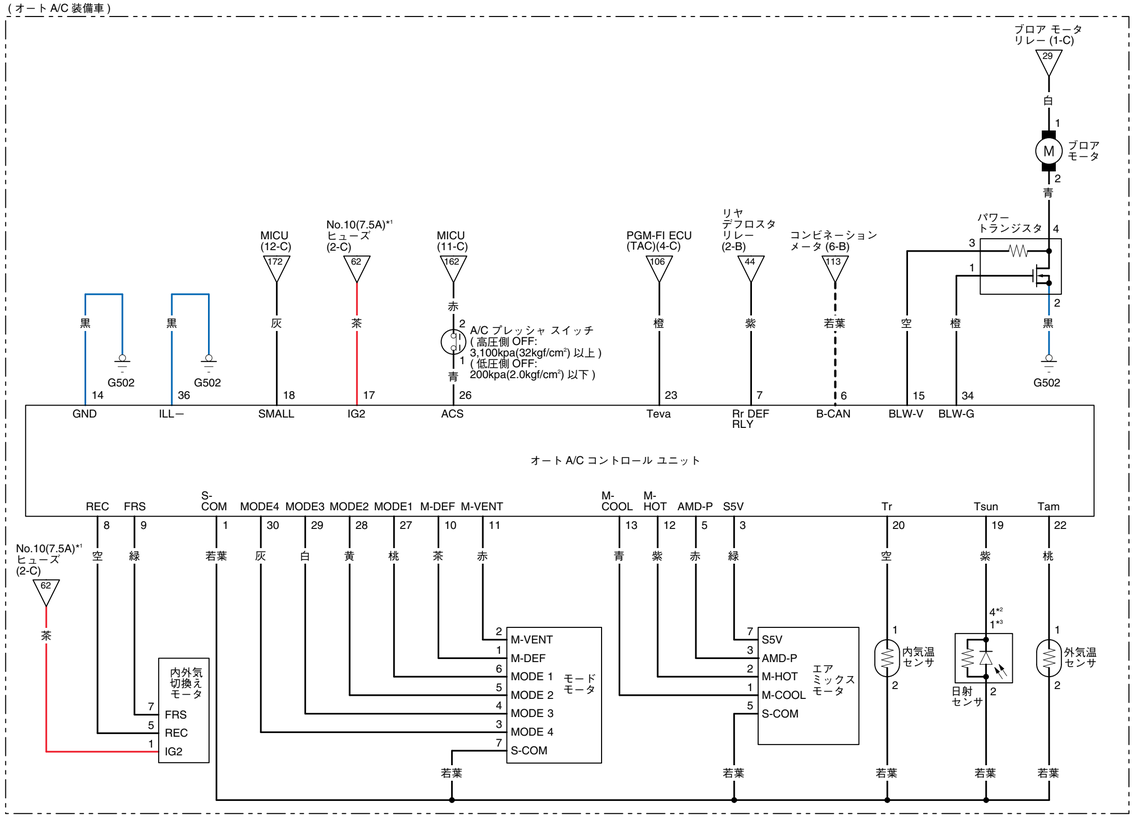
*1: ヒューズ ボックス
*2: ディスチャージ ヘッドライト装備車
*3: ディスチャージ ヘッドライト非装備車
- - - - - - - : CAN ライン