A B C D
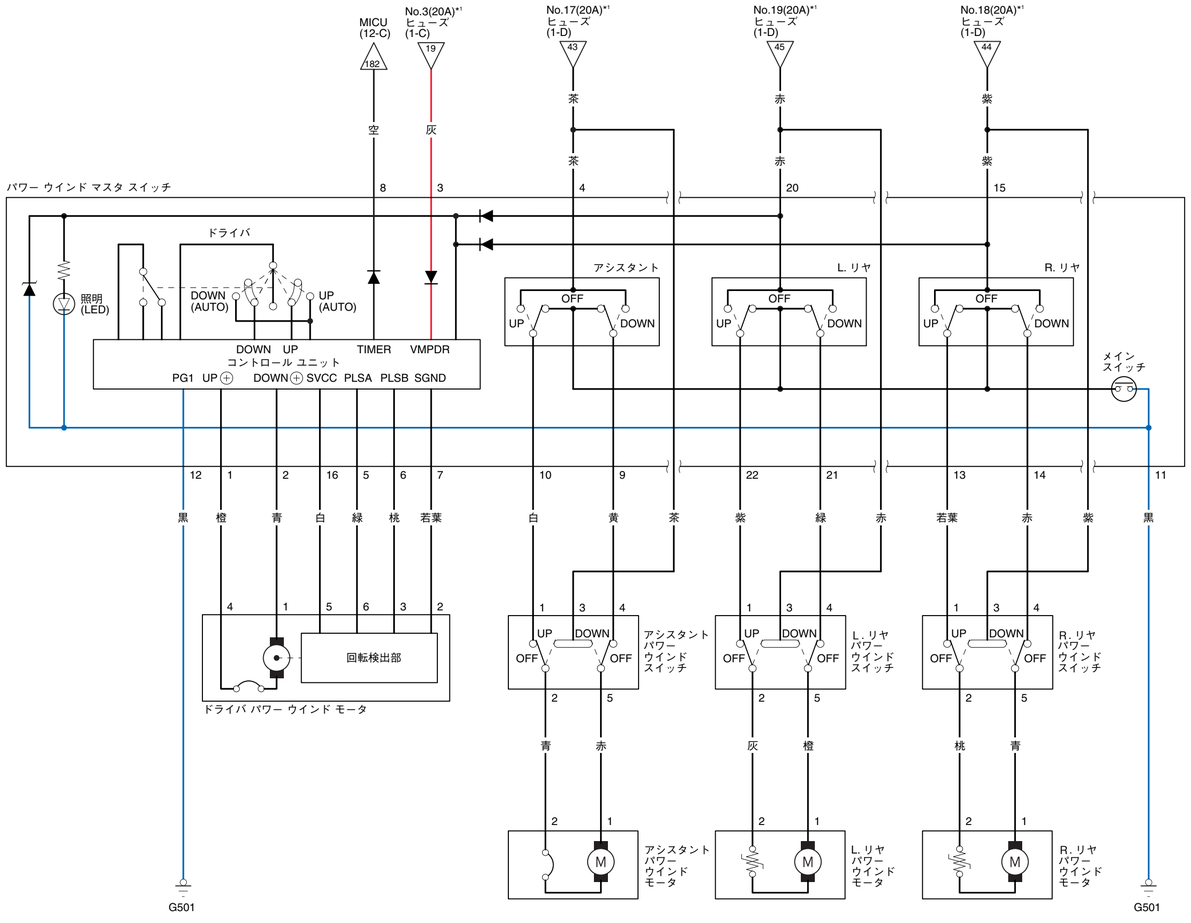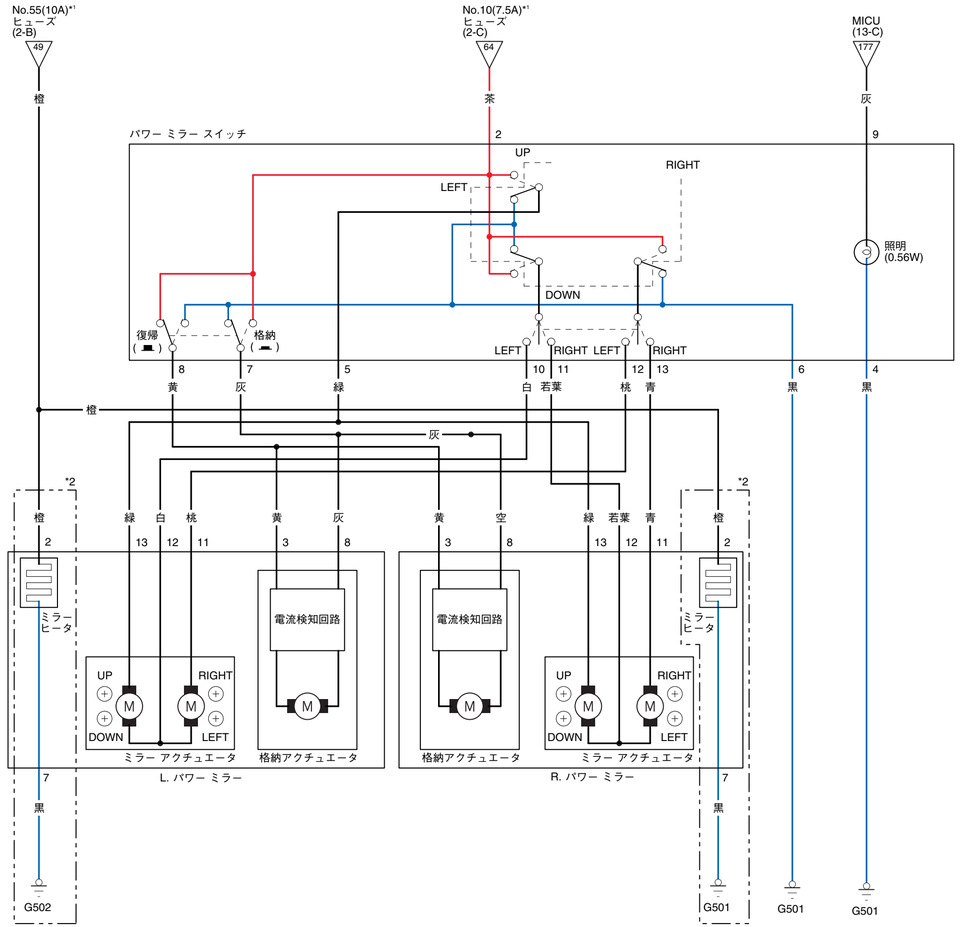
*1 : ヒューズ ボックス
*2 : ミラー ヒータ装備車