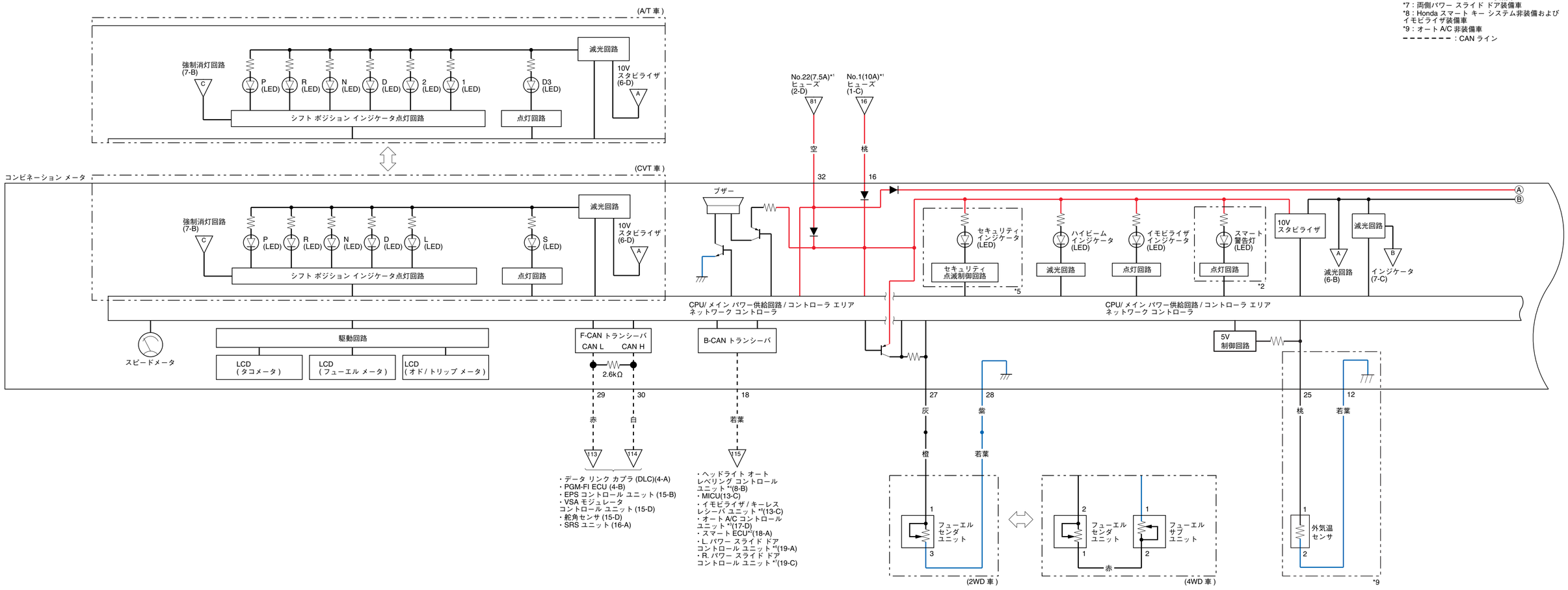
A
B
C
D
*1 : ヒューズ ボックス
*2 : Honda スマート キー システム装備車
*3 : オート A/C 装備車
*4 : ディスチャージ ヘッドライト装備車
*5 : セキュリティ アラーム システム装備車
*6 : L パワー スライド ドア装備車
*7 : 両側パワー スライド ドア装備車
*8 : Honda スマート キー システム非装備および イモビライザ装備車
*9 : オート A/C 非装備車
: CAN ライン
(A/T 車)
強制消灯回路 (7-B)
P (LED)
R (LED)
N (LED)
D (LED)
2 (LED)
1 (LED)
D3 (LED)
減光回路
10V スタビライザ (6-D)
シフト ポジション インジケータ点灯回路
点灯回路
(CVT 車)
コンビネーション メータ
L (LED)
S (LED)
No.22(7.5A)*1 ヒューズ (2-D)
No.1(10A)*1 ヒューズ (1-C)
空
桃
32
16
ブザー
セキュリティ インジケータ (LED)
セキュリティ 点滅制御回路
ハイビーム インジケータ (LED)
イモビライザ インジケータ (LED)
スマート 警告灯 (LED)
10V スタビライザ
減光回路 (6-B)
インジケータ (7-C)
CPU/ メイン パワー供給回路 / コントローラ エリア ネットワーク コントローラ
駆動回路
F-CAN トランシーバ
CAN L
CAN H
B-CAN トランシーバ
5V 制御回路
スピードメータ
LCD (タコメータ)
LCD (フューエル メータ)
LCD (オド / トリップ メータ)
2.6kΩ
29
30
18
27
28
25
12
赤
白
若葉
灰
紫
桃
橙
113
114
115
・データ リンク カプラ (DLC)(4-A)
・PGM-FI ECU (4-B)
・EPS コントロール ユニット (15-B)
・VSA モジュレータ コントロール ユニット (15-D)
・舵角センサ (15-D)
・SRS ユニット (16-A)
・ヘッドライト オート レベリング コントロール ユニット *(8-B)
・MICU(13-C)
・イモビライザ / キーレス レシーバ ユニット *(13-C)
・オート A/C コントロール ユニット *(17-D)
・スマート ECU*(18-A)
・L パワー スライド ドア コントロール ユニット *(19-A)
・R パワー スライド ドア コントロール ユニット *(19-C)
フューエル センダ ユニット
フューエル サブ ユニット
外気温 センサ
(2WD 車)
(4WD 車)
*2
*5
*9