A B C D
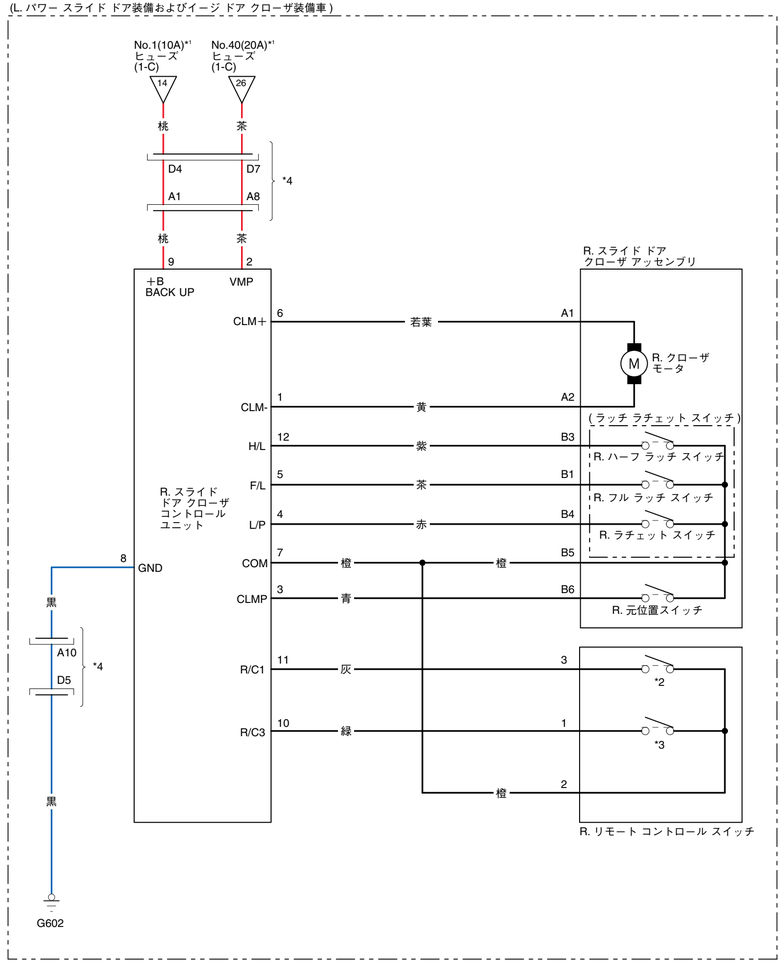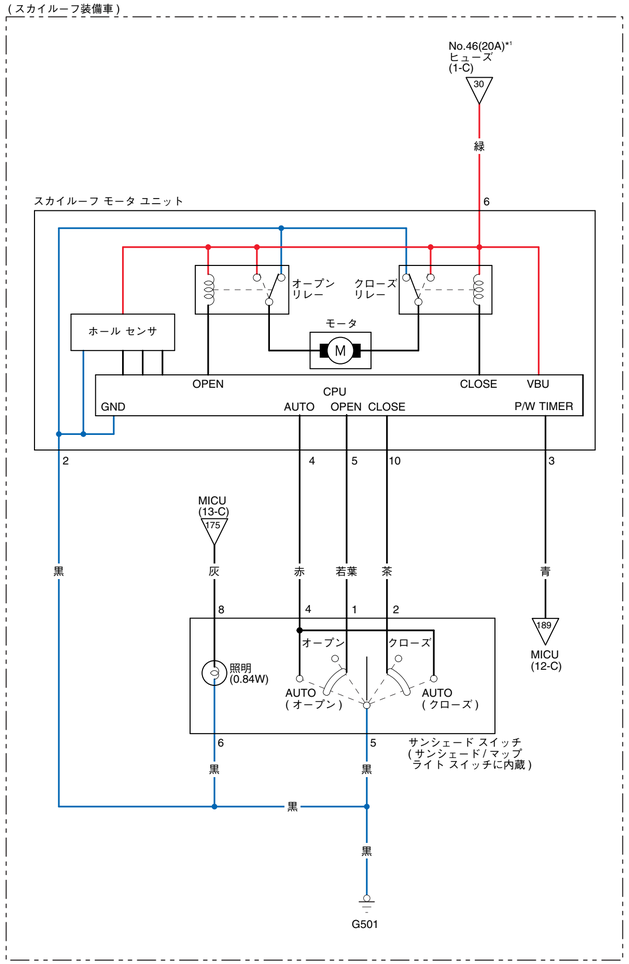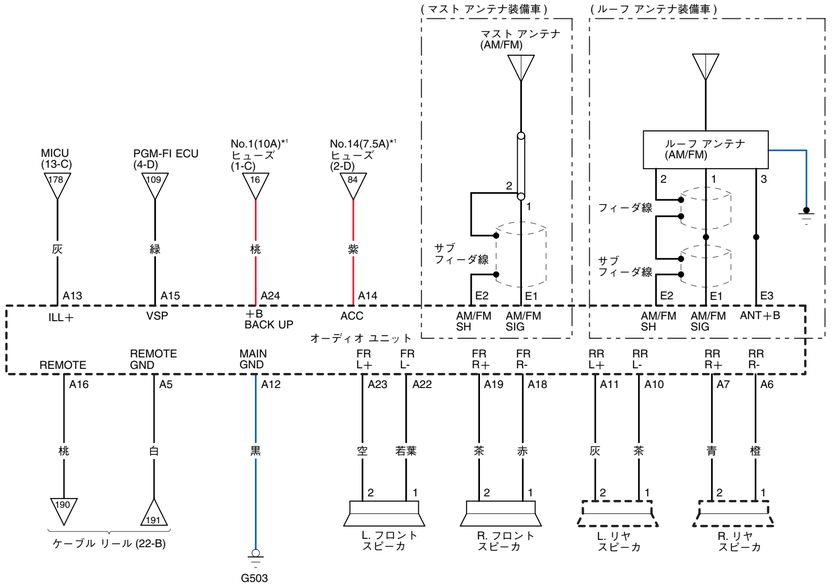
*1 : ヒューズ ボックス
*2 : リモート コントロール スイッチ 1
*3 : リモート コントロール スイッチ 3
*4 : CESS Assy.
- - - - - - - : 工場出荷時は未装備
– – – – – – – : シールド線