LBX

LEXUS
EXPERIENCE AMAZING

HEV	LSS+	26.3 KM/L	2 VERSIONES
ELÉCTRICO HÍBRIDO AUTO RECARGABLE	**LEXUS SAFETY SYSTEM**	**CONSUMO CONDUCCIÓN MIXTA**	**ACTIVE Y URBAN**

EQUIPAMIENTO

Equipamiento Exterior

- Focos delanteros Bi-LED
- Vidrios traseros Privacy UV T 3.5 (*)
- Bi-Tono Techo negro y Diseño pilar C (*)
- Limpia parabrisas delantero con sensor de lluvia (*)
- Luces diurnas (DRL)
- Nivelación de focos automático
- Sistema de llave inteligente - Smart Key
- Cámara retroceso

Seguridad

- Lexus Safety System+
- Control crucero adaptativo de rango completo
- Frenos ABS / Control de estabilidad (VSC)
- Freno de apoyo de estacionamiento (PKSB)
- Sensores de estacionamiento delanteros y traseros
- Sistema de ayuda de salida en pendiente (HAC)
- SRS Airbag 8 (Frontal x2/ Laterales delanteros x2/Cortinas x2/ Rodilla conductor x1/Central delantero x1)
- Luces altas automáticas (AHB)

Equipamiento de Confort

- Aire acondicionado climatizador bi-zona
- Asiento conductor con ajuste lumbar (*)
- Ajuste asientos delanteros D eléctrico (con memoria) + P manual (*)
- Espejo retrovisor electrocromático
- Freno mano electrónico EPB con Brake Hold
- 2 Puertos USB-C delanteros
- 2 Toma de 12v accesorios
- Pantalla Touch de 9,8" con APC inalámbico y AA con cable
- Pantalla información tablero 12,3 pulgadas(*)
- Mandos al volante
- Modos de Conducción Normal/ Eco / EV
- Sistema de audio 6 parlantes
- Tapizado asientos cuero sintético perforado(*)
- Rueda repuesto reducida 17"

(*)Sólo disponible en versión Active.

ESPECIFICACIONES

Tracción	• 4x2
Motor	• M15A-FXE • Cilindrada 1.490 cc, 3 cilindros en línea • Potencia máxima 134 hp • Torque máximo 185 Nm
Caja Cambios	• CVT
Largo / Ancho / Alto / Distancia entre ejes (mm)	• 4.190 / 1.825 / 1.560 / 2.580
Peso en orden de marcha (kg)	• 1.280
Capacidad maleta / Depósito combustible (lts)	• 332 / 36
Dirección	• Eléctrica
Sistema de Frenos	• Discos de 15" Del/Tras
Neumáticos / Llantas	• 225/60R17(*)

(*)Sólo disponible en versión Active.

COLORES CONSULTAR POR DISPONIBILIDAD

EXTERIOR MONOTONO

1- SONIC QUARTZ I (085)
2- SILVER ME. I (1F7)
3- CEMENT GRAY ME. I (1H5)
4- SONIC CHROME I (1L1)
5- EMOTIONAL RED I (3U5)
6- SONIC COPPER I (4Y5)
7- BLACK MC. I (209)
8- DK. BLUE M.M. I (8W7)
9- YELLOW I (5A3)

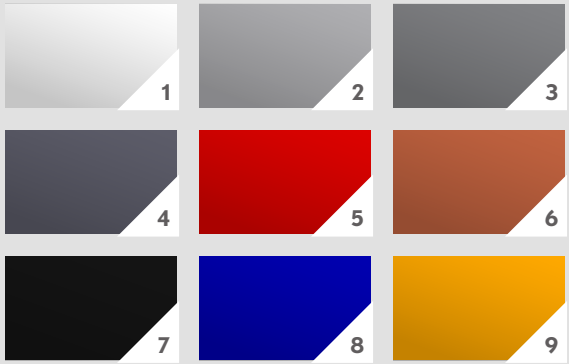

EXTERIOR BI-TONO

1- SONIC QUARTZ x BLACK I (2YM)
2- SILVER ME. x BLACK I (2LB)
3- CEMENT GRAY ME. x BLACK I (2YN)
4- SONIC CHROME x BLACK I (2YH)
5- EMOTIONAL RED x BLACK I (2TB)
6- SONIC COPPER x BLACK I (2YF)
7- YELLOW x BLACK I (2PQ)
8- DK. BLUE M.M. x BLACK I (2VT)

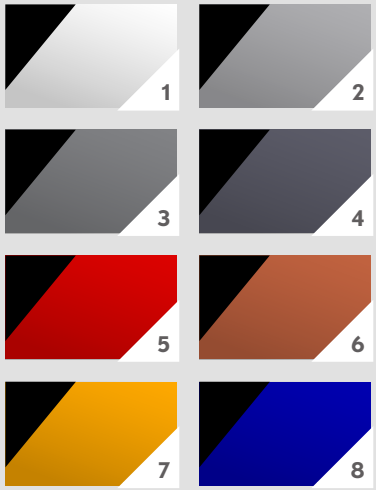

INTERIOR

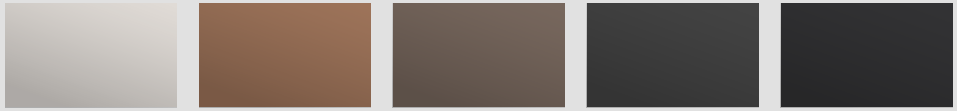

SOLIS WHITE | SADDLE | MAUVE | BLACK & DARK GREY | BLACK

DIMENSIONES EXPRESADAS EN MILÍMETROS

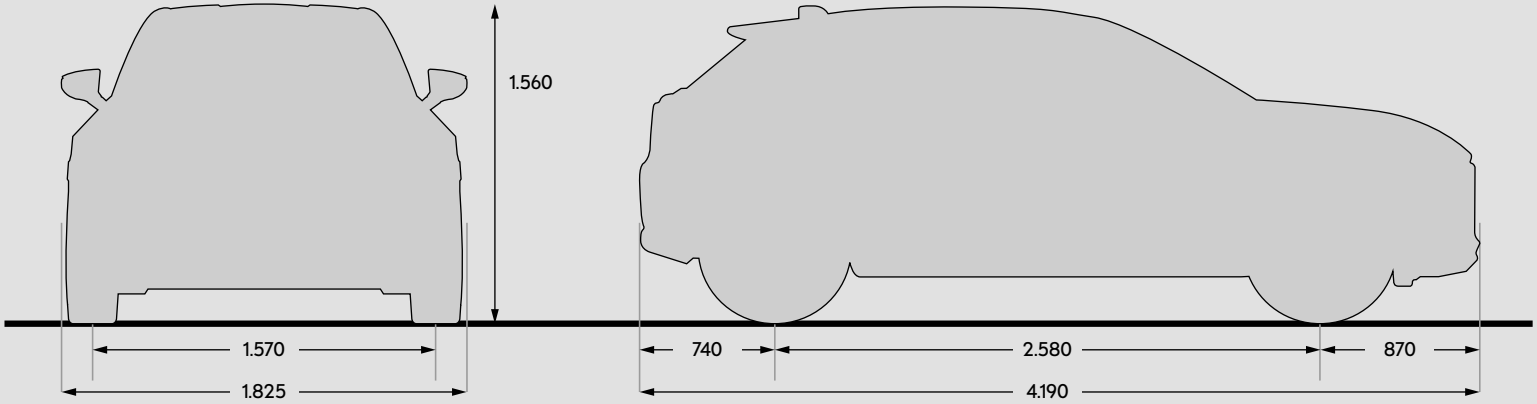

36 L
CAPACIDAD ESTANQUE DE COMBUSTIBLE

332 L
CAPACIDAD DE MALETERO

1.280 kg
PESO EN ORDEN DE MARCHA

GALERÍA
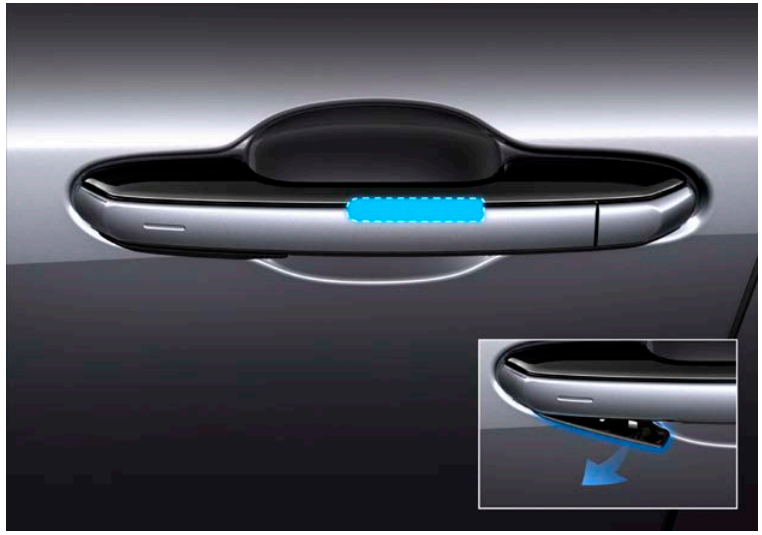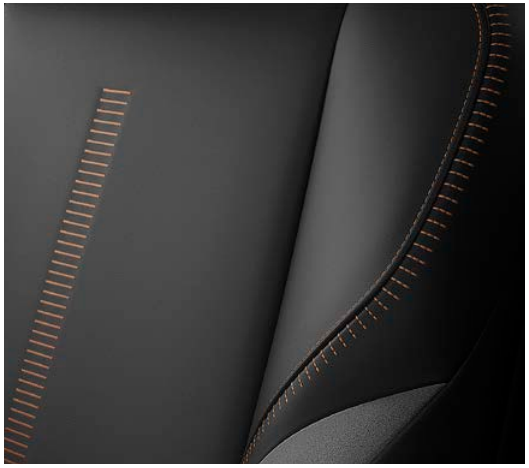
GALERÍA