Alle Rechte fuer SMS Demag vorbehalten DIN 34-1 Weitergabe sowie Vervielfaeltigung dieser Unterlage, Verwertung und Mitteilung ihres Inhalts nicht gestattet, soweit nicht ausdrueklich zugestanden. Zuwiderhandlungen verpflichten zu Schadenersatz. Alle Rechte fuer den Fall der Patenterteilung oder Gebrauchsmuster-Eintragung vorbehalten

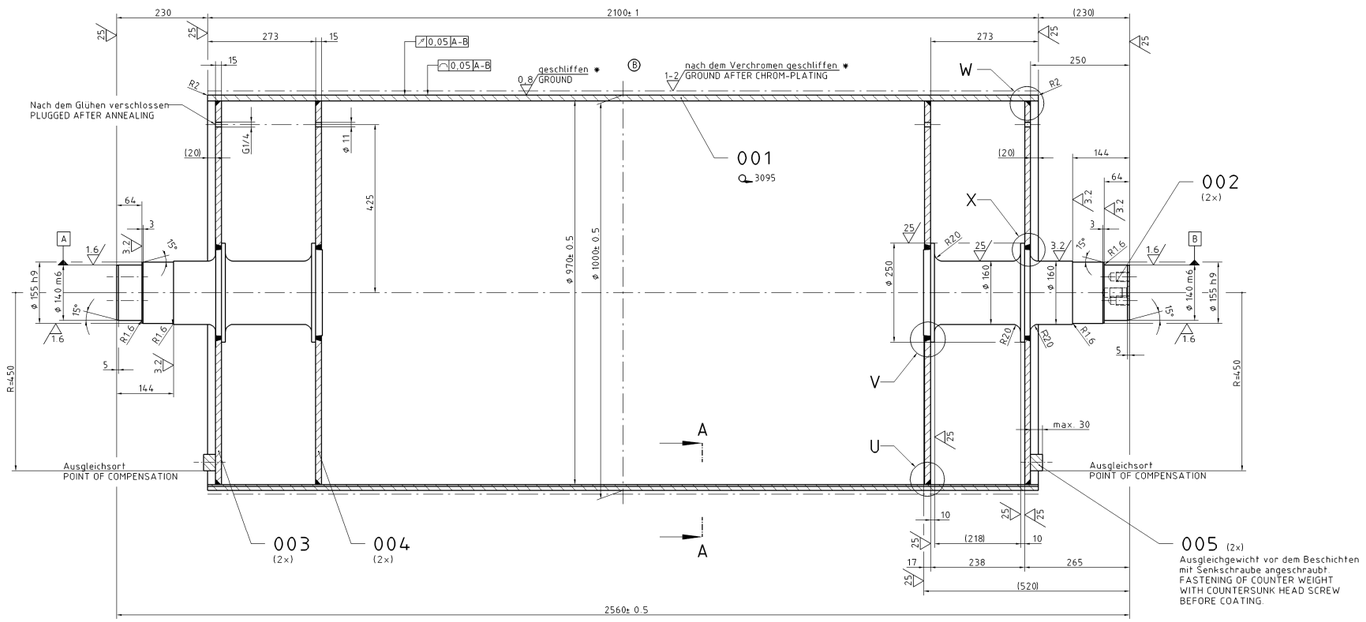


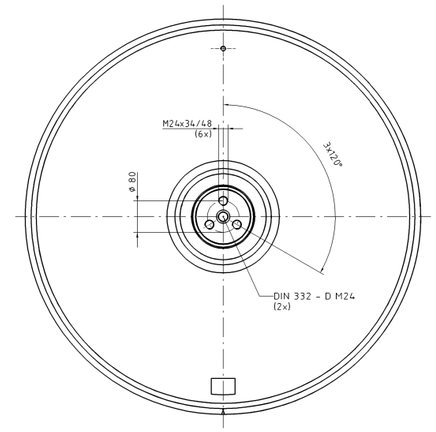


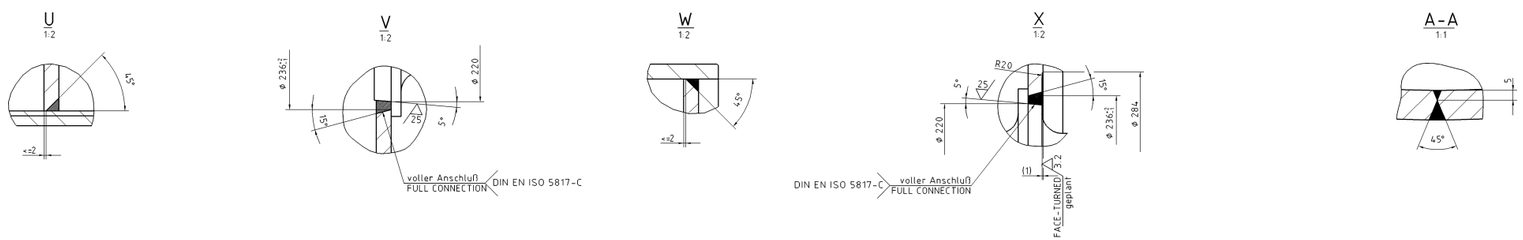


bombiert
CROWNED

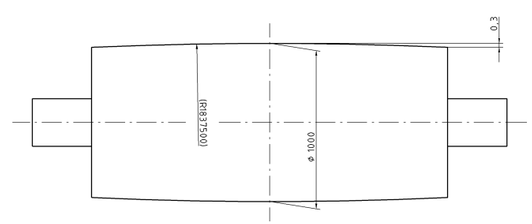


nach dem Schweißen spannungsarm geglüht
AFTER WELDING STRESS-RELIEVED

| AUSWUCHTEN FREIER STARRER DREHKÖRPER<br>BALANCING OF FREE RIGID BODIES OF REVOLUTION | | | |
|---|---|---|---|
| AUSWUCHTART<br>BALANCING PROCEDURE | | [X] STATISCH<br>STATIC | [ ] DYNAMISCH<br>DYNAMIC |
| AUSWUCHTGÜTE<br>BALANCING GRADE | | [ ] G 6,3 | [X] G 16 |
| BETRIEBSDREHZAHL<br>OPERATING SPEED | n | 225 U/min | |
| ROTORMASSE<br>ROTOR MASS | m | 1273 kg | |
| AUSGLEICH DURCH ...<br>METHOD OF CORRECTION ... | | [ ] WEGNEHMEN<br>REMOVING MATERIAL | [X] ZUSETZEN<br>ADDING MATERIAL |
| ZULÄSSIGE RESTUNWUCHT<br>JE AUSGLEICHSEBENE<br>ADMISSIBLE AMOUNT OF RESIDUAL<br>UNBALANCE PER PLANE<br>OF COMPENSATION | $R_1$<br>$a_1$<br>$R_2$<br>$a_2$ | 450 mm<br>665 g<br>- mm<br>- g | ZEICHNUNGSANGABE /DRAWING INDICATION<br>"POINT OF COMPENSATION"<br>"AUSGLEICHSORT"<br>"AUSGLEICHSORT"<br>$R_1$ $R_2$ |
| AUSGEWUCHTET MIT PASSFEDER<br>BALANCED USING A FITTING KEY | | [ ] JA<br>YES | [X] NEIN<br>NO |

FRANDER/01.97

—·— HARD CHROME PLATED

PLATING THICKNESS:
80 µm - 100 µm AFTER GRINDING

HARDNESS: 900 ± 100 HV 3

—·— HARTVERCHROMT

Schichtdicke:
80 µm - 100 µm nach dem Schleifen

Härte: 900 ± 100 HV 3

* Oberfläche rattermarken-, vorschubriefen- und markierungsfrei geschliffen.

SURFACE TO BE GROUND FREE FROM
CHATTER MARKS, FEED TOOL MARKS AND MARKS.

| Index | Änderung / Modification | Name | Datum/Date |
|---|---|---|---|
| B | Oberflächengüte geändert / SURFACE FINISH CHANGED | MILE | 29.07.08 |

Benennung / Designation:
Rolle ballig
1000x2100, verchromt
CROWNED ROLL
1000x2100, CHROME-PLATED
-

SMS DEMAG
SMS group

| | Datum | Name |
|---|---|---|
| Gez. | 19.11.07 | ZSG2 |
| Gepr. | 29.07.08 | MILE |
| Norm | - | - |
| RE | | ALK2 |
| Tel. | | 4166 |

Massst. 1:5 — Projektionsmethode 1 / First angle projection method (ISO 128)
Fertigungsvorschriften / Manufacturing Instructions: SN 200
Scale
Werkstoff, Material: S355J2G3 1.0570
Stückgew., Unit weight: 1273,000 kg
Entsl. aus: - N-E-U
Form / Size: 0
Zeichnungs-Nr. / Drawing-No.: 22416927
Änderungsindex / Index: B
CAD
Blatt / Sheet 1 von / of 1

Diese Zeichnung und alle darauf enthaltenen Informationen sind vertraulich. This drawing and all information on it is confidential.
SMS Demag - AutoCAD Vordruck: V-A025-0 / 07.00