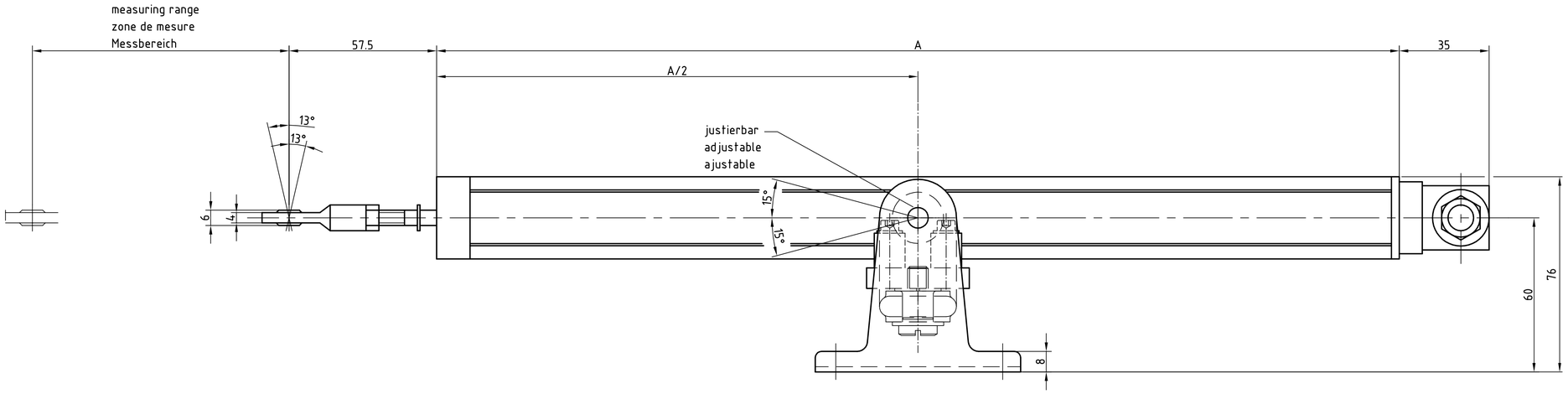

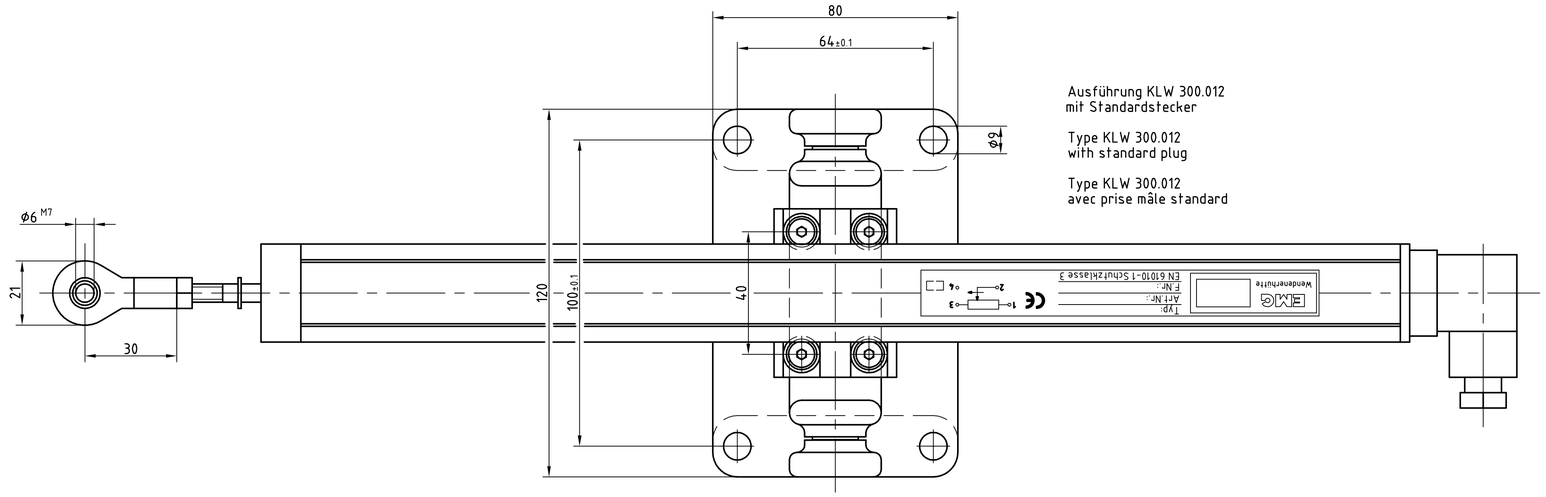

Typ type type	Meßbereich measuring range zone de mesure	Abmessung dimension dimension A	Auflösung resolution resolution	Temperaturbereich temperature range ecart de temperature	Schutzart enclosure protection	Widerstand resistance resistance k Ω	Gewicht weight poids kg	Ausführung.012 Type .012 Type .012 mit Leitungsdose with plug avec prise mâle (T-Nr. 113420)	Teile-Nr. part No. Ref.piece
KLW300.012	300	375	0,01	-30 ÷ +100C°	IP50	5	1,8	KLW300.012	258031

Bestellangaben:
how to order: KLW300.012
donnees pour commande:

Typ type type	Meßbereich measuring range zone de mesure	Ausführung Type Type
KLW	300	.012

Ohne unsere vorherige Zustimmung darf diese Unterlage weder vervielfaeltigt, noch Dritten zugaenglich gemacht werden, und sie darf durch den Empfaenger oder Dritte auch nicht in anderer Weise missbraeuchlich verwendet werden.

verwendbar für

EDV-Nr. 290823

EDV-Nr.

	Datum	Name
Bearb.	20.01.05	SSchn
Gepr.	04.11.08	Ni
Norm.		
ACAD:	EMGENG-00041208	

Maßstab 1:1 | Gewicht 1.800 kg

Werkstoff:
Rohteil:
Modell-Nr.:

Linearweggeber
linear stroke transmitter with card. moutg.
transmetteur de course á montg. articule

KLW300.012/A

Blatt 1
Bl.

Zust.	Änderung	Datum	Name	Norm.	Urspr.	Ers. für	Ers. durch

geplottet: