Description	Type	Art.-no.	Vendor	Pos.
fitting	GAI15ZLRA3C		Parker	22.2
elongation	3HDA000053A4737		ABB	23.1
fitting	ST G1-AG 32	10.08.03.00168	Schmalz	23.2

Description	Type	Art.-no.	Vendor	Pos.
cut-off valve	HE-G1/2-LO	197134	Festo	1.1
silencer	U-1-B	151990	Festo	1.2
cut-in valve	HEE-D-MAXI-24	186518	Festo	2.1
socket connection cable	KMEB-1-24-5-LED	151689	Festo	2.2
silencer	U-3/8-B	6843	Festo	2.3
regulating valve	LFR-1/2-D-MAXI	186492	Festo	3.1
distributor	FR-4-3/8-B	6703	Festo	4.1
distributor	FR-4-3/8-B	6703	Festo	5.1
solenoid valve	MEBH-5/2-1/8-B	173004	Festo	6.1
socket connection cable	KMEB-1-24-5-LED	151689	Festo	6.2
silencer	UC-1/8	161419	Festo	6.3
solenoid valve	MEBH-5/2-1/8-B	173004	Festo	7.1
socket connection cable	KMEB-1-24-5-LED	151689	Festo	7.2
silencer	UC-1/8	161419	Festo	7.3
ejector	SEM-100-SDA	10.02.01.00320	Schmalz	8.1
fitting	GE28ZLREDA3C		Parker	8.2
fitting	3C482-28-16-K		Parker	8.3
solenoid valve	MFH-3-1/4-S	7959	Festo	9.1
solenoid coil	MSFG-24/24-80/60-OD	34411	Festo	9.2
socket connection	KMF-1-24-2,5-LED-24	30935	Festo	9.3
one-way flow control valve	GRLZ-1/4-B	151195	Festo	10.1
one-way flow control valve	GRLA-1/8-QS-6-D	193144	Festo	11.1
cylinder	CD76E32-100T-A		SMC	12.1
vacuum switch	VS-V-A-PNP	10.06.02.00028	Schmalz	13.1
vacuum hose, L = 2100 mm	VSL42-32 PU-DS	10.07.09.00036	Schmalz	14.1
cut-off valve	HE-D-MINI	170681	Festo	15.1
regulating valve	LFR-1/4-D-MINI	159631	Festo	16.1
solenoid valve	JMEH-5/2-1/8-P-B	173433	Festo	17.1
silencer	UC-1/8	161419	Festo	17.2
silencer	UC-1/8	161419	Festo	17.3
one-way flow control valve	GRLA M5-QS-6-D	193139	Festo	18.1
one-way flow control valve	GRLA M5-QS-6-D	193139	Festo	19.1
cylinder	DSNU-12-100-P-A	19194	Festo	20.1
fitting	GR15/12ZLA3C		Parker	21.1
fitting	GZ12ZLA3C		Parker	21.2
fitting	DG101/12L OMD	75121210100202K	Parker	21.3
fitting	GZ15ZLAC		Parker	22.1

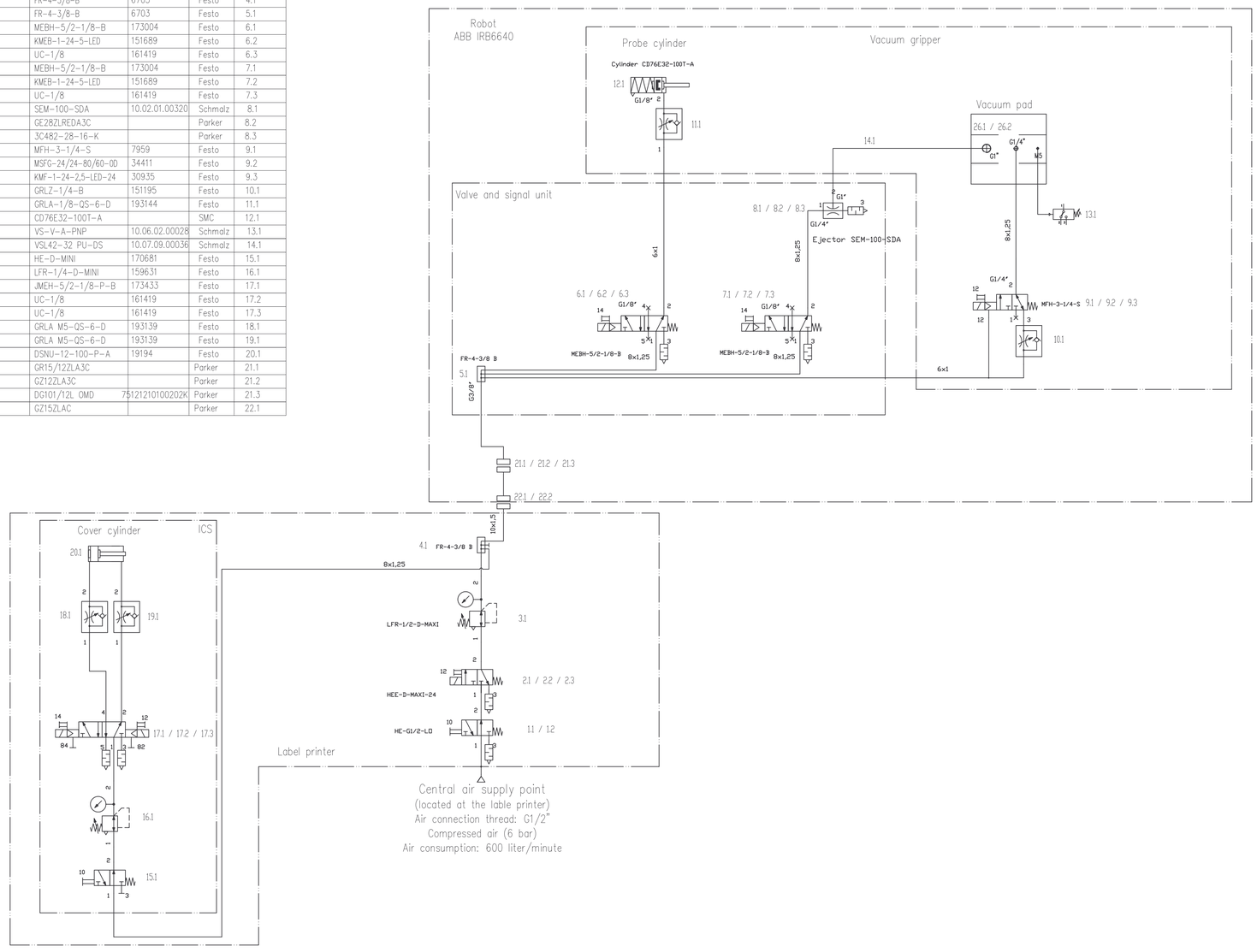

siehe auch Dokument Nr.: 3HDA000053A2742
see as well decument no.:

Allgemeintoleranzen für spanende und umformende Bearbeitung.

Längen- und Winkelmaße>>mittel<<□>>grob<<□ nach DIN 7168 T.1; ISO 2768

Form und Lage DIN 7168 T.2:...

Rauheits-Symbole nach DIN ISO 1302

Für dieses Dokument und den darin dargestellten Gegenstand behalten wir uns alle Rechte vor. Vervielfältigung, Bekanntgabe an Dritte oder Verwertung seines Inhalts sind ohne unsere ausdrückliche Zustimmung verboten.
© ABB Automation GmbH

Zust.	Änderung	Datum, Name	Änderung Geprüft Datum, Name
X			
X			
X			
X			
X			
X			

Erstellt: 22.07.09, T. Matzel	Entstanden aus:	Sep. SL gleicher Nr. ☐ Sep. SL anderer Nr. ☐	Maßstab: 1:1	Dok.-Art: DWG	Format: A1
Geprüft:	Zuständige Stelle: RAP, Friedberg	Titel: Pneumatic plan HDGL 1 - 4			Sprache: DE
	Kunde / Auftrags-Nr.: Siemag / 2205003200				Anzahl Bl.: 1
Rev. 1.7, 04.01.2005, D. Walther	ABB Automation GmbH	Unterlagen-Nr.: 3HDA000053A6148			Blatt Nr.: 1

Speicherpfad/Datename:
Plotdatum: