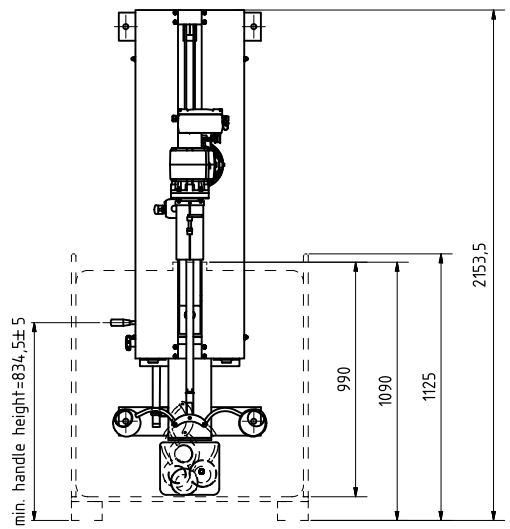

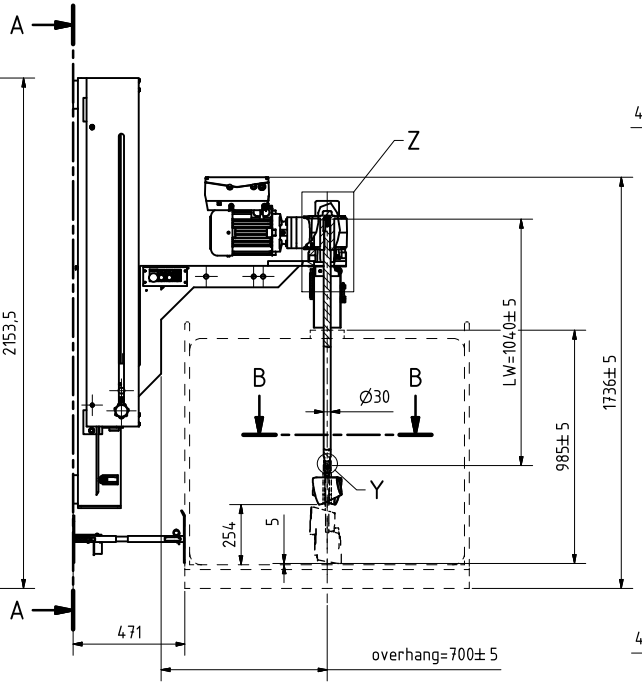

A-A (1 : 15)

Mounting dimensions

Mounting material by customer

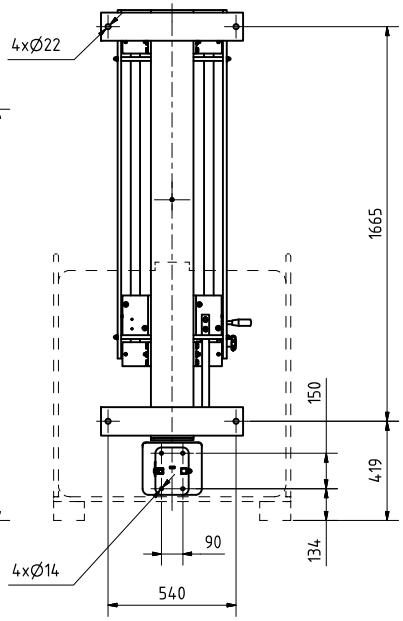

Z (1 : 3)

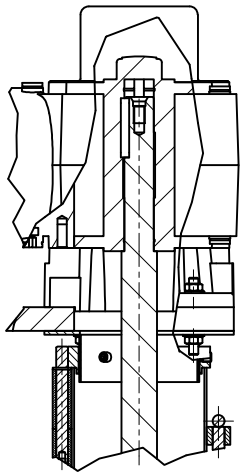

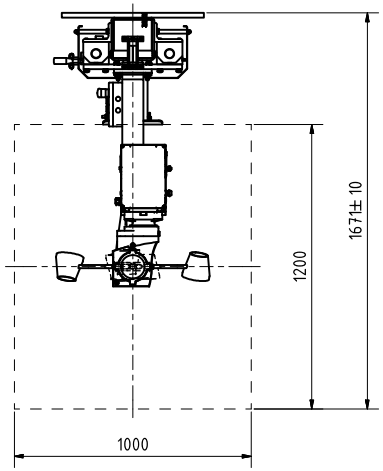

B-B (1 : 15)

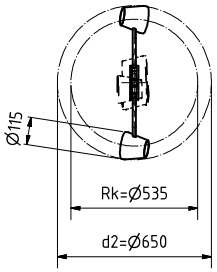

Y (1 : 2)

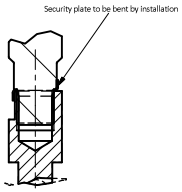

max. lifting height (1 : 15)

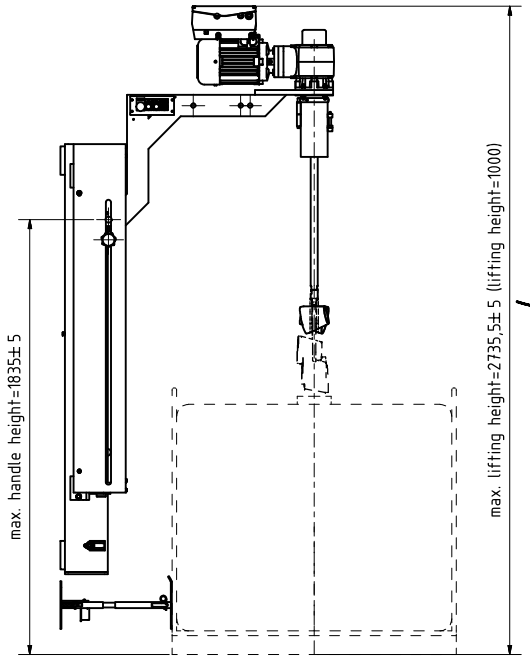

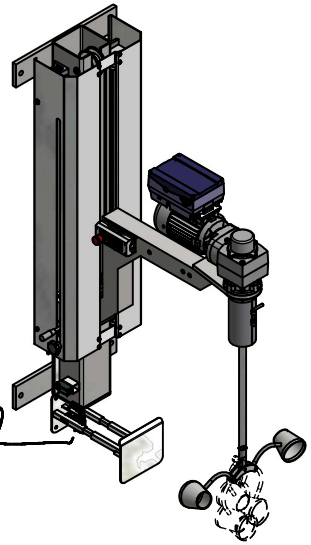

mounting material by customer

REVISIONSVERLAUF			
REV.	ÄNDERUNG	DATUM	GENEHMIGT
	zur Freigabe	14.01.13	

Für diese Unterlage behalten wir uns alle Rechte, auch für den Fall der Patenterteilung und der Eintragung eines anderen gewerblichen Schutzrechtes vor. Mißbräuchliche Verwendung, wie insbesondere Vervielfältigung und Weitergabe an Dritte ist nicht gestattet; sie kann zivil- und strafrechtlich geahndet werden.

Kunde: Visco Tec/ Grupo Antolin

AB- Nr.: VA00007530

	Datum	Name
Gezeichnet	09.05.2016	Ebner
Kontrolliert		
Norm		

Status	Änderungen	Datum	Name

VISCO JET
VISCO JET Rührsysteme GmbH
Tel.: 07741 6050-0
Fax: 07741 6050-25
info@viscojet.com
www.viscojet.com

Maßstab: 1 : 15

Gewicht: 355,760 kg

Werkstoff:

Farbe:

Artikel Nr.: VJ460

Agitator

Type VJ460.030WH

46000056

Blatt1 /1

A2

46000056.idw

Änd.-Index