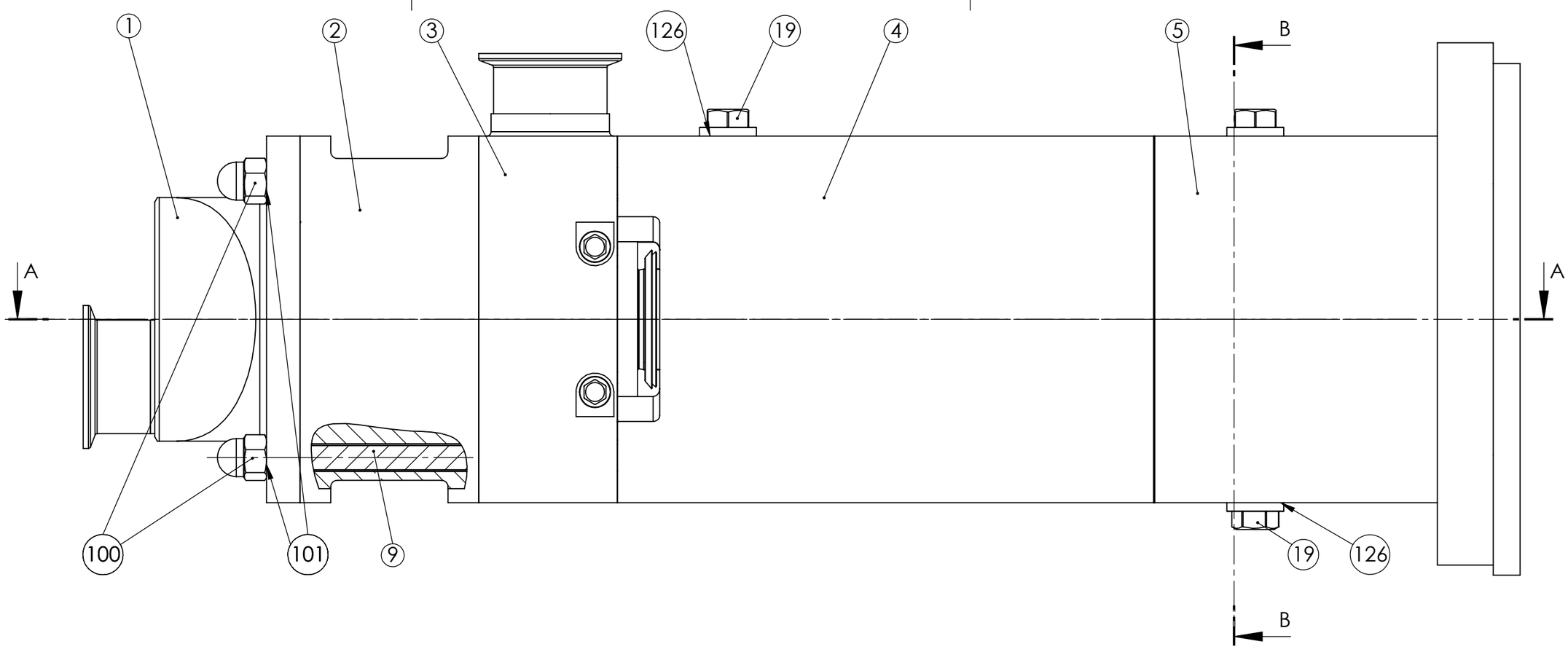

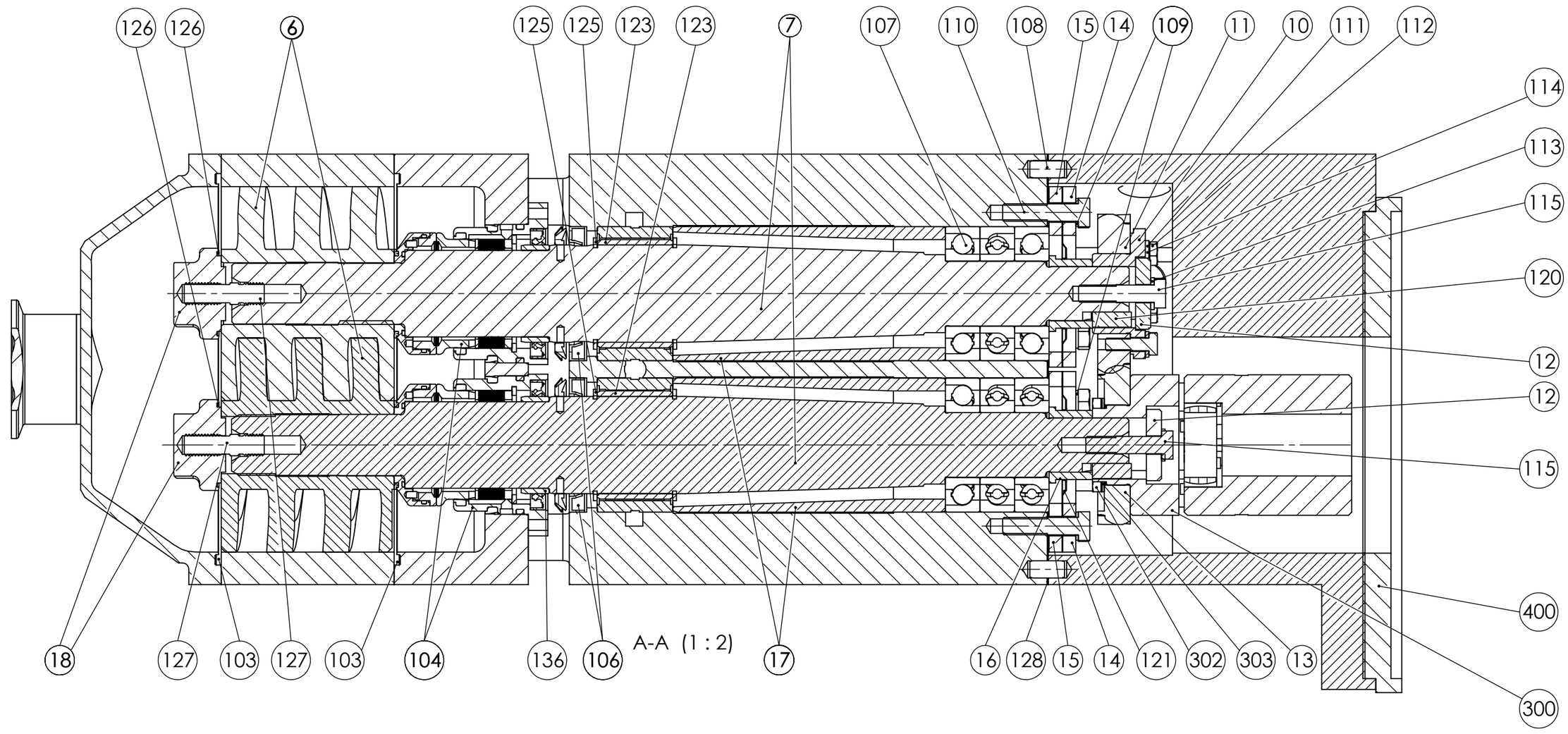

A-A (1 : 2)

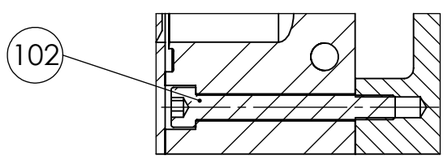

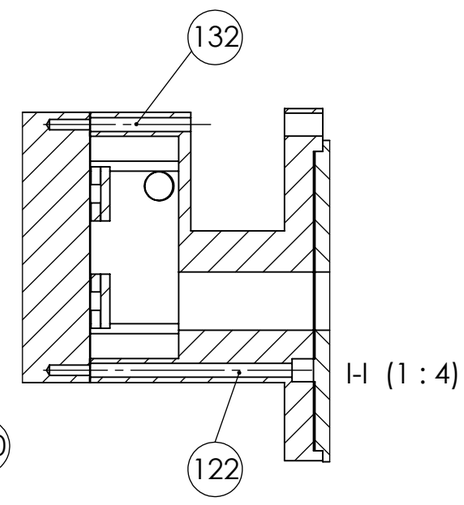

I-I (1 : 4)

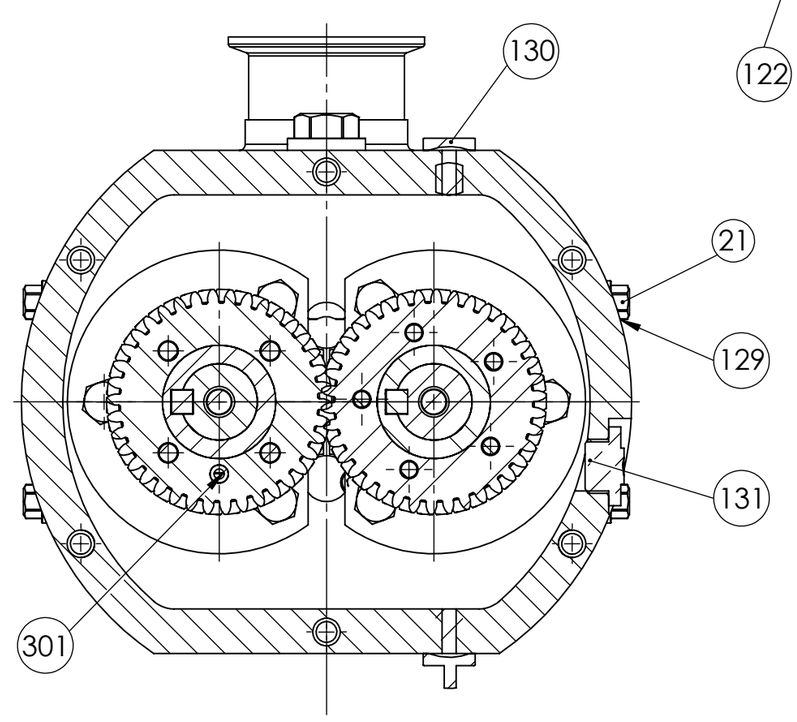

B-B (1 : 2)

Pos.	Benennung	Art.-Nr.	Menge	Pos.	Benennung	Art.-Nr.	Menge
1	Cover	374 89	1 pc.	100	Cup nut	361 52	4 pcs.
2	Pump housing	361 99	1 pc.	101	washer	361 53	4 pcs.
3	Intermetiate flange	381 77	1 pc.	102	Cylinder screw	361 54	2 pcs.
4	Bearing frame unit	362 01	1 pc.	103	Form ring	391 92	2 pcs.
5	Gear cover	384 50	1 pc.	104	Mechanical seal	394 08	2 pcs.
6	Set of screws	370 05	1 set	105	Gamma ring	363 84	2 pcs.
7	Driven shaft	374 50	2 pcs.	106	Shaft seal	361 55	2 pcs.
9	Stud screw	364 45	4 pcs.	107	Tapered roller bearing	368 41	6 pcs.
10	Bushing	361 78	1 pc.	108	Cylinder pin	177 92	6 pcs.
11	Gear wheel	361 44	1 pc.	109	Lock washer	231 84	6 pcs.
12	Conical spring washer	361 79	2 pcs.	110	Hexagon screw	361 70	6 pcs.
				111	washer	190 51	5 pcs.
13	Gear wheel	361 43	1 pc.	112	Hexagon screw	361 71	5 pcs.
14	Bearing lid	361 80	2 pcs.	113	Lock washer	361 72	5 pcs.
15	Bearing lid with groove	361 81	2 pcs.	114	Lock washer	361 73	2 pcs.
16	Spacer	361 82	2 pcs.	115	Hexagon screw	384 95	2 pcs.
17	Spacer	368 63	2 pcs.	120	Adjusting key	376 09	2 pcs.
18	Conical spring washer	361 84	2 pcs.	121	Nilosring	361 59	2 pcs.
19	Plug screw	365 17	2 pcs.	122	Cylinder screw	384 56	4 pcs.
21	Plug screw	365 18	4 pcs.	123	Needle roller bearing	361 45	2 pcs.
				125	Locking-V-ring	361 61	4 pcs.
				126	Formring	391 90	2 pcs.
				128	Gasket	361 68	1 pcs.
				129	O-Ring	375 66	4 pcs.
				130	De-airation valve	363 34	1 pcs.
				131	Oil level indicator	363 33	1 pcs.
				132	Cylinder screw	384 57	2 pcs.
				300	Coupling	398 32	1 pcs.
				301	Cylinder pin	373 61	1 pc.
				302	Hexagon screw	384 94	4 pcs.
				303	Washer	235 20	4 pcs.
				400	Adapter flange	398 31	1 pc.

Diese Zeichnung darf ohne unsere Erlaubnis nicht kopiert,zur Ausführung benutzt oder dritten Personen ausgehändigt werden (gem. §59ff. BGB)

JUNG&CO
PRÄZISION IM MASCHINENBAU

Zust.	Änderung	Name	Datum
8			
7			
6			
5			
4			
3			
2			
1			

	Datum	Name
Bearb.	01.06.10	O.Jakobitz
Gepr.		
Norm		
Plot		Format A2
Werkstückkanten DIN 6784		Allgemeintoleranz ISO 2768-m
Maßstab	1 : 2	

Gewicht:

Halbzeug DIN

Siehe stückliste

MATERIAL: DIN

Benennung

HYGHSPIN 70 complet

70-37-SA-SS-EP-NL-NS-2"-ISO2852-2"-ISO2852-B

Zeichnungsnummer / Artikelnummer

8687 - 001

1 / 1 Blatt

Verwendet u. a. für