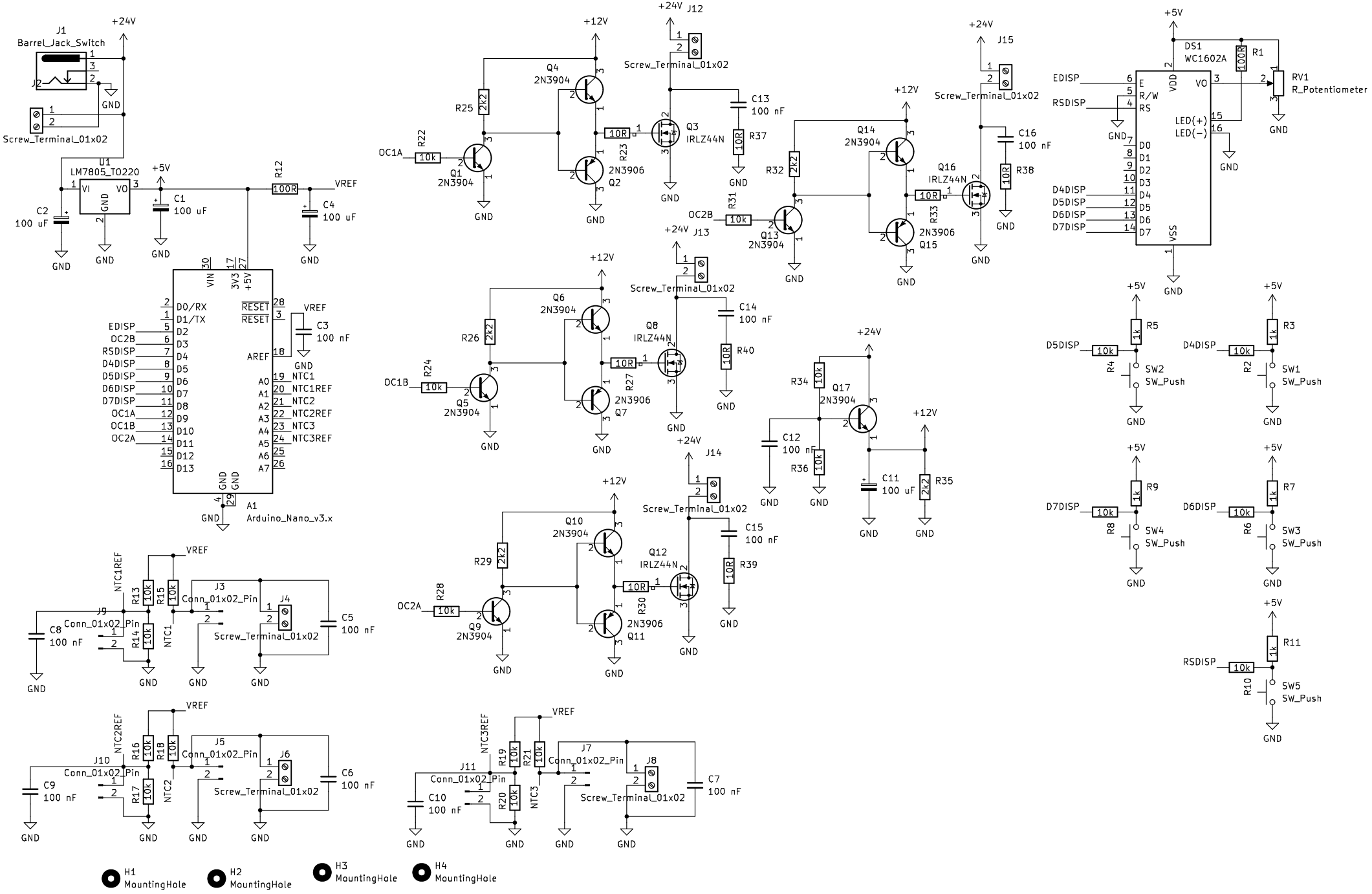
J1
Barrel_Jack_Switch
J2
+24V
GND
Screw_Terminal_01x02
U1
LM7805_TO220
VI
VO
GND
C2
100 uF
C1
100 uF
+5V
R12
100R
VREF
C4
100 uF
A1
Arduino_Nano_v3.x
VIN
3V3
+5V
D0/RX
D1/TX
D2
D3
D4
D5
D6
D7
D8
D9
D10
D11
D12
D13
RESET
AREF
A0
A1
A2
A3
A4
A5
A6
A7
EDISP
OC2B
RSDISP
D4DISP
D5DISP
D6DISP
D7DISP
OC1A
OC1B
OC2A
NTC1
NTC1REF
NTC2
NTC2REF
NTC3
NTC3REF
C3
100 nF
+12V
Q1
2N3904
Q2
2N3906
Q3
IRLZ44N
Q4
2N3904
R22
10k
R23
10R
R25
2k2
C13
100 nF
R37
10R
J12
Q5
2N3904
Q6
2N3904
Q7
2N3906
Q8
IRLZ44N
R24
R26
R27
C14
100 nF
R40
J13
Q9
2N3904
Q10
2N3904
Q11
2N3906
Q12
IRLZ44N
R28
R29
R30
C15
100 nF
R39
J14
Q13
2N3904
Q14
2N3904
Q15
2N3906
Q16
IRLZ44N
R31
R32
R33
C16
100 nF
R38
J15
Q17
2N3904
R34
R36
C12
100 nF
C11
100 uF
R35
DS1
WC1602A
R1
100R
RV1
R_Potentiometer
E
R/W
RS
VDD
VO
LED(+)
LED(-)
VSS
R5
R3
R4
R2
SW2
SW_Push
SW1
SW_Push
R9
R7
R8
R6
SW4
SW_Push
SW3
SW_Push
R11
R10
SW5
SW_Push
J9
Conn_01x02_Pin
C8
100 nF
R13
R14
R15
J3
J4
C5
100 nF
J10
C9
100 nF
R16
R17
R18
J5
J6
C6
100 nF
J11
C10
100 nF
R19
R20
R21
J7
J8
C7
100 nF
H1
MountingHole
H2
MountingHole
H3
MountingHole
H4
MountingHole