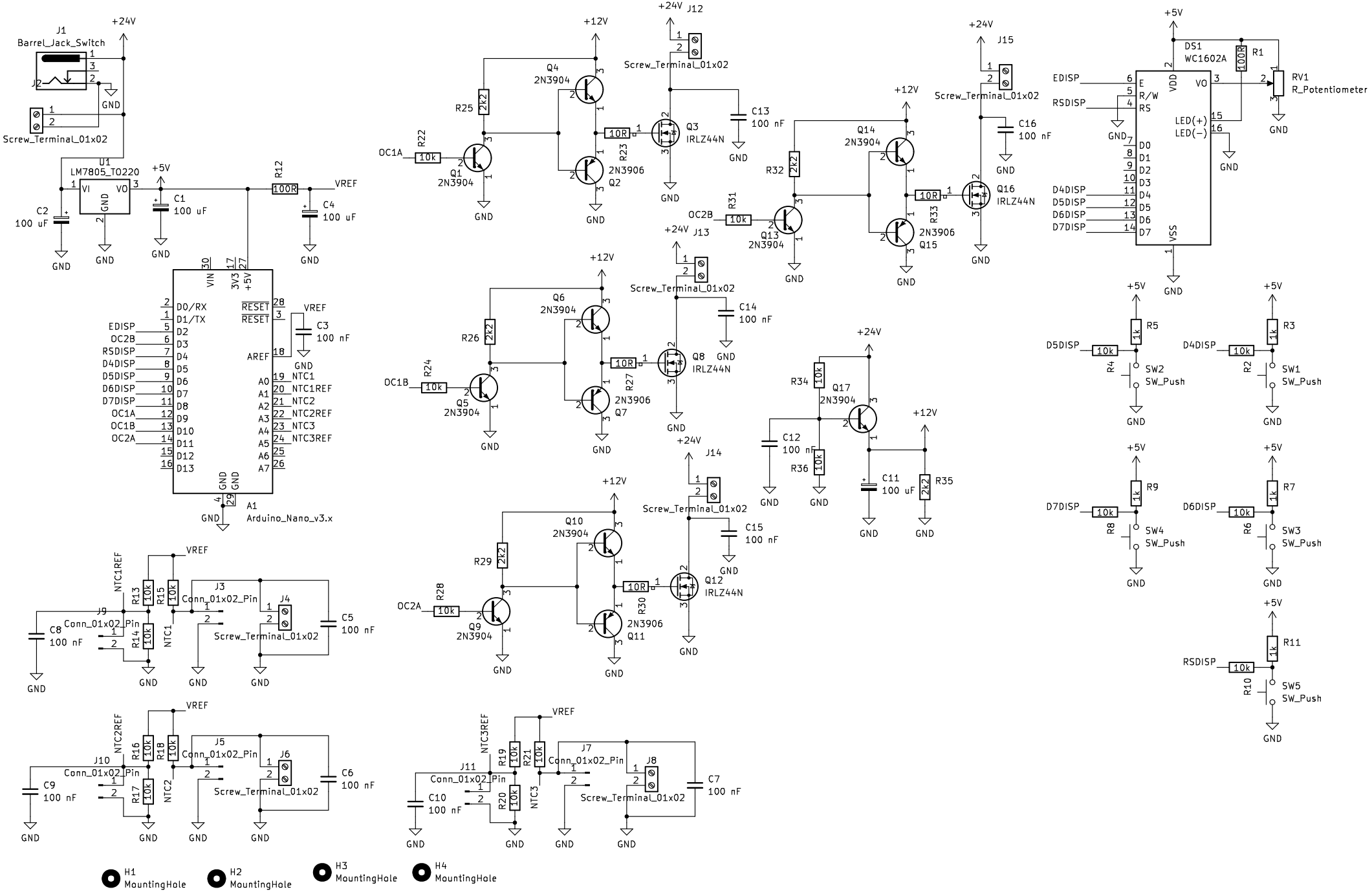
J1
Barrel_Jack_Switch
J2
+24V
GND
Screw_Terminal_01x02
U1
LM7805_TO220
VI
VO
GND
C2
100 uF
C1
100 uF
+5V
R12
100R
VREF
C4
100 uF
A1
Arduino_Nano_v3.x
VIN
3V3
+5V
D0/RX
D1/TX
RESET
AREF
EDISP
OC2B
RSDISP
D4DISP
D5DISP
D6DISP
D7DISP
OC1A
OC1B
OC2A
NTC1
NTC1REF
NTC2
NTC2REF
NTC3
NTC3REF
C3
100 nF
+12V
J12
J13
J14
J15
Q1
2N3904
Q2
2N3906
Q3
IRLZ44N
Q4
2N3904
Q5
2N3904
Q6
2N3904
Q7
2N3906
Q8
IRLZ44N
Q9
2N3904
Q10
2N3904
Q11
2N3906
Q12
IRLZ44N
Q13
2N3904
Q14
2N3904
Q15
2N3906
Q16
IRLZ44N
Q17
2N3904
R22
10k
R23
10R
R24
10k
R25
2k2
R26
2k2
R27
10R
R28
10k
R29
2k2
R30
10R
R31
10k
R32
2k2
R33
10R
R34
10k
R35
2k2
R36
10k
C13
100 nF
C14
100 nF
C15
100 nF
C16
100 nF
C11
100 uF
C12
100 nF
DS1
WC1602A
R1
100R
RV1
R_Potentiometer
E
R/W
RS
VDD
VO
LED(+)
LED(−)
VSS
D0
D1
D2
D3
D4
D5
D6
D7
R5
1k
R4
10k
SW2
SW_Push
R3
1k
R2
10k
SW1
SW_Push
R9
1k
R8
10k
SW4
SW_Push
R7
1k
R6
10k
SW3
SW_Push
R11
1k
R10
10k
SW5
SW_Push
J9
Conn_01x02_Pin
J10
Conn_01x02_Pin
J11
Conn_01x02_Pin
J3
Conn_01x02_Pin
J4
Screw_Terminal_01x02
J5
Conn_01x02_Pin
J6
Screw_Terminal_01x02
J7
Conn_01x02_Pin
J8
Screw_Terminal_01x02
R13
10k
R14
10k
R15
10k
R16
10k
R17
10k
R18
10k
R19
10k
R20
10k
R21
10k
C5
100 nF
C6
100 nF
C7
100 nF
C8
100 nF
C9
100 nF
C10
100 nF
H1
MountingHole
H2
MountingHole
H3
MountingHole
H4
MountingHole