LF03:03:Formen der Systemarchitekturen

für die Ausbildung zur Fachinformatikerin [1]

Karsten Reincke

GS-LDK

20. Februar 2026

[1] Diese Präsentation stammt aus dem Open-Source-Projekt *proTironeComputatri*, ist *CC-BY-4.0* lizenziert und wurde auf Basis von *proScientia.ltx* entwickelt.

LF03:03:Systemarchitekturen:Client-Server-Systeme

Client-Server-System = Client stellt Anfragen/Aufgaben, die der Server beantwortet/ausführt.

Client-Server-Model

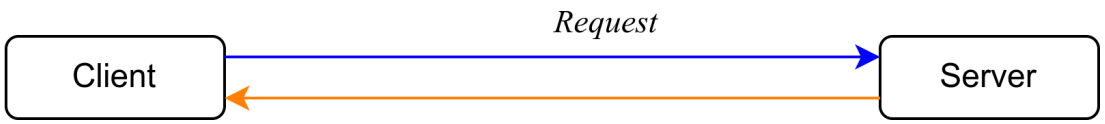

LF03:03::Client-Server-Architektur:Many-2-One-Model

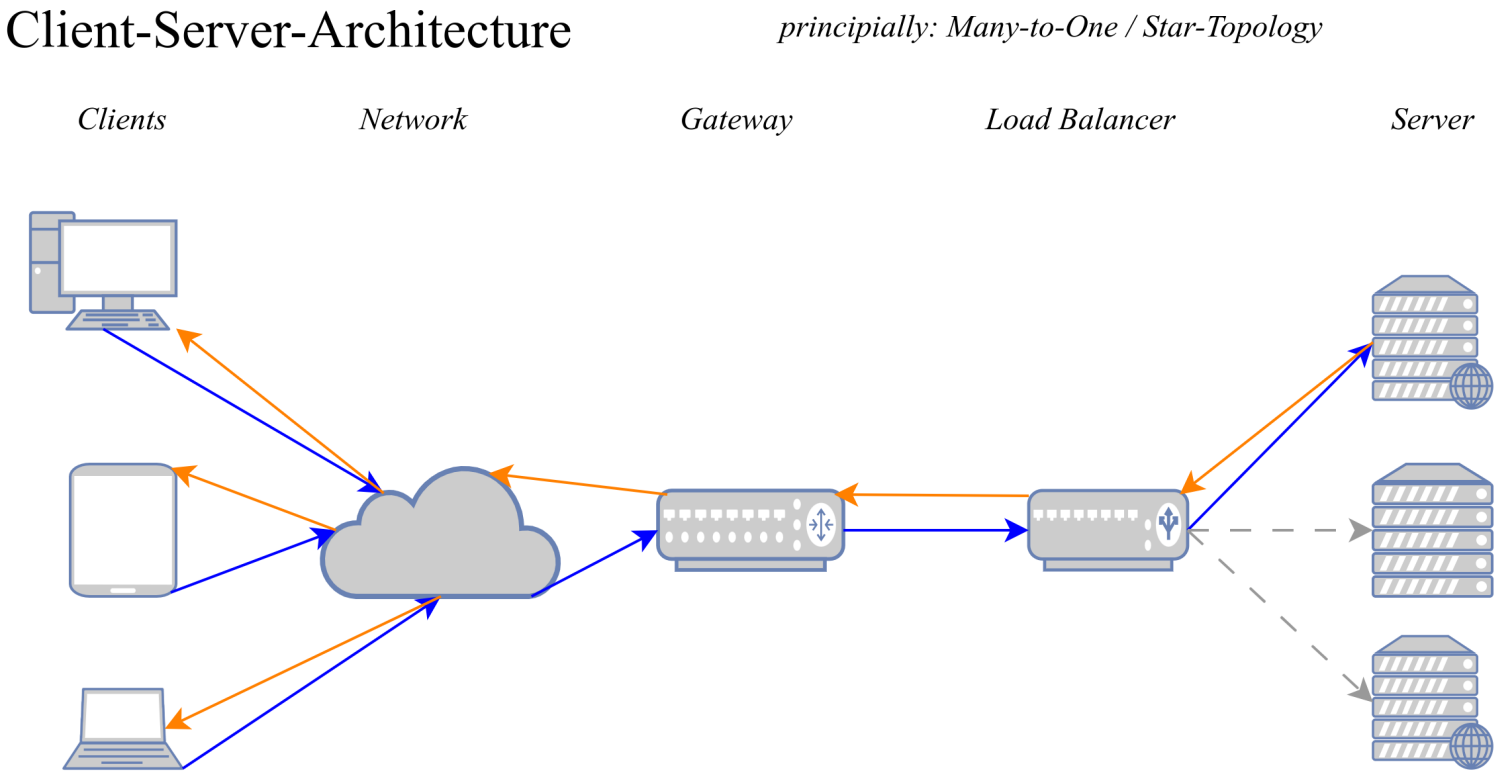

Peer-To-Peer-Architecture

principially: All-To-All / Mash-Topology

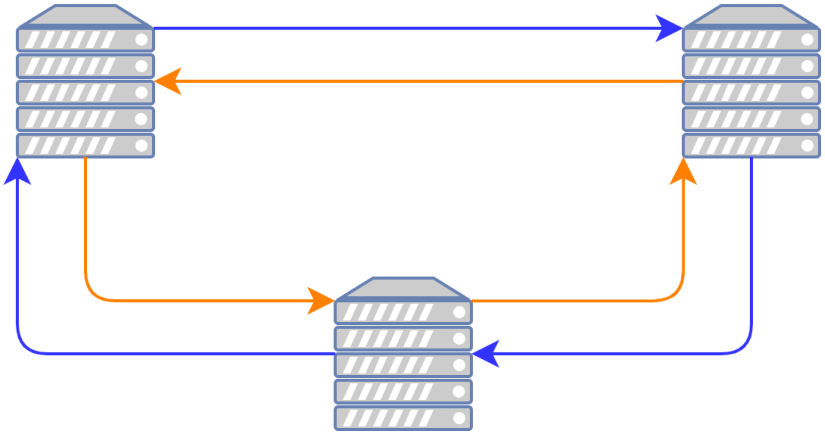

Layers in and of a Cloud Architecture

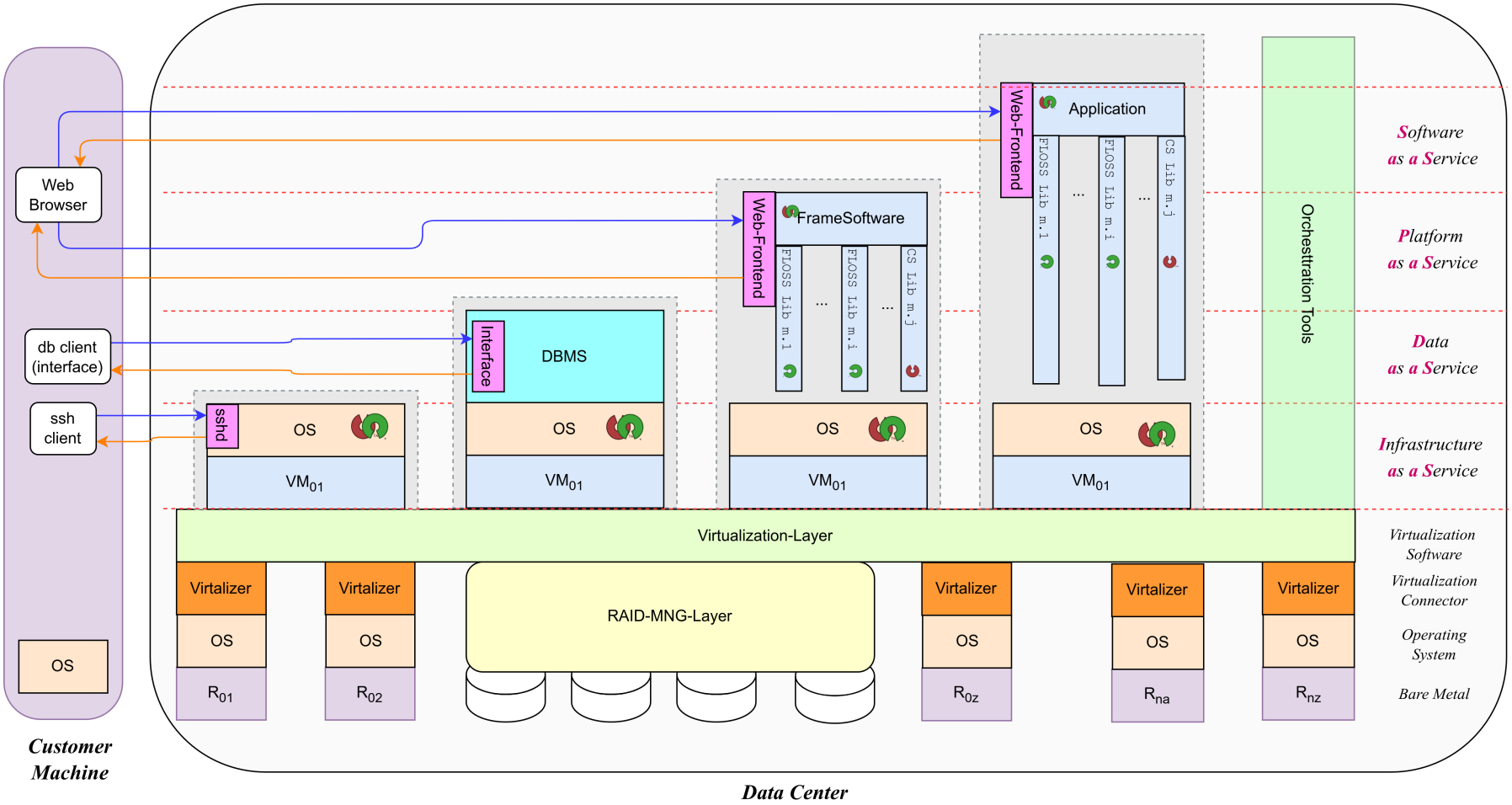

LF03:03:Systemarchitekturen:Edge Computing

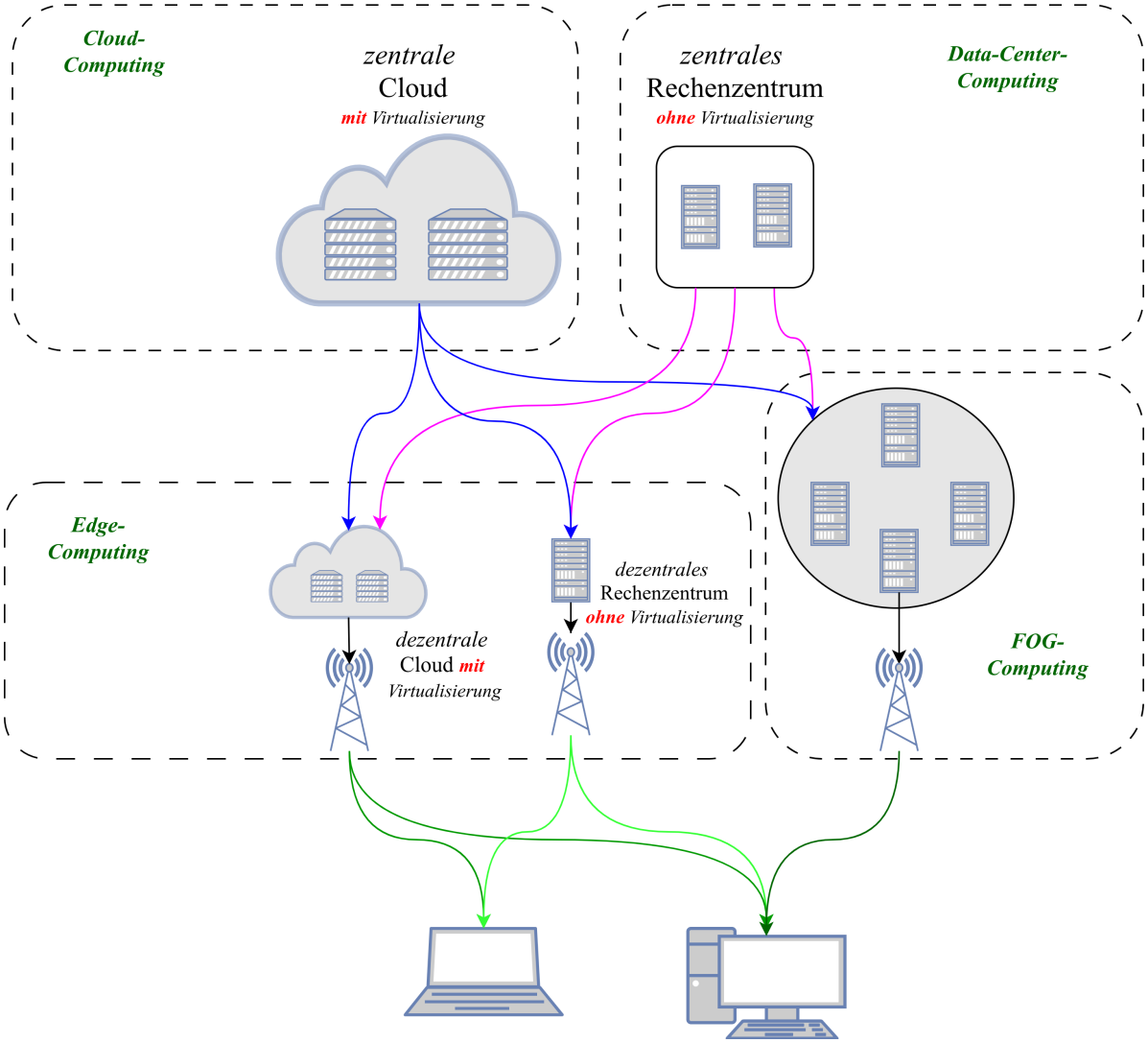

Abschluss

Herzlichen Dank für Ihre Aufmerksamkeit!

Diese Präsentation gehört zum Open-Source-Projekt $proTironeComputatri$[2], initiiert v. Karsten Reincke, Hohenahr[3]. Die Unterrichtseinheiten stehen unter den Bedingungen der CC-BY-4.0-Lizenz zur freien Verfügung. Die Quellen dazu finden Sie unter *protico.ltx*[4].

[2] → https://github.com/pro-tirone-computatri/

[3] → https://github.com/pro-tirone-computatri/protico.ltx/CONTRIBUTORS.md

[4] → https://github.com/pro-tirone-computatri/protico.ltx

Bildnachweise

- von Karsten Reincke. Lizenziert unter proTirone-Logo-License. Bereitgestellt auf github. (may only be used as logo for proTirone)