ХОРЕЗМСКИЙ РЕГИОНАЛЬНЫЙ ФИЛИАЛ
АО "РЕГИОНАЛЬНЫЕ ЭЛЕКТРИЧЕСКИЕ СЕТИ"

РАБОЧИЙ ПРОЕКТ

Модернизация и обновление низковольтных электрических сетей на 2023 г. Хорезмской области. (11-этап).Замена ТП№1179/160кВА на 250кВА в махалля "Саховат" Багатского района.

Спецификация оборудования, изделия и материалов

2023-11-РД

Технический директор Раджапов О

Начальник отдела ПСД Рузметов Д

г.Ургенч-2023г

СОСТАВ ПРОЕКТА

2023-11-РД	Комплект рабочих чертежей
2023-11-РСД	Ресурсная сметная документация
2023-11-РД.С	Спецификация оборудования, изделий и материалов

Установка оборудования на опорах

КР-1 3.407.1-143.1.6	Установка разъединителя на канцевая опоре	1
	Итого	1

Фундаменты

ПТ43-2 3.407-57/87.03	Приставка железобетонная с каркасом К7-1С	4
	Итого	4

						2023-11-РД	ЭС
						Замена ТП№1179/160кВА на ТП-250кВА в махалля "Саховат" Багатского районе	
Изм	Кол	Лист	№ Докум.	Подпись	Дата		
Нач.отд.		Рузметов Д				ВЛ-10 кВ	Стадия: РП; Лист: 2; Листов:
Проверил		Мустафаев Ш				Сводная ведомость опор и фундаментов	ХОРЕЗМСКИЙ РЕГИОНАЛЬНЫЙ ФИЛИАЛ АО "РЭС" г. Ургенч - 2023 г.
Испол.		Рузматов Ф					

Лист	Наименование и техническая характеристика	Тип,марка,обозначение документа,опросного листа	код оборудования, изделия, материала	Завод-изготовитель или фирма-поставщик	Единица измерения	Количество	Масса единицы	Общий вес
	1	2	3	4	5	6	7	8	9
		Стальные изделия						
5	Кронштейн	РА1			шт	1	13,8000	13.800000
6		3.407.1-143.8.64						
9	Кронштейн	РА2			шт	1	2	2
0		3.407.1-143.8.65						
9	Вал привода	РА3			шт	2	12	24
0		3.407.1-143.8.65						
0	Кронштейн	РА4			шт	1	1,5000	1.500
0		3.407.1-143.8.66						
0	Кронштей	РА5			шт	1	1,5000	1.500
0		3.147.1-143.8.67						
0	Хомут	Х7			шт	3	0,7000	2.100
0		3.407.1-143.8.68						
	Хомут	Х8			шт	1	0,8000	0.800
0		3.407.1-143.8.68						
0	Проводник	ЗП1			шт	4.5	0,9000	4.050
0		3.407.1-143.8.54						

						2023-11-РД		ЭС
						Замена ТП№1179/160кВА на ТП-250кВА в махалля "Саховат" Багатского районе		
Изм	Кол	Лист	№ Докум.	Подпись	Дата			
Нач.отд.			Рузметов Д			ВЛ-10 кВ	Стадия: РП; Лист: 3; Листов:	
Проверил			Мустафаев Ш			Спецификация элементов установки на опорах электрооборудование	ХОРЕЗМСКИЙ РЕГИОНАЛЬНЫЙ ФИЛИАЛ АО "РЭС" г. Ургенч - 2023 г.	
Испол.			Рузматов Ф					

Лист	Наименование и техническая характеристика	Тип,марка,обозначение документа,опросного листа	код оборудования, изделия, материала	Завод-изготовитель или фирма-поставщик	Единица измерения	Количество	Масса единицы	Общий вес
1	2	3	4	5	6	7	8	9
1	Линейный арматура							
		ГОСТ 839-80						
2	Изолятор	ШФ-10-Г			шт	4	1,9	7.6
3	Калпачок					4	0,02	0.1
4	Крепление провода	ВШ-1			шт	1	0,2	0.2
		3.407.1-143.2.23						
5	Зажимы	ПА			шт	6	0,5	3.0
		3.407.1-143.2.24						
7	Привод	ПРН3-10У1			шт	1		
8	ошиновка	ПВЛ			шт	6		
9	Болт	М12х40			шт	11		
10	Гайка	12х40			шт	11		
11	Шайба	М12х40			шт	11		
12	Зажим аппаратний	А2А			шт	6		

Изм	Кол	Лист	№ Докум.	Подпись	Дата	2023-11-РД		ЭС
						Замена ТП№1179/160кВА на ТП-250кВА в махалля "Саховат" Багатского районе		
Нач.отд.		Рузметов Д				ВЛ-10 кВ	Стадия: РП / Лист: 4	Листов:
Проверил		Мустафаев Ш				Спецификация элементов установки на опорах электрооборудование	ХОРЕЗМСКИЙ РЕГИОНАЛЬНЫЙ ФИЛИАЛ АО "РЭС" г. Ургенч - 2023 г.	
Испол.		Рузматов Ф						

Лист	Наименование и техническая характеристика	Тип,марка,обозначение документа,опросного листа	код оборудования, изделия, материала	Завод-изготовитель или фирма-поставщик	Единица измерения	Количество	Масса единицы	Общий вес
1	2	3	4	5	6	7	8	9
1	Комплект трансформаторной подстанция	КТПс-250/10/0,4 кВА						
	напряжением 10/0,4 кВ мощност 250кВА				шт	1		

Изм	Кол	Лист	№ Докум.	Подпись	Дата	2023-11-РД	
						Замена ТП№1179/160кВА на ТП-250кВА в махалля "Саховат" Багатского районе	
Нач.отд.		Рузметов Д				ВЛ-10кВ	Стадия: РП / Лист: 5
Проверил		Мустафаев Ш				Сводная ведомость опор и фундаментов	ХОРЕЗМСКИЙ РЕГИОНАЛЬНЫЙ ФИЛИАЛ АО "РЭС" г. Ургенч - 2023 г.
Испол		Рузматов.Ф					

Позиция	Наименование и техническая характеристика	Тип,марка,обозначение документа,опросного листа	код оборудования, изделия, материала	Завод-изготовитель или фирма-поставщик	Единица измерения	Кол-во	Масса единицы	Общий вес
1	2	3	4	5	6	7	8	9
	Железобетонные изделия							
1	Приставка железобетонная с каркасом	ПТ43-2			шт	4	325	1300
	К7-1С	3.407-57/87.03						
	Стальные изделия							
1	Хомут	М12			шт	6	1,40	8.40
		ТП407-3-57/87.03						
2	Кронштейн	М35			шт	4	3.00	12.00
		ТП407-3-273КС.07						
3	Кронштейн	М16			шт	2	1.60	3.20
		ТП407-3-273КС.07						
4	Круг В12, L=1000	407-3-272КС.03			шт	2	0.90	1.8000
		ГОСТ 2590-71						
5	Стандартный изделия (болты, гайки,шайбы				кг	0.5		
6	Стойка	М6			шт	1	2,19	2.19
		Тп407-3-272КС.05						
10	Стойка	М7			шт	1	1,87	1.87
		3,407-57/87,03						
13	Опора	М8			шт	1	1,73	1.73
		ТП407-30272КС.05						
14	Опора	М9			шт	1	1,73	1.73
		ТП407-3-272КС.05						
	Материалы на производства работ							
1	Битум нефтяной марки БН-70/30				кг	0.682		
2	Уайт-спирит				кг	2.046		
3	Сталь кругля Д=10 мм				кг	24.1		
4	Сталь кругля Д=12 мм				кг	26.7		

Изм	Кол	Лист	№ Докум.	Подпись	Дата	2023-11-РД		
						Замена ТП№1179/160кВА на ТП-250кВА в махалля "Саховат" Багатского районе		
Нач.отд.		Рузметов Д				ВЛ-10 кВ	Стадия: РП	Лист: 6
Проверил		Мустафаев Ш				Спецификация строительных изделий	ХОРЕЗМСКИЙ РЕГИОНАЛЬНЫЙ ФИЛИАЛ АО "РЭС" г. Ургенч - 2023 г.	
Испол		Рузматов.Ф						

ХОРЕЗМСКИЙ РЕГИОНАЛЬНЫЙ ФИЛИАЛ
АО "РЕГИОНАЛЬНЫЕ ЭЛЕКТРИЧЕСКИЕ СЕТИ"

Модернизация и обновление низковольтных электрических сетей на 2023 г. Хорезмской области. (11-этап).Замена ТП№1179/160кВА на 250кВА в махалля "Саховат" Багатского района.

КОМПЛЕКТ РАБОЧИХ ЧЕРТЕЖЕЙ

2023-11-РД

Технический директор Раджапов О

Начальник отдела ПСД Рузметов Д

г.Ургенч-2023г

СОСТАВ ПРОЕКТА

2023-11-РД Комплект рабочих чертежей

2023-11-РСД Ресурсная сметная документация

2023-11-РД.С Спецификация оборудования, изделий и материалов

Изм.	Кол.уч	Лист	Nдок.	Подп.	Дата	ПЗ.ЭС	Лист

ВЕДОМОСТЬ РАБОЧИХ ЧЕРТЕЖЕЙ ОСНОВНОГО КОМПЛЕКТА	
Лист	Наименование
1	Общие данные.
2	Пояснительная записка
4	План трассы. КТПС-250кВА
5	Однолинейная схема трансформаторной подстанции.ТП 250кВА
7	Заземление проектной КТПс-250кВА
9	АСКУЭ с установкой прибора учета электроэнергии ТУ-73

Обозначение	Наименование
Прилагаемые документы	
	Задание на разработку рабочего проекта
	Технические условия выданние АО "Хорезм территориальные электрические сети"
Ссылочные документы	
Т.П. 3.407.2-150 СЭП	Заземляющие устройства опор воздушных линий электропередачи 0,38, 6-10 и 35 kV
КМК 3.05.06-85	Монтаж электрических устройств
КМК 2.04.17-98	Электрооборудование жилых и общественных зданий.
КМК 3.01.02-00	Техника безопасности в строительстве

Изм	Кол	Лист	№ Докум.	Подпись	Дата	2023-11-РД		ЭС
						Замена ТП№1179/160кВА на ТП-250кВА в махалля "Саховат" Багатского районе		
							Стадия	Лист	Листов
							РП	1	
Нач.отд.		Рузметов Д							
Провeрил.		Мустафоев Ш				Общие данные	ХОРЕЗМСКИЙ РЕГИОНАЛЬНЫЙ ФИЛИАЛ АО "РЭС" г. Ургенч - 2023 г.		
Испол		Рузматов.Ф							

ПОЯСНИТЕЛЬНАЯ ЗАПИСКА

1.Общая часть

Модернизация и обновление низковольтных электрических сетей 2023 г. Хорезмской области.11-этап.Замена ТП№1179/160 кВА на ТП-250 кВА в махалле "Саховат" Багатского районе районе Хорезмской области выполнен на основании следующих исходных документов:

- Поручение Администрации Президента Республики Узбекистан от 28.02.2023 года № 02-РА 1/1-343
- Перечня объемов работ по реконструкции и обновлению ВЛ 6/10/0,4 кВ и ТП-6/10/0,4 кВ на 2023 г. В разрезе районов по ХОРЕЗМСКИЙ РЕГИОНАЛЬНЫЙ ФИЛИАЛ АО "РЕГИОНАЛЬНЫЕ ЭЛЕКТРИЧЕСКИЕ СЕТИ".
- Технических условий за №_____ от _____2023__г. Выданных ХОРЕЗМСКИЙ РЕГИОНАЛЬНЫЙ ФИЛИАЛ АО "РЕГИОНАЛЬНЫЕ ЭЛЕКТРИЧЕСКИЕ СЕТИ"

Задания на проектирование, выданного ХОРЕЗМСКИЙ РЕГИОНАЛЬНЫЙ ФИЛИАЛ АО "РЕГИОНАЛЬНЫЕ ЭЛЕКТРИЧЕСКИЕ СЕТИ".

- Нормативных документов и типовых проектов по проектированию, строительству и эксплуатации электрических сетей.

Категория электроснабжения - III.

Согласно дефектные акта и адресному списку, в связи с перегрузкой существующего ТП№1179 по ф. "Огахий" от ПС 35/10 кВ "Зарбдор", в данном этапе настоящего проекта предусматривается замена трансформатора типа КТПс-160 кВА на проектный ТП типа КТПс мощностью 250 кВА Боготском районе Хорезмской области

Для этого предусматривается следующий объем работ:

ТП№1179

1.Замена существующего ТП типа КТПс-10/0,4кВ, мощностью - 160 кВА на ТП типа КТПс-10/0,4кВ, мощностью - 250 кВА. План трассы смотрим чертеж 2023-11-РД.Л.__. Однолинейную схему ТП №1179 смотрим 2023-11-РД.Л.__. Заземления ТП смотрим 2023-11- РД.Л.__.

2.Учет электроэнергии предусмотрен на вводе 0,4 kV проектной ТП№1 в отдельном шкафу учета современным электронным счетчиком типа ТЕ73, подключенными через трансформаторы тока с Ктт=400/5 и испытательный блок. Учет активной электроэнергии в жилых домах предусматривается электронными счетчиками, установленными в каждом доме и выполнятся отдельным проектом.

2.Релейная защита.

Расчет релейной защиты и линейной автоматики (РЗ и А) питающем центре Из-за незначительной нагрузки существующие токи короткого замыкания, устатки срабатывания релейной защиты остается без изменений.

3.Надёжность электроснабжения

Замена существующего трансформатора на трансформатор большей мощности обеспечивает надёжное и качественное электроснабжение

4.Организация эксплуатации

Организация эксплуатации заменяемого трансформатора остается прежней и дополнительного ремонта-эксплуатационного персонала не требует.

5..Охрана труда и техники безопасности

Безопасность труда в строительстве и эксплуатации обеспечивается выполнением всех проектных решений в строгом соответствии с КМК 3.01.02.00 «ТБ. в строительстве», «Правилами ТБ при эксплуатации электроустановок» (ПТБ-2006), Правилами безопасности при строительстве линии электропередачи и производстве электромонтажных работ» (Ташкент 2004 г), требования которых учитывают условия безопасности труда, предупреждение производственного травматизма, проф заболеваний, пожаров и взрывов

Устройство и эксплуатация оборудования проектируемых электросетей соответствует требованиям "Правил пожарной безопасности для энергетических предприятий" (рег №1361 от 22 апреля 2004г Собрание законодательства РУз. cm 194, 2004г). Каждый работник должен чётко знать и выполнять требования ППБ и установленный на энергообъекте противопожарный режим

6.Противопожарные мероприятия и пожарная защита.

Пожарная безопасность ВЛ обеспечивается применением несгораемых конструкций, автоматическим отключением токов короткого замыкания, заземлением опор, соблюдением безопасных по схлестыванию расстояний между проводами разных фаз, а также выполнение "Правил пожарной безопасности для энергетических предприятий", г. Ташкент, 2004 г.

Устройство и эксплуатация оборудования проектируемых электросетей соответствует требованиям "Правил пожарной безопасности для энергетических предприятий (рег. №1341 от 22 апреля 2004г. Собрание законодательства РУз, ст. 794.2004г.). Каждый работник должен чётко знать и выполнять требования ППБ и установленный на энергообъекте противопожарный режим.

Саховат
МФЙ

Ўзбекистон республикаси президенти администрацияси раҳбари С.Умурзақовнинг 2023 йил 28 февралдаги №02 ПА 1/1-343 сонли топшириқидаги Хоразм вилоятида мавжуд муаммоларни хал этиш юзасидан 2023-2024 йилларда Боғот туманида амалга ошириладиган қўшимча чора-тадбирлар бўйича

ТЕХНИК ТАКЛИФ.

1.Уланиш нуктаси 35/10 кВ Зарбдор нимстанцияси 10 кВ хаво линияси Огохий фидерининг энг яқин таянчидан қабул қилинсин.

2. ТП-1179/160 кВА хисоб-китоб қилиниб, катта қувватлисига алмаштирилсин.

Боғот ТЭТ бош мухандиси: **У.Ахмедов**

Ситуационный план

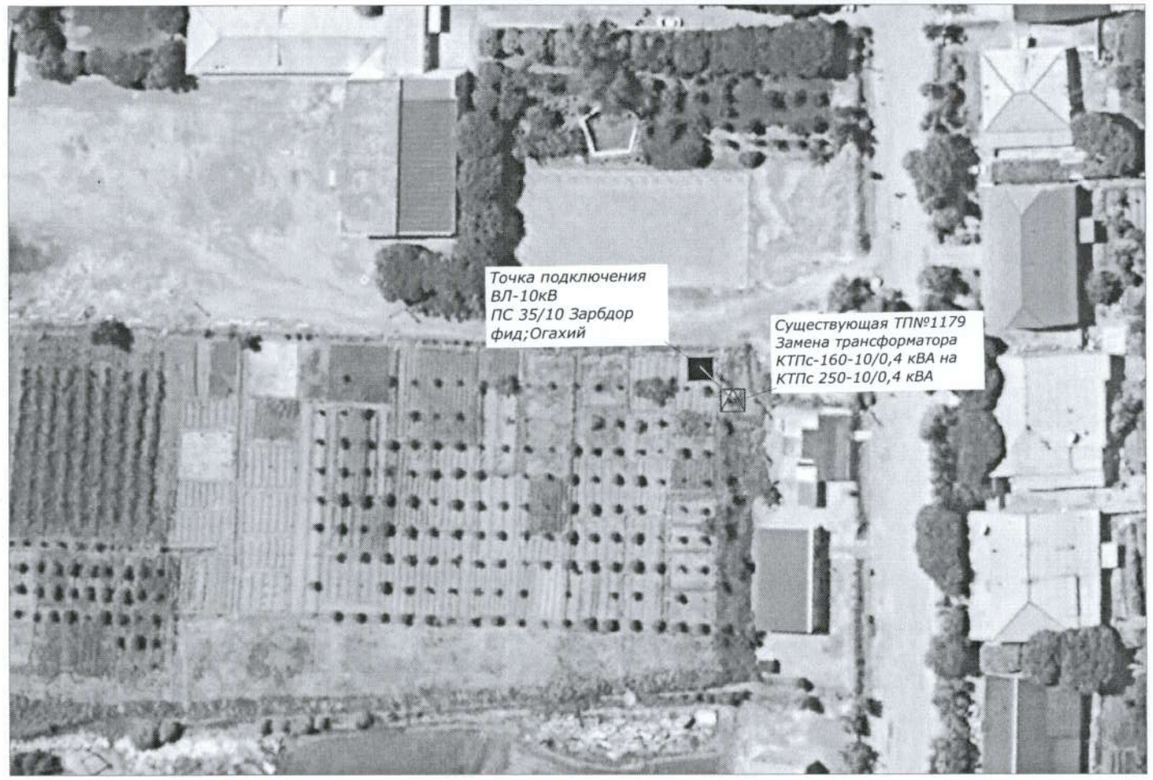

Сушествуюшие линия ВЛ-10кВ
Проектируемая ТП-250/10/0,4
Суш.Анкерная концевая ВЛ-10кВ ж/б опора

						2023-11-РД		ЭС
Изм	Кол	Лист	№ Докум.	Подпись	Дата	Замена ТПП№1179/160кВА на ТП-250кВА в махалля "Саховат" Багатского районе		
Нач.отд.		Рузметов Д				ТП-250/10/0,4	Стадия: РП	Лист: 4 / Листов:
Проверил		Мустафаев Ш				План трассы: М 1:1000	ХОРЕЗМСКИЙ РЕГИОНАЛЬНЫЙ ФИЛИАЛ АО "РЭС" г. Ургенч - 2023 г.	
Испол.		Рузматов Ф						

Трансформатор обозначение тип мощность,kVA	
Сборные шины	
Измерительные приборы	
Защитный аппарат тип Iном,А Данные расцепителя	
Трансформатор тока коэффициент трансформации	
Аппарат на вводе 10kV	

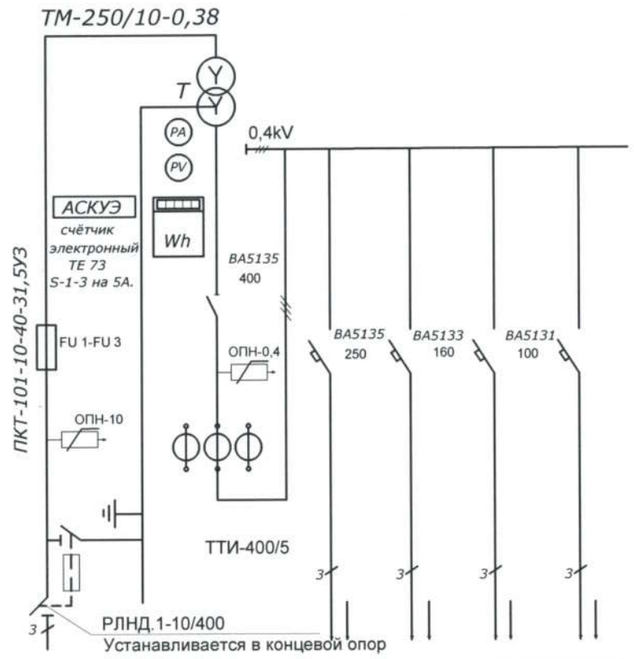

Номер линии			1	2	3	4
Установленная мощность						
Ррасч.кВт.			78	60	40	
Iрасч.А.			130	100	66,7	
Назначение линии	Ввод 10kV	Ввод 0.4 кВ	Суш. Фидер-1	Суш. Фидер-2	Суш. Фидер-3	Резерв. Фидер-4

Изм	Кол	Лист	№ Докум.	Подпись	Дата	2023-11-РД	ЭС
						Замена ТП№1179/160кВА на ТП-250кВА в махалля "Саховат" Багатского районе	
Нач.отд.		Рузметов Д				ТП-250/10/0,4	Стадия: РП; Лист: 5; Листов:
Проверил		Мустафаев Ш				Однолинейная схема КТПс-250/10/0,38кВ.	ХОРЕЗМСКИЙ РЕГИОНАЛЬНЫЙ ФИЛИАЛ АО "РЭС" г. Ургенч - 2023 г.
Испол.		Рузматов Ф					

1.Расчет выбора трансформаторной подстанция.

Расчётная мощность проектных нагрузок Ррас.=178кВт
коэффициент мощности cos φ=0,90

Определяем полную мощность объекта Sp=Ppac/cos φ=178/0.9=197.8
Согласно полной мощность выбираем трансформатор 250кВА

Проверяем коэффициент загрузки существующего трансформатора
Кзаг=Sp/Smn Кзаг=197.8/250=0,79(79%)

Условия загрузки выполняется Кзаг $0,79 \leq 0,9$

Вывод : Согласно расчету загрузки трансформатора и с учётом перспективы к установке принимается трансформаторная подстанция с мощностью типа КТПс-250/10/0,4кВ.

2.Расчет выбора трансформатор тока для учета электроэнергии объекта:

Определяем расчетный ток проектной и существующих нагрузок
Iнаг=Рр.пр/(√3*Uн*cosφ)=296,7

Согласно Iнаг=296,7А выбираем трансформаторов тока с учетом перспективы 400/5А

Изм	Кол	Лист	№ Докум.	Подпись	Дата	2023-11-РД	ЭС
						Замена ТП№1179/160кВА на ТП-250кВА в махалля "Саховат" Багатского районе	
Нач.отд.		Рузметов Д				Расчёт мощности трансформаторной подстанции.	Стадия: РП; Лист: 6; Листов:
Проверил		Мустафаев Ш					ХОРЕЗМСКИЙ РЕГИОНАЛЬНЫЙ ФИЛИАЛ АО "РЭС" г. Ургенч - 2023 г.
Испол.		Рузматов Ф					

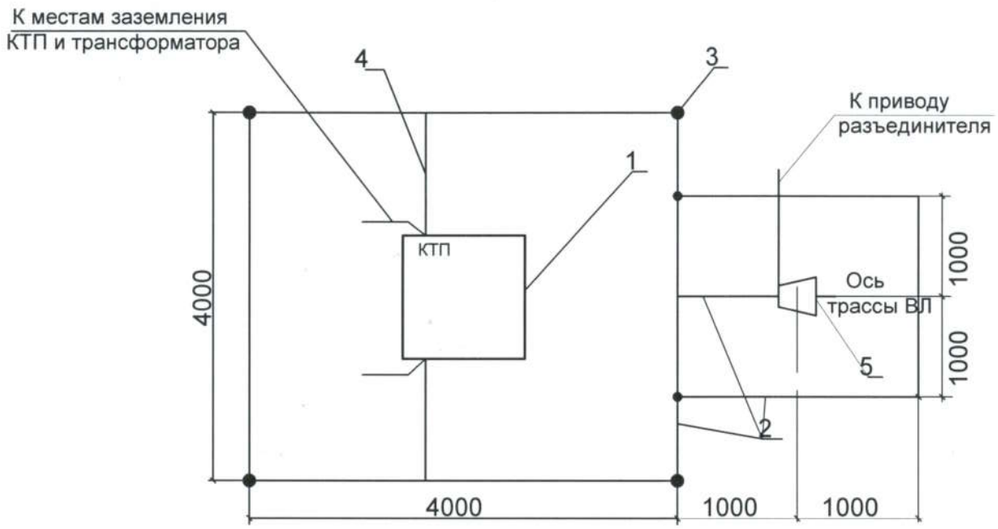

Примечание:
Сопротивление заземления должно быть не более 4,0Ω, если замеренное после монтажа сопротивление окажется более, то необходимо забить дополнительно электрод.

Таблица заземляющих устройств КТП.

№ рис	Эквивалентное удельное сопротивление земли, Рз	Нормируемое сопротивление Зу	Расход металла (сталь полосовая)						Всего
			Заземлитель				Заземляющий проводник		
			Горизонтальный ст.полос.40х4мм		Вертикальный ст.угл.50х50х5мм		ст.полосовая 40х4мм		
	Ом.м	Ом.	м	кг	м	кг	м	кг	кг
	80<Рз≤120	4,0	22	27,7	10	37,7	7	8,8	74,2

1-КТП 10/0,4кВ
2-горизонтальный заземлитель ст. полосовая 40х4мм на глубине 0,5м.
3-вертикальный заземлитель ст. угловая 50х50х5мм длиной 2,5м.
4-Заземляющий проводник ст.пол. 40х4мм.
5-стойка концевой опоры ВЛ-10kV с разъединителем.

						2023-11-РД			ЭС
Изм	Кол	Лист	№ Докум.	Подпись	Дата	Замена ТП№1179/160кВА на ТП-250кВА в махалля "Саховат" Багатского районе			
Нач.отд.		Рузметов Д				Комплектная трансформаторная подстанция	Стадия	Лист	Листов
							РП	7	
Проверил		Мустафаев Ш				Контур заземления КТПс-250/10/0,38кВ.	ХОРЕЗМСКИЙ РЕГИОНАЛЬНЫЙ ФИЛИАЛ АО "РЭС" г. Ургенч - 2023 г.		
Испол.		Рузматов Ф							

Выбор и расчет контура заземляющего устройства трансформаторной подстанции

1. ρр=100 Ом*м - Удельное сопротивление грунта (глина)
2. t-1,75 м глубина заложения вертикальных электродов
3. b-0,05 м - ширина стороны угловой стали
4. l - 2,5 м - длина вертикального электрода
5. μ - 0,69 - коэффициент использования электрода по контуру
6. n - 4 шт число вертикальных электродов
7. L - 29 м длина горизонтального электрода полосы из стали 40х4 мм
8. Rв - Сопротивление одиночного вертикального заземления
9. Rг - Сопротивление горизонтального заземления
10. Rз - суммарное сопротивление заземляющего контура

Rв=0,366*ρ/l(lg(2t/0,95*b)+0,5lg(4t+l)/(4t-l))

Rв=0,366*100/2,5(lg(2*2,0/0,95*0,05)+0,5lg(4*2,0+2,5)/(4*2,0-2,5))=29,7 Ом

I. Сопротивление растеканию контура из 6 электродов угл.50х50х5 мм с учетом коэффициента использования:

Rв= Rв/ n*μ=29,7/4*0,69= 10,77 Ом

II. Сопротивление соединительной полосы из стали полосы 40х4 мм

Rг=0,366*100/29*(lg(2*29²/0,04*0,5)=5,5 Ом

III. Общее сопротивление контура защитного заземления

R∑=(Rв * Rг): (Rв+Rг)=(7,14*8,7):(7,14+8,7)=3,62 Ом

Производим проверку выполнения условия

3,62 Ом ≤ 4 Ом ;

						2023-11-РД			ЭС
Изм	Кол	Лист	№ Докум.	Подпись	Дата	Замена ТП№1179/160кВА на ТП-250кВА в махалля "Саховат" Багатского районе			
Нач.отд.		Рузметов Д				Заземления трансформаторной подстанции.	Стадия	Лист	Листов
							РП	8	
Проверил		Мустафаев Ш				Проектная СКТП-250/10-0.4кВ	ХОРЕЗМСКИЙ РЕГИОНАЛЬНЫЙ ФИЛИАЛ АО "РЭС" г. Ургенч - 2023 г.		
Испол.		Рузматов Ф							

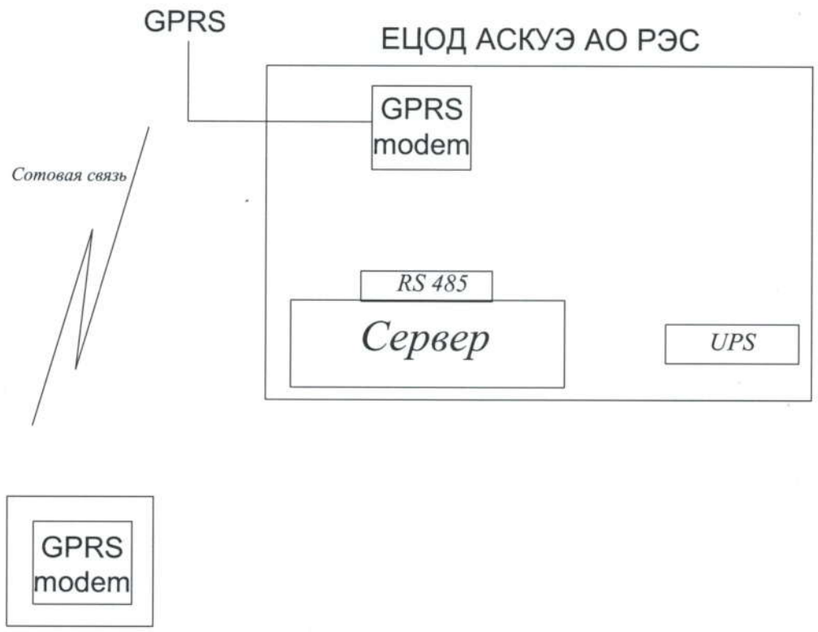

Примечание:

1. *Щит учета устанавливается около проектной ячейк*
2. *Монтажные провода выполнить в металлорукаве*

Изм.	Кол.уч	Лист	Nдок.	Подп.	Дата	2023-11-РД		
						Замена ТП№1179/160кВА на ТП-250кВА в махалля "Саховат" Багатского районе		
Нач.отд.		Рузметов Д				АСКУЭ с установкой прибора учета электроэнергии ТЕ-73	Стадия: РП	Лист: 9 / Листов:
Проверил		Мустафаев Ш				Структурная схема АСКУЭ	ХОРЕЗМСКИЙ РЕГИОНАЛЬНЫЙ ФИЛИАЛ АО "РЭС" г. Ургенч - 2023 г.	
Испол.		Рузматов Ф						
Нач.АСКУЭ		Худойберганов С						

№	Наименование и техническая характеристика	Тип,марка	код оборудования, изделия; материала	Единица измерения	Количество	Масса единицы	Общий вес
1	Счетчик электронный	ТЕ73		шт	1		
2	Испытательный блок	БИ-9		шт	1		
3	Провод алюминий	АПУНП-2х4		м	8		
4	Автоматич. выключатель	ВА47-29		шт	1		
5	Шкаф АСКУЭ с замком	Шкаф 600/600/200		шт	1		
6	Концентратор	ТЕС70-Р1-УХЛ3.1		шт	1		

Изм	Кол	Лист	№ Докум.	Подпись	Дата	2023-11-РД		ЭС
						Замена ТП№1179/160кВА на ТП-250кВА в махалля "Саховат" Багатского районе		
Нач.отд.		Рузметов Д				АСКУЭ с установкой прибора учета электроэнергии	Стадия: РП	Лист: 10 / Листов:
Проверил		Мустафаев Ш				Спецификация АСКУЭ	ХОРЕЗМСКИЙ РЕГИОНАЛЬНЫЙ ФИЛИАЛ АО "РЭС" г. Ургенч - 2023 г.	
Испол.		Рузматов Ф						
Нач.АСКУЭ		Худойберганов С						

O'ZBEKISTON ENERGETIKA VAZIRLIGI "HUDUDIY ELEKTR TARMOQLARI" AJ
Xorazm hududiy filiali

Urganch sh. Xonqa ko'chasi 36/1-uy. Tel.: 224-16-45

"Hududiy Elektr Tarmoqlari" AJ
Xorazm hududiy filiali Loyiha bo'limi
№ 346 sonli bildirgisiga javoban

№63-237-TSh/ 27

«Hududiy Elektr Tarmoqlari» AJ Xorazm hududiy filiali tarmoqlariga ulanish uchun

Nusxasi: «O'zenergoinspeksiya» inspeksiyasining Xorazm hududiy bo'limiga,
(750 kVA va undan yuqori «O'zenergoinspeksiya» inspeksiyasiga)

Obekt nomi:	Aholi xonadonlari ("Hududiy Elektr Tarmoqlari" AJ Xorazm hududiy filiali)
Ulanadigan obektning manzili:	Bog'ot tumani
Ruxsat qilingan umumiy quvvat:	130 kVt
Elektr ta'minoti toifasi:	III
Ishga tushirish muddati:	

Texnik shartlar mazmuni

1. Elektr ta'minoti 35/10 kVli Zarbdor PSi Ogoxiy fiderining 10 kVli havo liniyasining eng yaqin tayanchidan qabul qilinsin.
2. Obyektda mavjud TP-1179/160kVA kuch transformatori xisob kitob bo'yicha almashtirilsin.
3. Ulanish nuqtasidan obektgacha 10 kVli elektr uzatish liniyasi qurilsin va liniya trassasi barcha manfaatdor tashkilotlar bilan kelishilsin.
4. Obektda qurilish montaj ishlarida sertifikatlangan, yangi materiallardan foydalanilsin.
5. Obektda TP qurilsin, TP-ning soni va quvvati xisob-kitob bo'yicha olinsin va qonuniy hujjatlarga ega bo'lsin.
6. Loyiha tegishli litsenziyasi mavjud bo'lgan tashkilotlarda bajarilsin.
7. Qurilish-montaj ishlari elektr tarmoqlari yoki maxsus qurilish-montaj tashkilotlari tomonidan loyihaga asosan bajarilsin.
8. Obektning tashqi elektr ta'minoti loyihasi "Hududiy Elektr Tarmoqlari" AJ Xorazm hududiy filiali bilan kelishilsin. ("Hududiy Elektr Tarmoqlari" AJ Xorazm hududiy filiali tomonidan ishlab chiqilgan loyixalar bundan mustasno).
9. O'zbekiston Respublikasi Vazirlar Mahkamasining 2018 yil 26 dekabrdagi №1050-sonli Qaroriga muvofiq qurilish ishlari elektr tarmog'i xo'jaligi obektlari muhofaza zonalari saqlangan holda olib borilsin.
10. Elektr energiyasi iste'molini xisobga olish va nazorat qilishning avtomatlashtirilgan tizimi (ASKUE) yagona ma'lumotlar markazi bilan birgalikda ishlay oladigan elektr energiyasi hisobga olish priborlari "Hududiy Elektr Tarmoqlari" AJ Xorazm hududiy filialining ASKUE guruhi bilan kelishilgan holda mansublik chegarasiga yoki loyihadan kelib chiqqan holda TP-ning 0,4 kVli shitida o'rnatilsin.
    a) Elektr energiyasi iste'moli to'g'risidagi ma'lumotlar iste'molchi hisoblagichidan «Hududiy Elektr Tarmoqlari» AJ ning ma'lumotlarni qayta ishlash yagona markazi guruhi kompyuter bazasiga chiqarilsin.
11. Elektr tarmoqlariga ulanish xizmat farmoyishi orqali «O'zenergoinspeksiya» sining Xorazm hududiy bo'limi tomonidan berilgan elektr uskunalarini ekspluatatsiya qilishga ruxsatnoma olgandan keyin amalga oshirilsin.

12. Obektni yoritishda energotejamkor lampalardan foydalanilsin. *(texnologik jarayonda alohida turdagi lampalardan foydalanish talab etiladigan holatlardan tashqari).*

13. Obektning elektr ta'minoti loyihasi "O'zenergoinspeksiya" inspeksiyasi Xorazm hududiy bo'limi bilan kelishilsin.

14. Elektr energiya xisobi Elektr qurilmalari tuzilishi qoidasi (PUE)ga asosan bajarilsin.

15. Energiya (quvvat)ni hisobga olish pribori balans bo'yicha mansublik chegarasida o'rnatilmagan taqdirda, elektr tarmog'ining chegarasidan hisobga olish pribori o'rnatilgan joygacha bo'lgan qismidagi Energiyaning texnologik sarfi hajmi iste'molchi bilan birgalikda hisoblash yo'li orqali dalolatnoma tuzilgan holda *"Elektr ta'minoti bo'yicha namunaviy shartnomasi (4-ilova)"* da aniqlanadi va elektr tarmog'ining balans bo'yicha mansubligiga qarab, Korxona yoki iste'molchi hisobiga o'tkaziladi.

16. Texnik shartlar talablari bajarilishi shart.

17. Tarmoqqa ulanish uchun ushbu texnik shart asos deb hisoblanmaydi.

18. Obektni tarmoqqa ulashga "O'zenergoinspeksiya" inspeksiyasi Xorazm hududiy bo'limi vakili tomonidan tekshirish o'tkazilgandan keyin, texnik hujjatlar harakatdagi qoidalarga muvofiq bo'lib, ekspluatatsiya qiluvchi xodim tayyorlanib elektr qurilmalarida XTQ (PTB) va TEK (PTE) bo'yicha bilimi tekshirishdan o'tkazilgandan keyin ruxsat qilinadi.

Bosh muhandis **O.I.Radjapov**

№346

"HUDUDIY ELEKTR TARMOQLARI" AKSIYADORLIK JAMIYAT. XORAZM HUDUDIY FILIALI TEXNIK SHARTLAR UCHUN

Ситуационный план

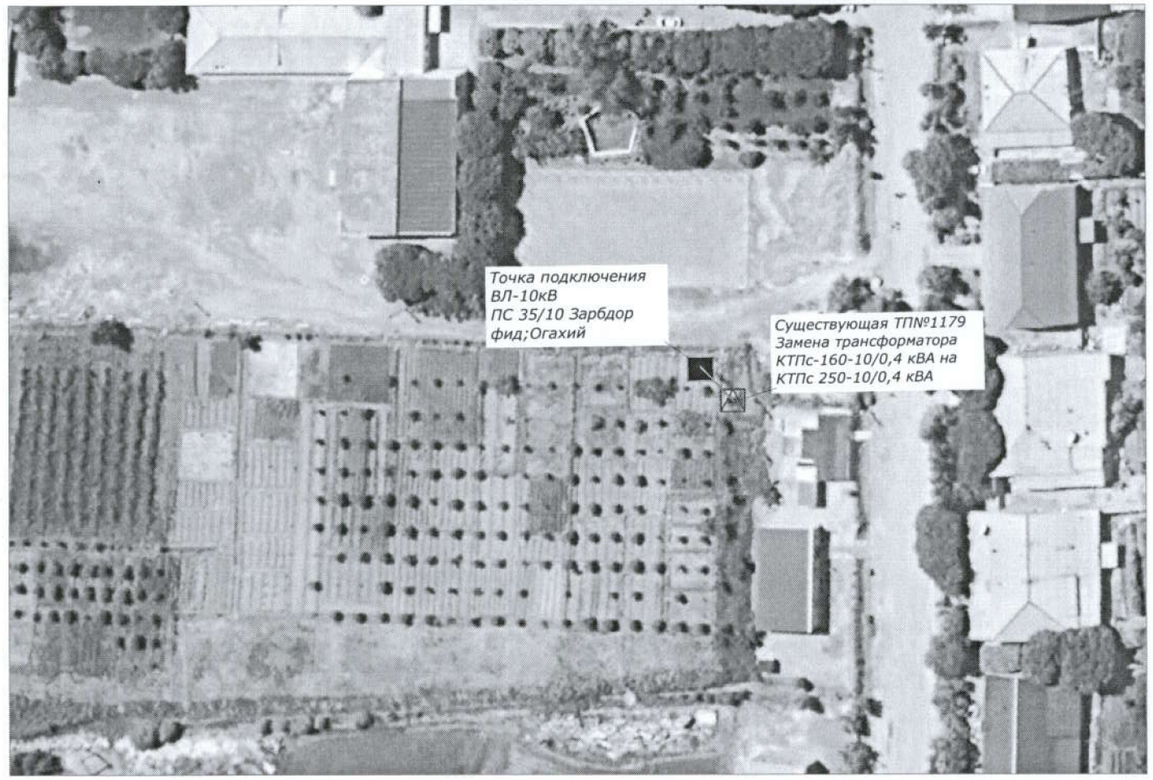

Сушествуюшие линия ВЛ-10кВ

Проектируемая ТП-250/10/0,4

Суш.Анкерная концевая ВЛ-10кВ ж/б опора

						2023-11-РД		ЭС
Изм	Кол	Лист	№ Докум.	Подпись	Дата	Замена ТП№1179/160кВА на ТП-250кВА в махалля "Саховат" Багатского районе		
Нач.отд.		Рузметов Д				ТП-250/10/0,4	Стадия: РП	Лист: 4 / Листов:
Проверил		Мустафаев Ш				План трассы: М 1:1000	ХОРЕЗМСКИЙ РЕГИОНАЛЬНЫЙ ФИЛИАЛ АО "РЭС" г. Ургенч - 2023 г.	
Испол.		Рузматов Ф						