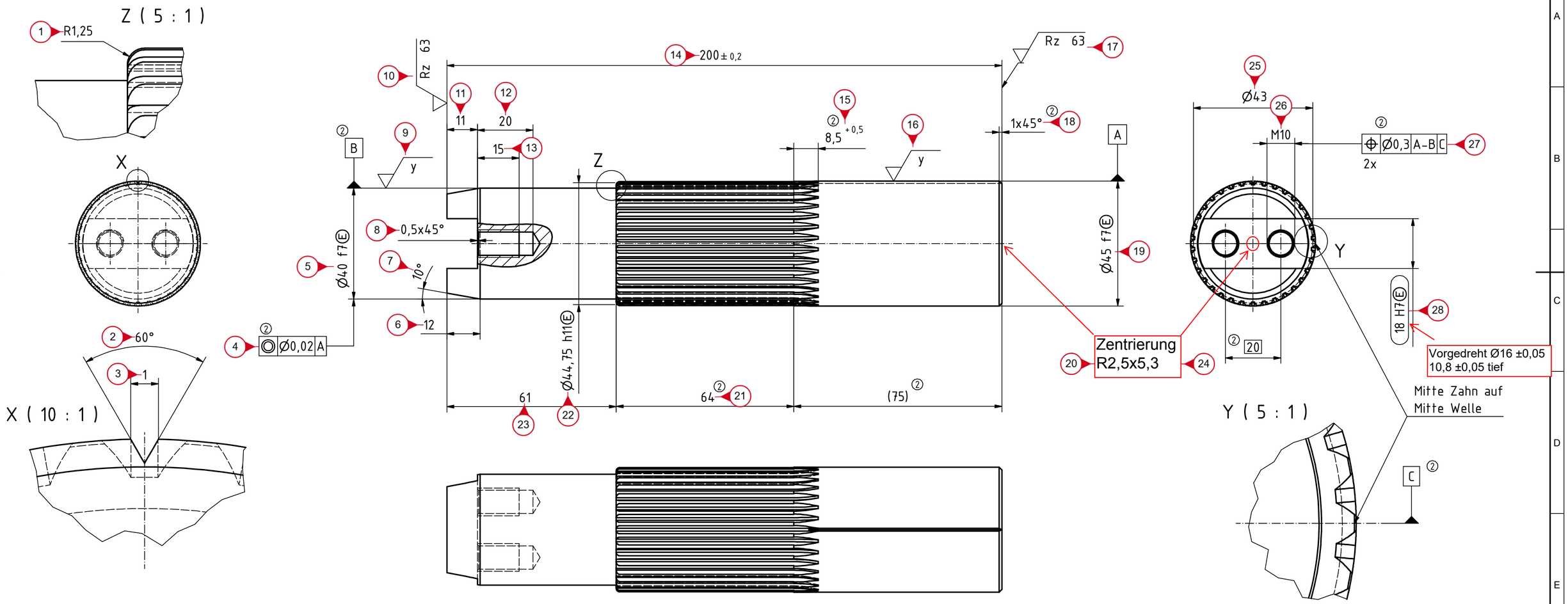

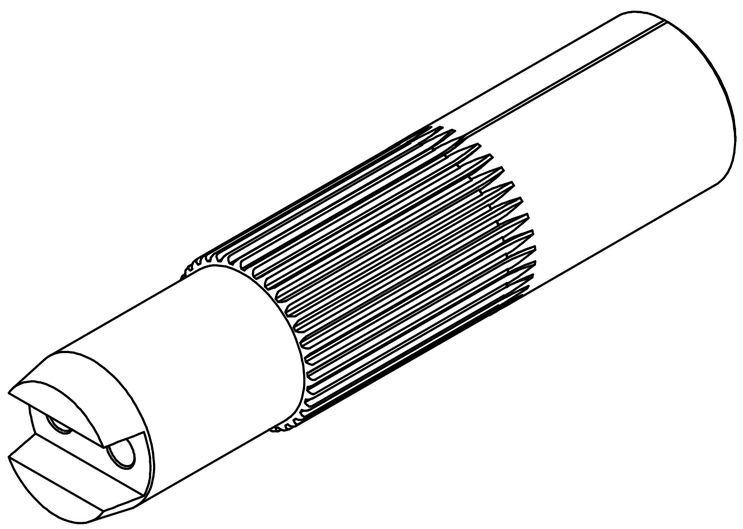

29 √ x

30 +0,5 −0,5 31

Werkstückkanten nach ISO 13715
edge of part in acc. to ISO 13715

② Teil öl- und fettfrei /
part free of oil and grease

45 f7	-0,025 / -0,050	40 f7	-0,025 / -0,050
44,75h11	0 / -0,160	18 H7	+0,018 / 0

Zahnwelle / Tooth shaft DIN 5480 - W45 x 1,25 x 34 x 9h		
Zähnezahl / number of teeth	z	34
Modul / module	m	1,25
Eingriffswinkel / penetration angle	α	30°
Profilverschiebung / addendum modification	x * m	+0,562
Kopfkreis Ø / tip circle Ø	d_{a1}	44,75 h11
Fußformkreis Ø / rootshape circle Ø	d_{Ff1}	42,44 max.
Fußkreis Ø / root circle Ø	d_{f1}	42,25-0,64
Messkreis Ø / measuring circuit Ø	D_M	2,5
Maß über Messkreise max. Ref / dimension over measuring circuits max. Ref	M_{1max} Ref.	(47,487) ②
Maß über Messkreise min. / dimension over measuring circuits min.	M_{1min}	47,327 ②

SAP Ident-Nr. / ID-no. 33000750	Projekt-Nr. / project-no. 40305	Allgemeintoleranzen / general tolerance ISO 2768-mK Tolrg.ISO 8015	Oberflächen / surface DIN ISO 1302 √X = Rz 25, √Y = Rz 6,3, √Z = Rz 1
Typ / type BFK453	Baugröße / design size 08	Maßstab / scale 1:1	Gewicht / weight 2,3 Kg
Version / version AC	Status / status 40 released	Werkstoff / material X8CrMnN18-8	Werkstoff-Nr. / material-no. 1.3816

	Datum / date	Name / name
Bea / drn	07.02.2018	STRATE
Gepr / chkd	08.02.2018	DITTRICH
Freig / appr	08.02.2018	DITTRICH

Dokumentbeschreibung / document description
Achse
Axis

Index / index	Anz. / quan.	Änder-Nr. / revision no.	Datum / date	Name / name
2	12	602457	12.02.2018	Jac
1	--	602310	18.08.2017	Jac

CAD
INTORQ

Dokument-Nr. / document-no. 5009282
Blatt / sheet 1
von / of 1
Datei / file 5002188_IPT_000.ipt
Ersatz fuer / back-up for BFE45708-024

INTORQ | User: SZYMANSKI | 12.02.2018 | 08:45:42 | Status: 40 | IDW | 5009282 | AC | 000 | gueltig bis
Schutzvermerk ISO 16016 beachten. Copyright reserved.