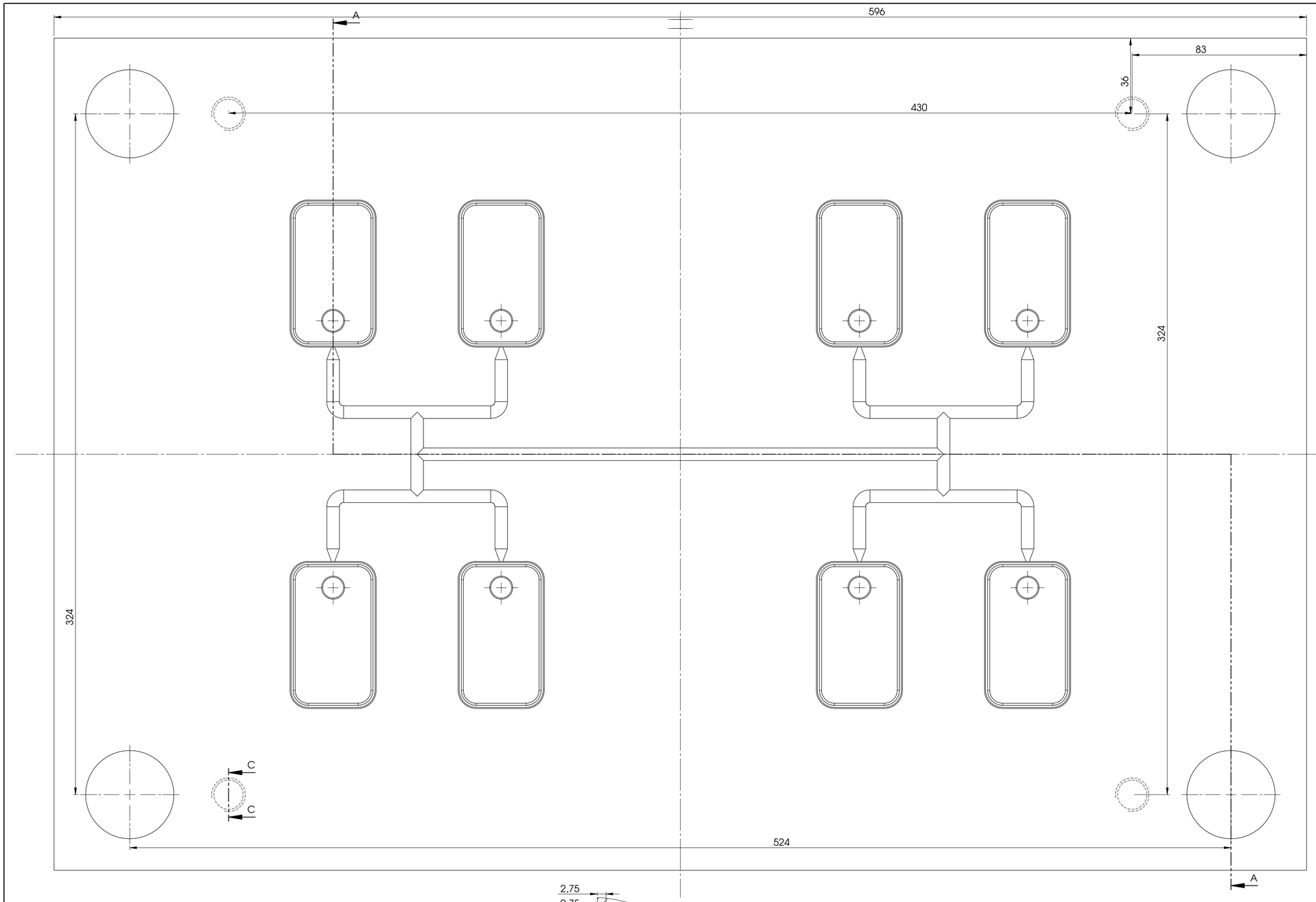

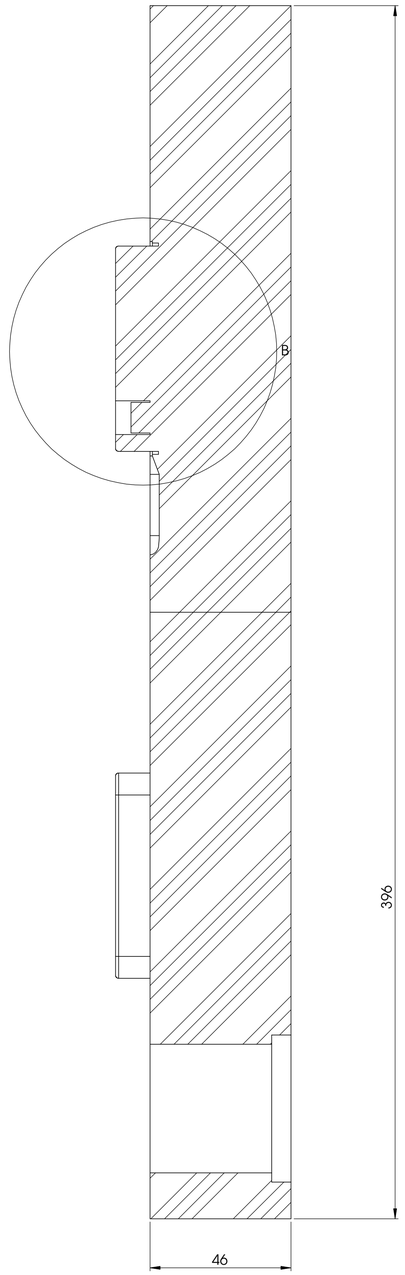

PRZEKRÓJ A-A
SKALA 1 : 1

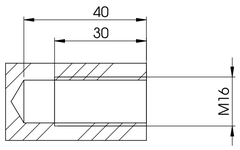

PRZEKRÓJ C-C
SKALA 1 : 1

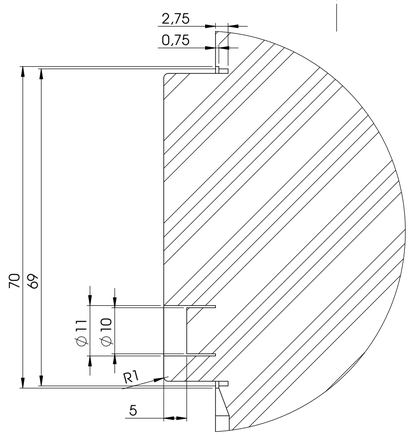

SZCZEGÓŁ B
SKALA 1.5 : 1

	IMIĘ I NAZWISKO	PODPIS	DATA				TYTUŁ:
NARYS.	Tymiński Paweł		22.01.15				Tymiński Paweł - Matryca
SPRAWDZ.							
DATWER.							
WYPROD.							
Z.JAKOŚCI				MATERIAŁ: wg. FCPK			NR RYSUNKU: A1
				WAGA:			SKALA: 1:1 ARKUSZ 1 Z 1