BASE 9 e 12k BTUs

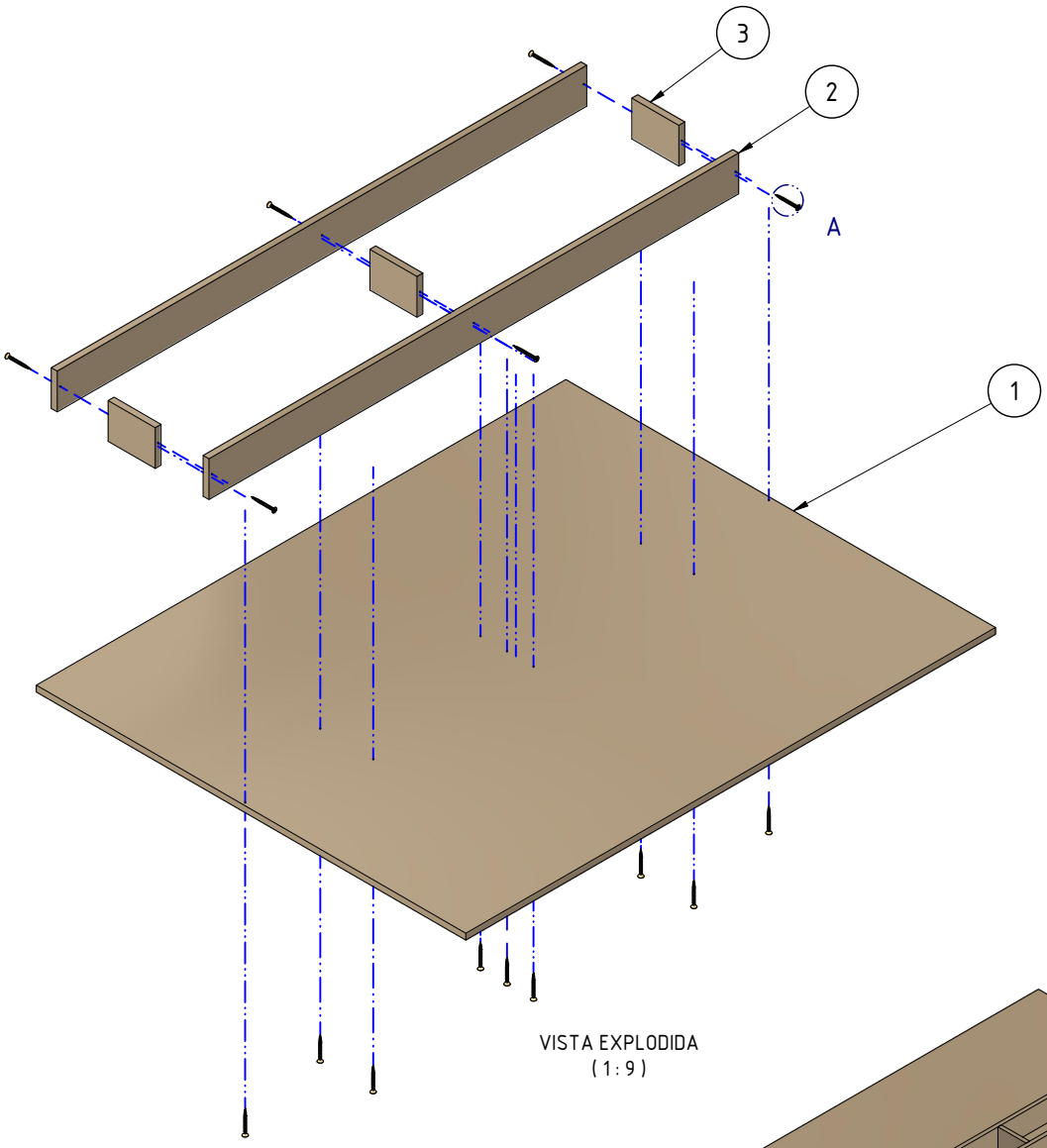

VISTA EXPLODIDA
(1 : 9)

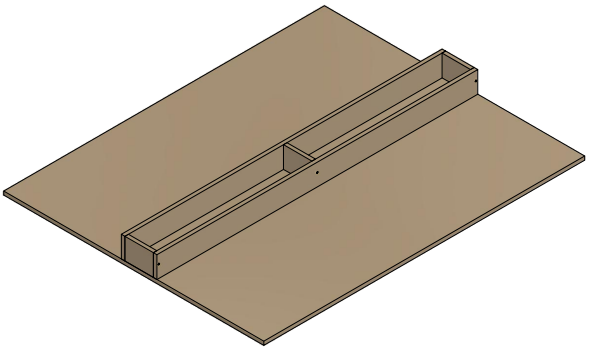

PERSPECTIVA ISOMÉTRICA
(1 : 15)

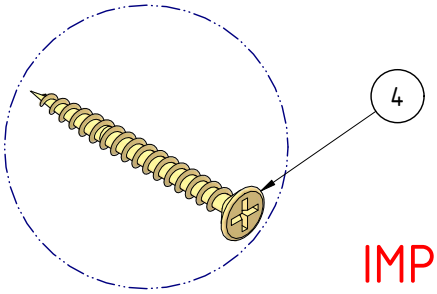

DETALHE A
(1 : 1)

IMPORTANTE: USAR COLA DE MADEIRA PARA UNIR PEÇAS ANTES DE PARAFUSAR

1 (UMA) UND

LISTA DE COMPONENTES

ITEM	QTD	DESENHO Nº	Nº O.S.	COMPONENTES	DESCRIÇÃO
1	1	----		Fundo 9k	Chapa de Compensado Naval, Esp. 10mm
2	2	----		Lateral Longitudinal 9k	Chapa de Compensado Naval, Esp. 10mm
3	3	----		Divisória	Chapa de Compensado Naval, Esp. 10mm
4	15			Parafuso Madeira-40mm	Parafuso Cabeça Chata, Rosca soberba

ATENÇÃO!
* CONSIDERAR SEMPRE AS COTAS
* CASO HAJA DÚVIDAS PERGUNTE
* REVISAR TODAS AS COTAS
* PARA PEÇAS CANTOS VIVOS USAR TABELA ABAXO, GRAU DE PRECISÃO (MÉDIO)

TABELA DE TOLERÂNCIA

Desvio permitido em dimensão linear				
0.5 a 3	3 a 6	6 a 30	30 a 120	120 a 400
± 0.1	± 0.1	± 0.2	± 0.3	± 0.5

Desvio permitido em chanfros e raios		
0.5 a 3	3 a 6	acima de 6
± 0.2	± 0.5	± 1

Desvio permitido em dimensões angular			
Até 10	10 a 50	50 a 120	120 a 400
± 1°	± 0°30'	± 0°20'	± 0°10'

	NÚMERO DA PEÇA: BASE 9 e 12k BTUs		APLICAÇÃO: Base Evaporadora 9K e 12K BTUs	MÁQUINA: CETEVA	
	DESENHISTA: WANDREW	DATA: 21/07/2025	DATA REV	CLIENTE: ELGIN	
MATERIAL: Ver Lista	T.TÉRMICO / SUPERF.		APROVADO	CHECADO POR	
DESENHO Nº	DUREZA	ESC.: 1 : 15	FORMATO: A4	DIEDRO	FL.: 1 / 5

PROPRIEDADE EXCLUSIVA DE DELTA SOLLUTIONS,
NÃO DEVE SER COPIADO, REPRODUZIDO OU TRANSMITIDO
SEM AUTORIZAÇÃO PRÉVIA.

BASE 9 e 12k BTUs

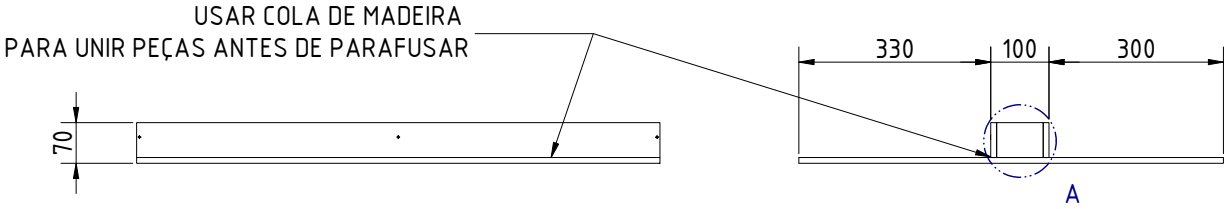

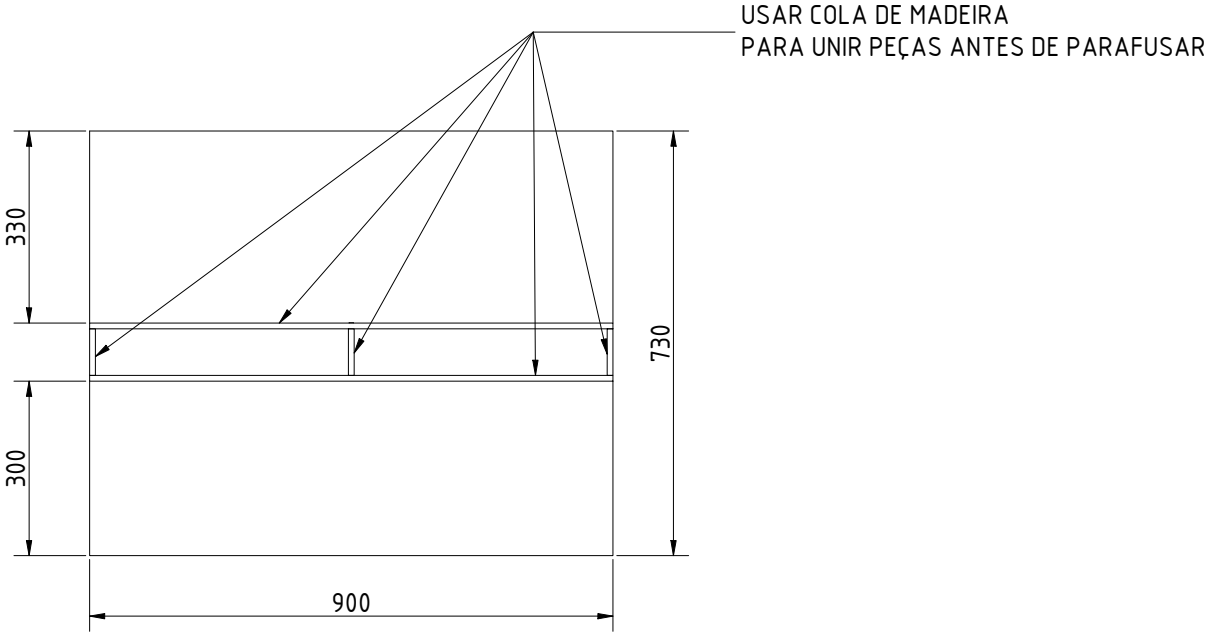

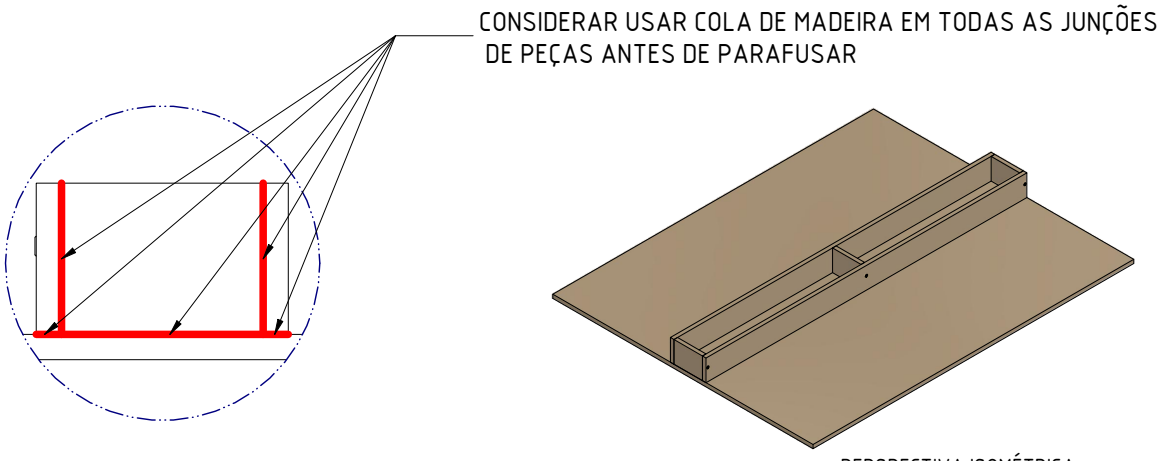

DETALHE A
(1 : 3)

PERSPECTIVA ISOMÉTRICA
(1 : 15)

ATENÇÃO!
* CONSIDERAR SEMPRE AS COTAS
* CASO HAJA DÚVIDAS PERGUNTE
* REMOVER REBARBAS E CANTOS VIVOS
* PARA PEÇAS ANGULADAS
USAR TABELA ABAIXO, GRAU DE PRECISÃO (MÉDIO)

TABELA DE TOLERÂNCIA

Desvio permitido em dimensão linear				
0.5 a 3	3 a 6	6 a 30	30 a 120	120 a 400
± 0.1	± 0.1	± 0.2	± 0.3	± 0.5

Desvio permitido em chanfros e raios		
0.5 a 3	3 a 6	acima de 6
± 0.2	± 0.5	± 1

Desvio permitido em dimensões angular			
Até 10	10 a 50	50 a 120	120 a 400
± 1°	± 0°30'	± 0°20'	± 0°10'

	NÚMERO DA PEÇA: BASE 9 e 12k BTUs		APLICAÇÃO: Base Evaporadora 9K e 12K BTUs	MÁQUINA: CETEVA	
	DESENHISTA: WANDREW	DATA: 21/07/2025	DATA REV	CLIENTE: ELGIN	
MATERIAL: Ver Lista	T.TÉRMICO / SUPERF.: -----		APROVADO	CHECADO POR	
DESENHO Nº: -----	DUREZA: -----	ESC.: 1 : 13	FORMATO: A4	DIEDRO	FL. 2 /5

PROPRIEDADE EXCLUSIVA DE DELTA SOLLUTIONS,
NÃO DEVE SER COPIADO, REPRODUZIDO OU TRANSMITIDO
SEM AUTORIZAÇÃO PRÉVIA.

Fundo 18k

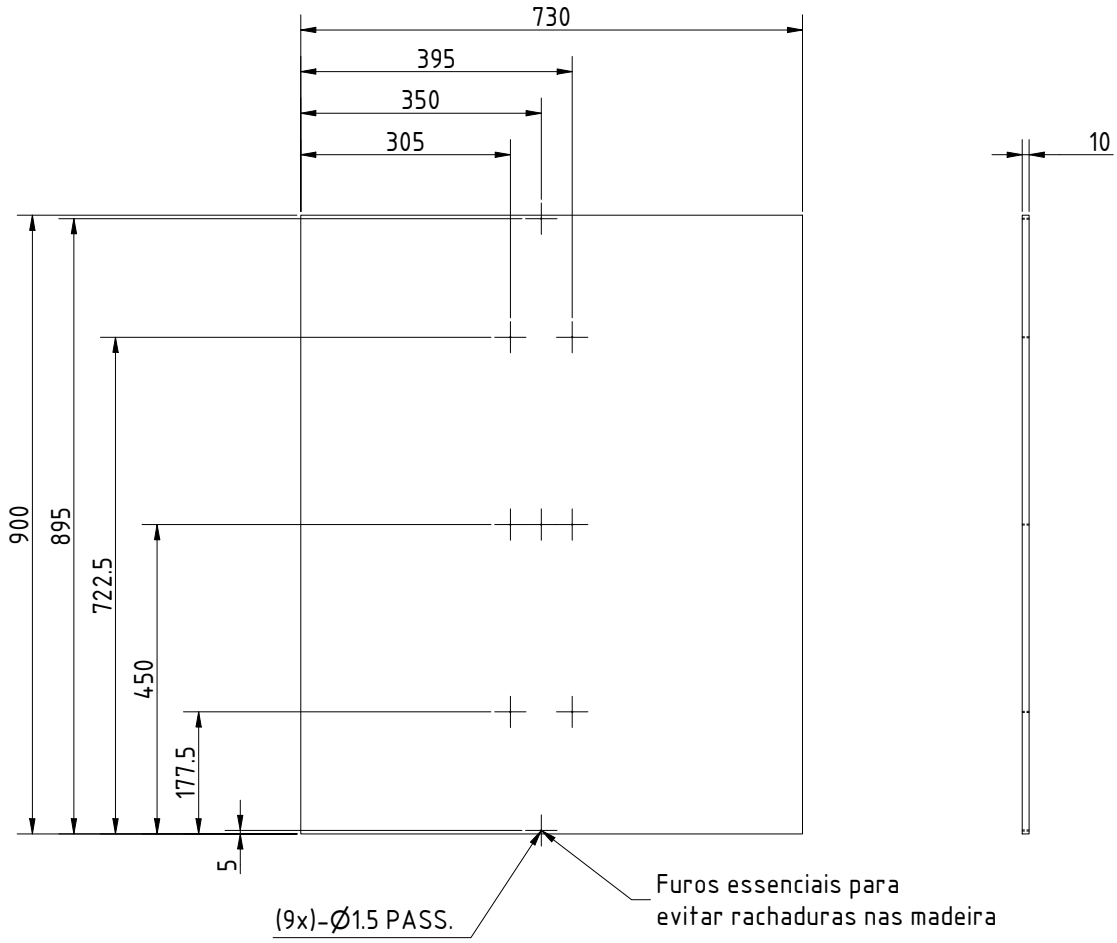

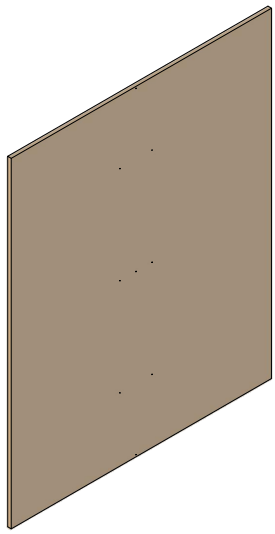

1 (UMA) UND

PERSPECTIVA ISOMÉTRICA
(1 : 15)

TABELA DE TOLERÂNCIA

Desvio permitido em dimensão linear				
0.5 a 3	3 a 6	6 a 30	30 a 120	120 a 400
± 0.1	± 0.1	± 0.2	± 0.3	± 0.5

Desvio permitido em chanfros e raios		
0.5 a 3	3 a 6	acima de 6
± 0.2	± 0.5	± 1

Desvio permitido em dimensões angular			
Até 10	10 a 50	50 a 120	120 a 400
± 1°	± 0°30'	± 0°20'	± 0°10'

ATENÇÃO!
- CONSIDERAR SEMPRE AS COTAS
- CASO HAJA DÚVIDAS PERGUNTE
- REMOVER REBARBAS E CANTOS VIVOS
- PARA PEÇAS COM DOBRAS, USAR TABELA ABAIXO, GRAU DE PRECISÃO (MÉDIO)

NÚMERO DA PEÇA: Fundo 18k		APLICAÇÃO: Base Evaporadora 24K e 30K BTUs		MÁQUINA: CETEVA	
DESENHISTA: WANDREW	DATA: 21/07/2025	DATA REV		CLIENTE	
MATERIAL: Compensado Naval, Esp.10mm		T.TÉRMICO / SUPERF.: -----		APROVADO	CHECADO POR
DESENHO Nº: -----		DUREZA: -----	ESC.: 1 : 11	FORMATO: A4	DIEDRO
					FL. 3 /5

PROPRIEDADE EXCLUSIVA DE DELTA SOLLUTIONS,
NÃO DEVE SER COPIADO, REPRODUZIDO OU TRANSMITIDO
SEM AUTORIZAÇÃO PRÉVIA.

Lateral Long 18k

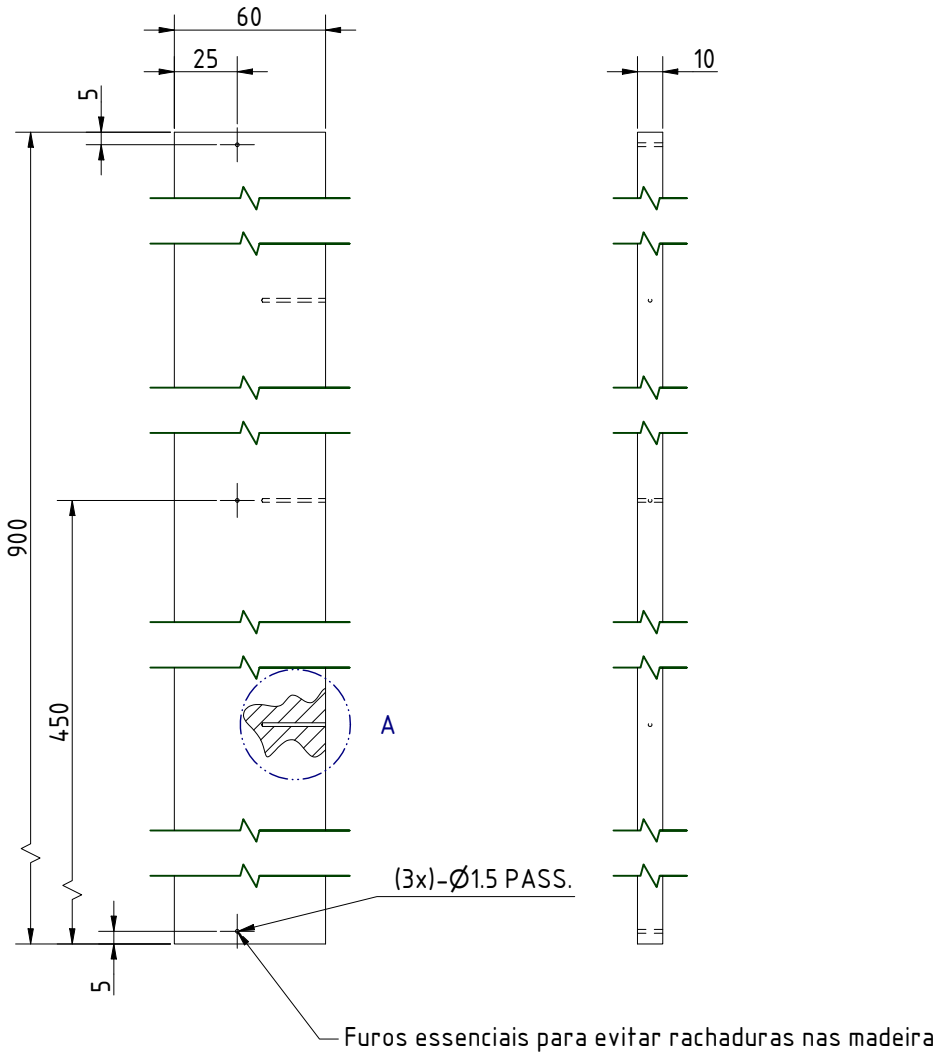

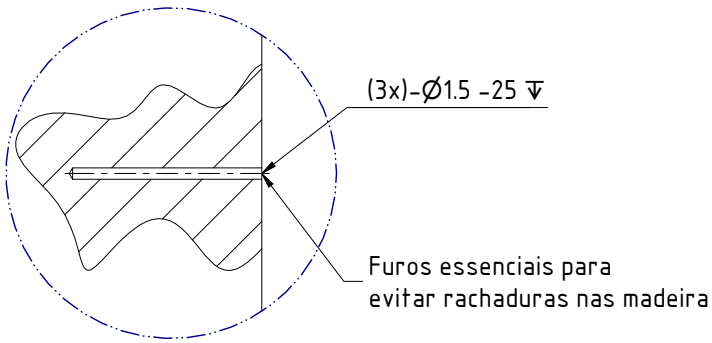

DETALHE A
(1 : 1)

PERSPECTIVA ISOMÉTRICA
(1 : 8)

2 (DUAS) UND

ATENÇÃO!
* CONSIDERAR SEMPRE AS COTAS
* CASO HAJA DÚVIDAS PERGUNTE
* REVISAR REGRAS E CANTOS VIVOS
* PARA PEÇAS MAIS COMPLEXAS
USAR TABELA ABAIXO, GRAU DE PRECISÃO (MÉDIO)

TABELA DE TOLERÂNCIA

Desvio permitido em dimensão linear				
0.5 a 3	3 a 6	6 a 30	30 a 120	120 a 400
± 0.1	± 0.1	± 0.2	± 0.3	± 0.5

Desvio permitido em chanfros e raios		
0.5 a 3	3 a 6	acima de 6
± 0.2	± 0.5	± 1

Desvio permitido em dimensões angular			
Até 10	10 a 50	50 a 120	120 a 400
± 1°	± 0°30'	± 0°20'	± 0°10'

	NÚMERO DA PEÇA: Lateral Long 18k		APLICAÇÃO: Chapa de Compensado Naval, Esp. 10mm		MÁQUINA: CETEVA
	DESENHISTA: WANDREW	DATA: 21/07/2025	DATA REV	CLIENTE: ELGIN	
MATERIAL: Compensado Naval, Esp.10mm	T.TÉRMICO / SUPERF.: -----		APROVADO	CHECADO POR	
DESENHO Nº: -----	DUREZA: -----	ESC.: 1 : 3	FORMATO: A4	DIEDRO	FL.: 4 /5

PROPRIEDADE EXCLUSIVA DE DELTA SOLLUTIONS,
NÃO DEVE SER COPIADO, REPRODUZIDO OU TRANSMITIDO
SEM AUTORIZAÇÃO PRÉVIA.

Divisória 18k

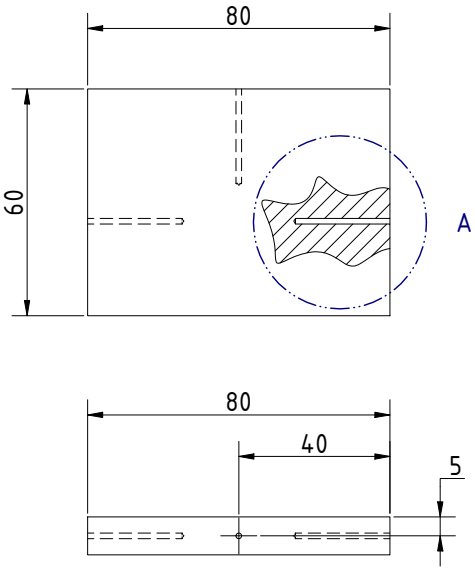

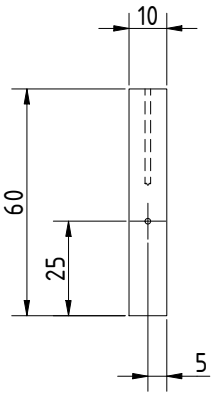

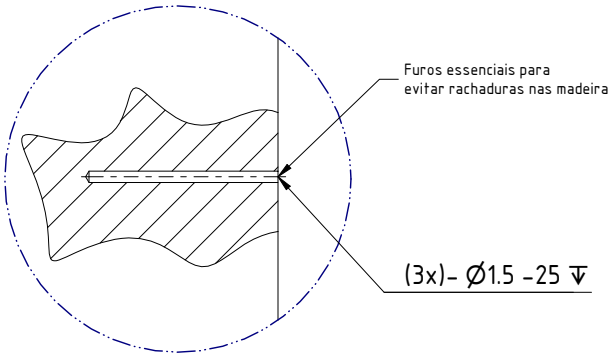

DETALHE A
(1 : 1)

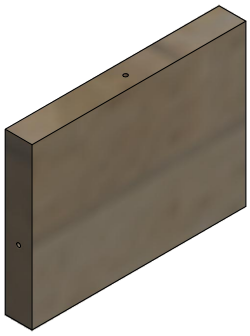

PERSPECTIVA ISOMÉTRICA
(1 : 2)

3 (TRÊS) UND

TABELA DE TOLERÂNCIA

Desvio permitido em dimensão linear				
0.5 a 3	3 a 6	6 a 30	30 a 120	120 a 400
± 0.1	± 0.1	± 0.2	± 0.3	± 0.5

Desvio permitido em chanfros e raios		
0.5 a 3	3 a 6	acima de 6
± 0.2	± 0.5	± 1

Desvio permitido em dimensões angular			
Até 10	10 a 50	50 a 120	120 a 400
± 1°	± 0°30'	± 0°20'	± 0°10'

ATENÇÃO!
* CONSIDERAR SEMPRE AS COTAS
* CASO HAJA DÚVIDAS PERGUNTE
* REVISAR TODAS AS COTAS
* PARA PEÇAS ANODIZADAS
USAR TABELA ABAIXO, GRAU DE PRECISÃO (MÉDIO)

MATERIAL: Compensado Naval, Esp.10mm	NÚMERO DA PEÇA: Divisória 18k		APLICAÇÃO: Chapa de Compensado Naval, Esp. 10mm		MÁQUINA: CETEVA
	DESENHISTA: WANDREW	DATA: 21/07/2025	DATA REV	CLIENTE	
	T.TÉRMICO / SUPERF.: ------		APROVADO	CHECADO POR	
DESENHO Nº: ------	DUREZA: ------	ESC.: 1 : 2	FORMATO: A4	DIEDRO	FL. 5 /5

PROPRIEDADE EXCLUSIVA DE DELTA SOLLUTIONS,
NÃO DEVE SER COPIADO, REPRODUZIDO OU TRANSMITIDO
SEM AUTORIZAÇÃO PRÉVIA.