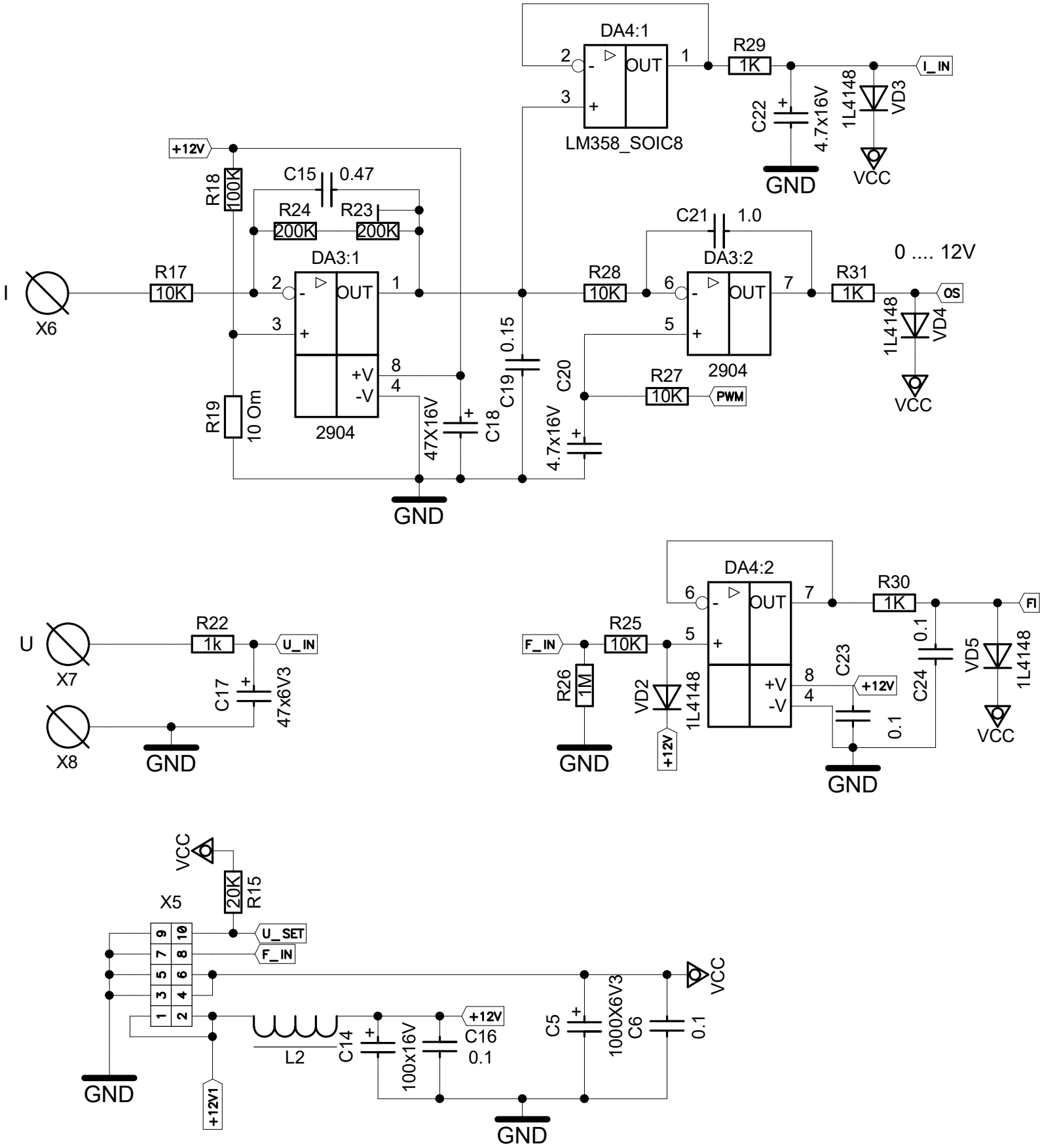

Блок питания 12V