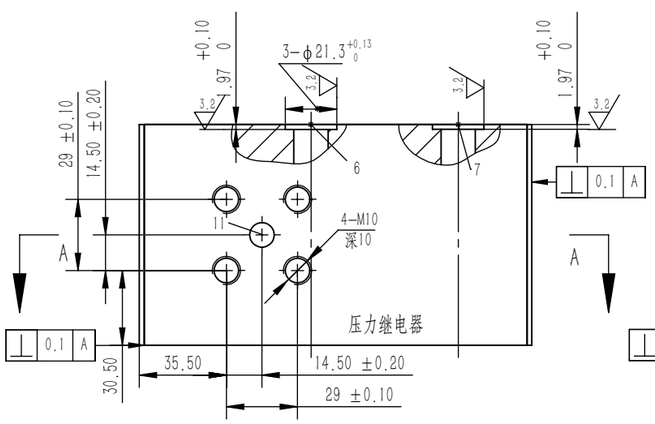

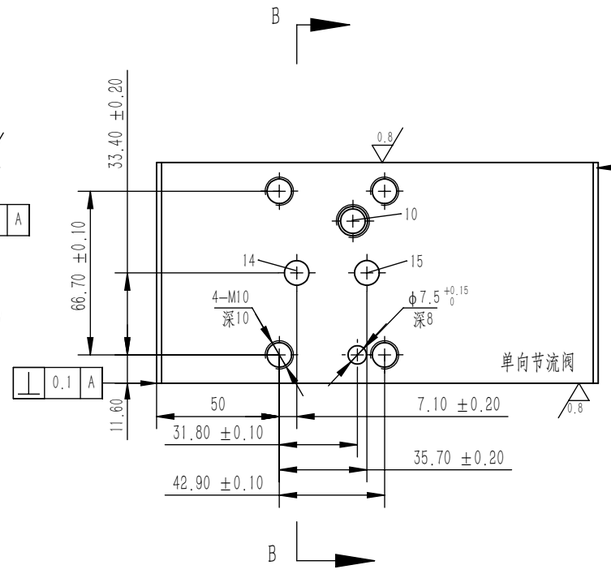

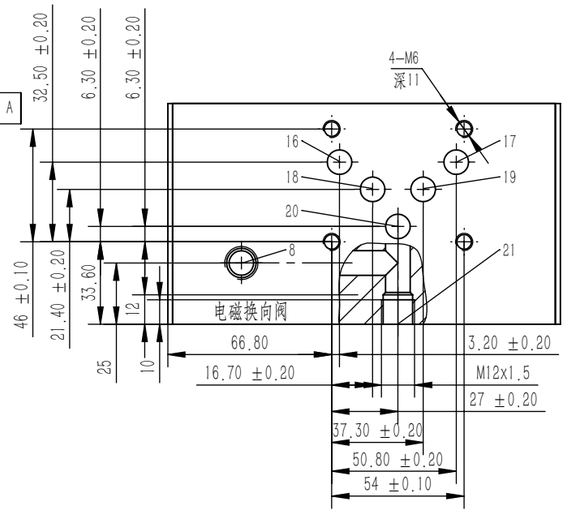

其余 6.3

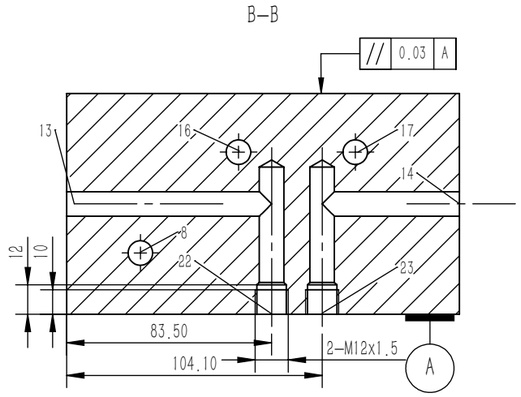

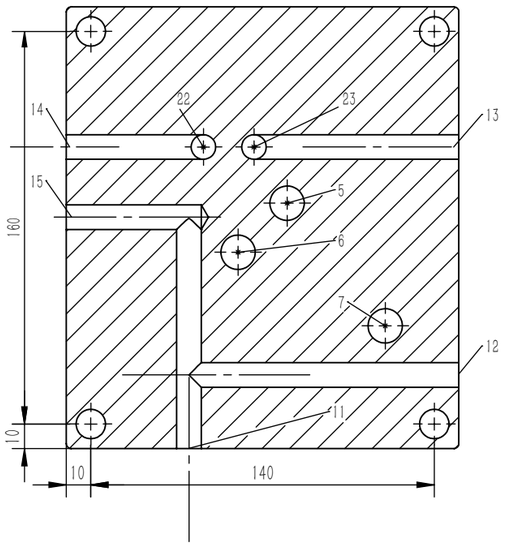

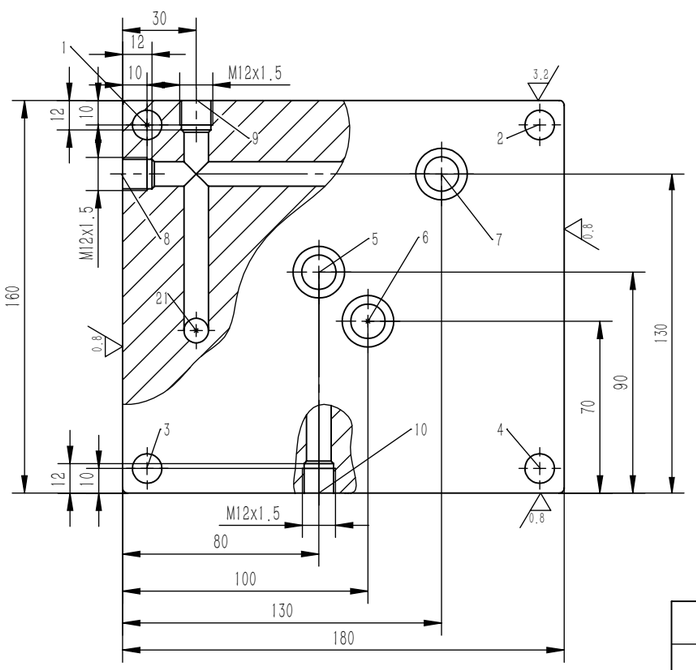

技术要求

1.未注圆角R2

						材质 <未指定>		
标记	处数	分区	更改文件号	签名	年 月 日	阶 段 标 记	重量	比例
设计	第4组	机电一班	标准化				2.409	1:2.5
校核			工艺					
主管设计			审核					
			批准			共 1 张 第 1 张	版本	

夹紧块零件图

“图样代号”

替代