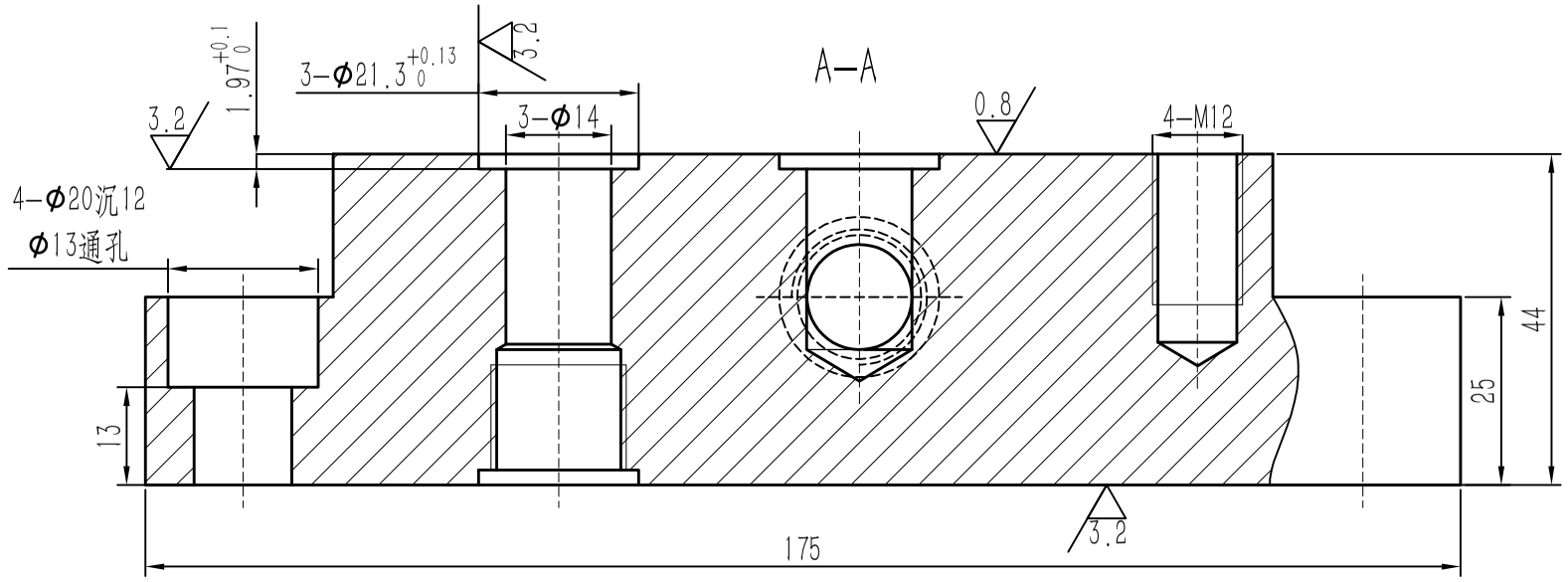

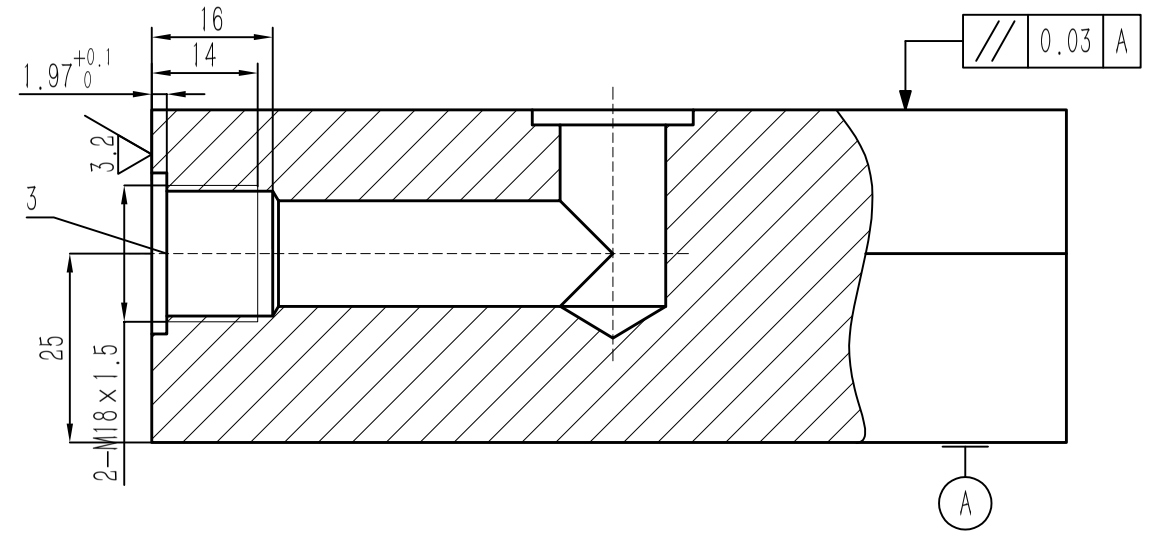

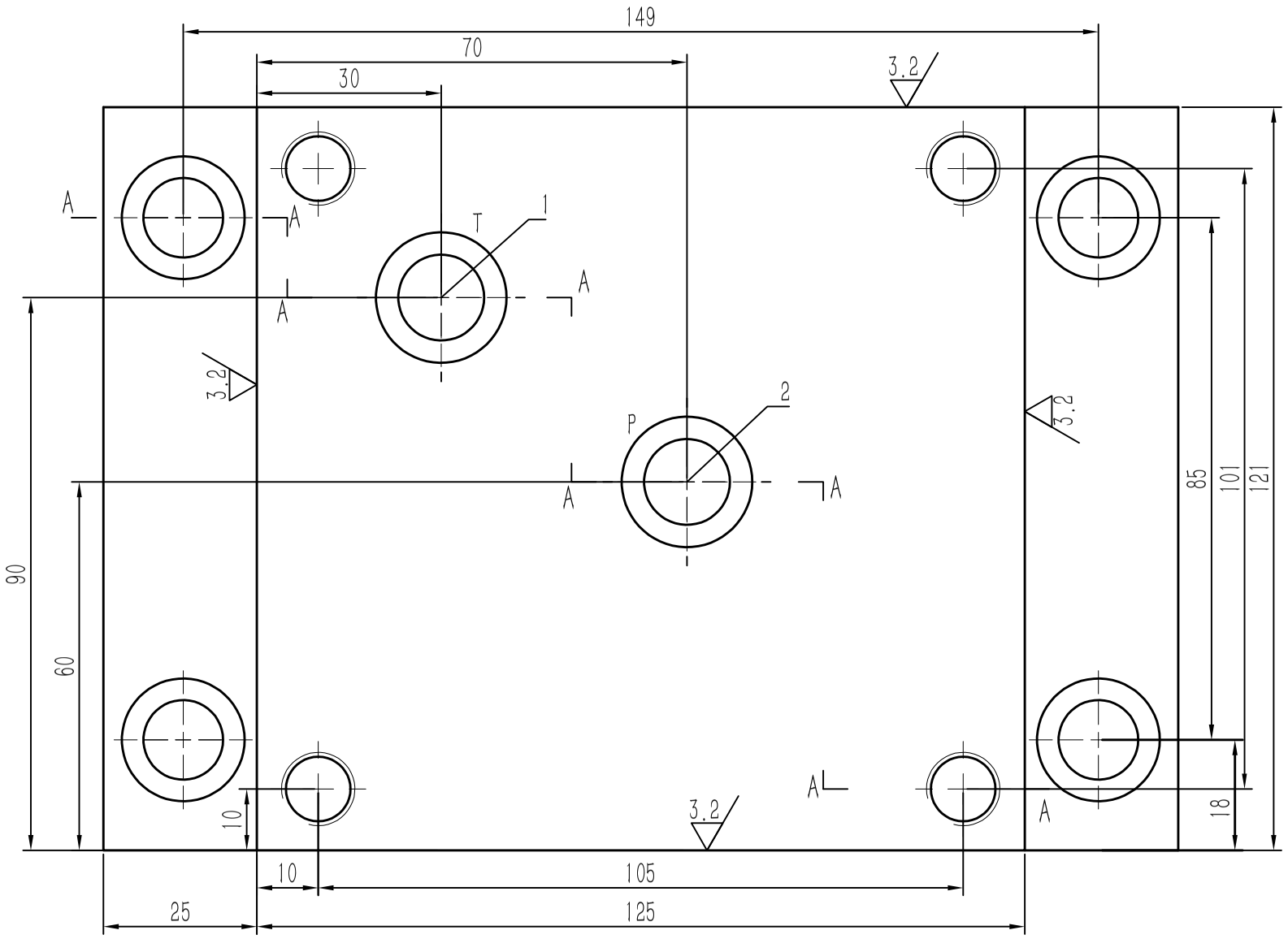

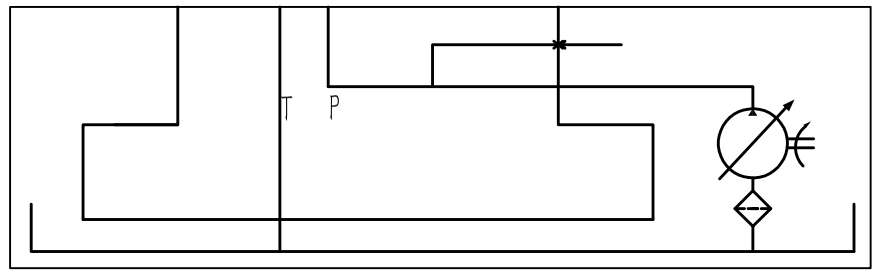

总体积(mm³)		6149750	总孔深(mm)	4703
6	顶盖	765250		430
5	定位块	771375		858
4	夹紧块	1073875		1109
3	压力块	1331000		1136
2	方向调速块	1391500		1046
1	底板	816750		124
层 数	层 名	体 积(单位mm³)		孔 深(mm)

孔 号	孔 径	孔 深	相交孔号
1	Φ14	通孔	
2	Φ14	19	3
3	Φ14	61	2

标记	处数	分 区	更改文件号	签名	年、月、日
设 计			标准化		
审 核					
工 艺			批 准		

1 : 1

阶 段 标 记	重 量	比 例

共 张 第 页

广东工业大学

底板

林尔特 3119000389