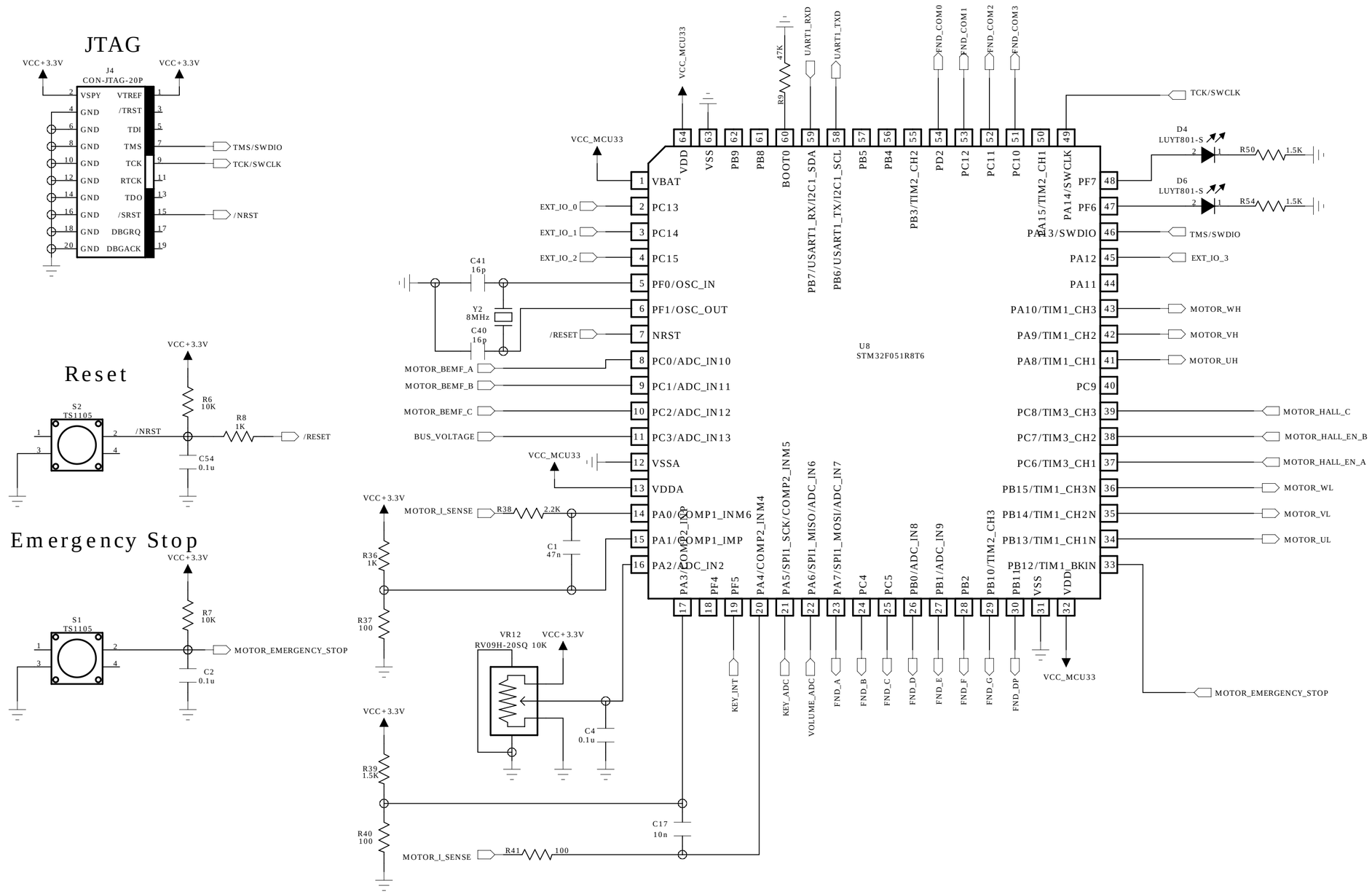

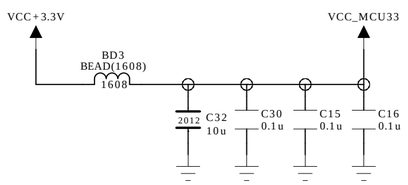

TITLE :		
DRAWN BY :		
DATE : / /	REV :	SHEET :

FND

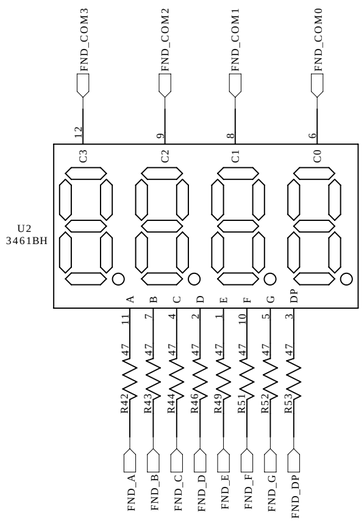

ADC Key

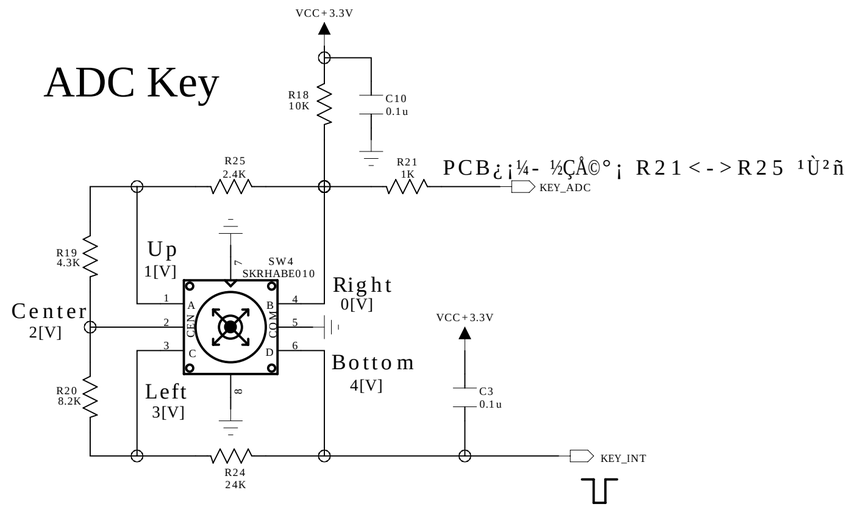

Volume

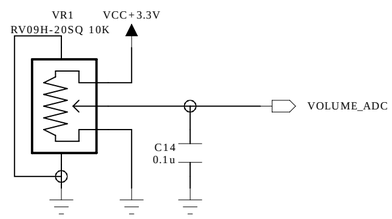

UART

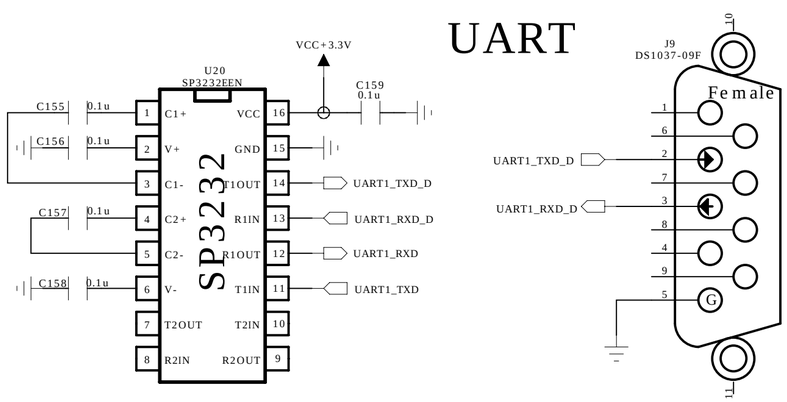

External I/O

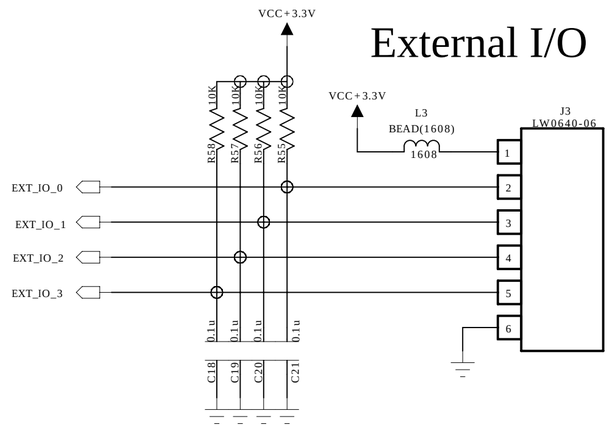

TITLE :		
DRAWN BY :		
DATE : / /	REV :	SHEET :

Power

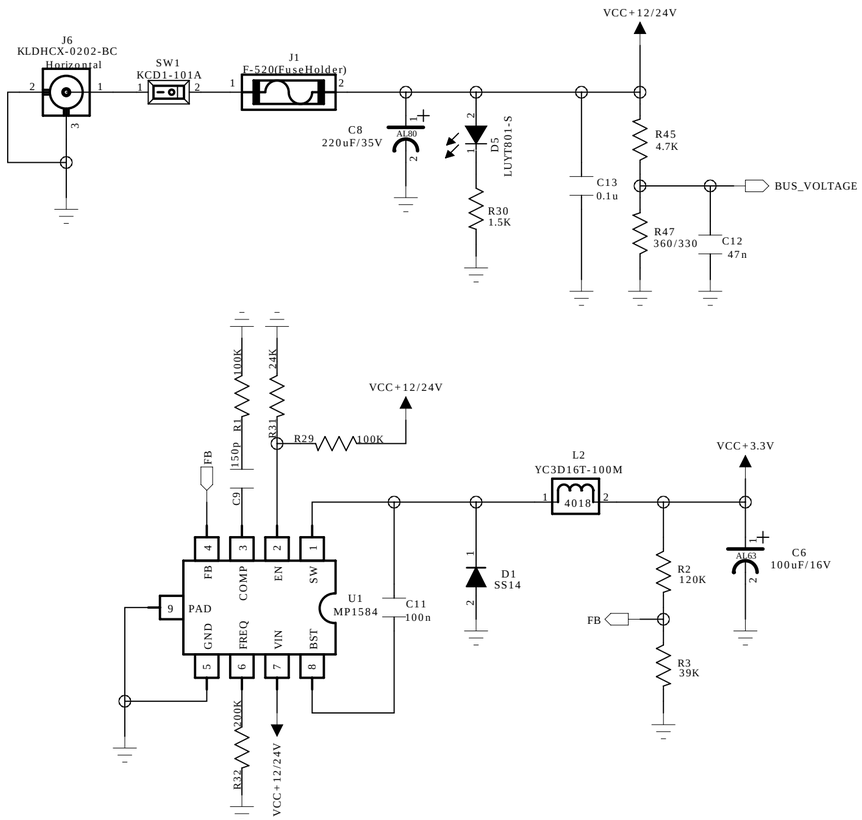

Motor_Interface

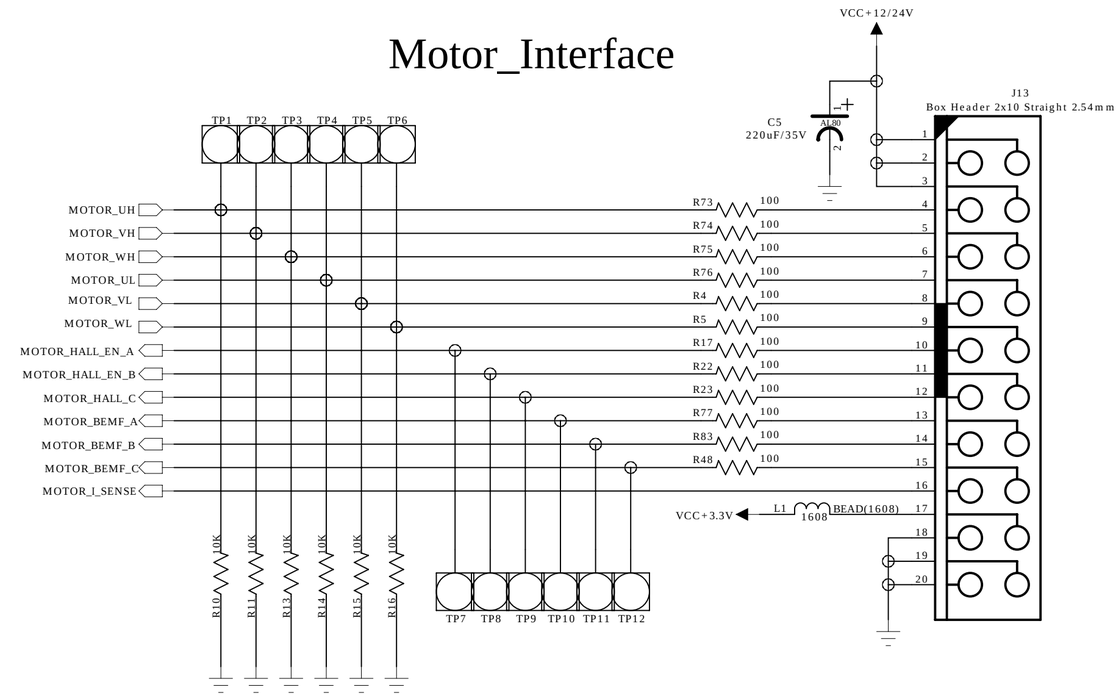

For GND

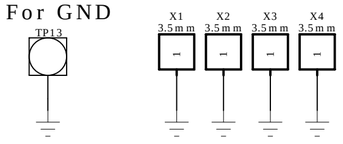

TITLE :		
DRAWN BY :		
DATE : / /	REV :	SHEET :