原始正弦信号

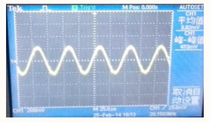

放大后直流信号

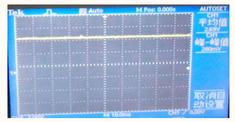

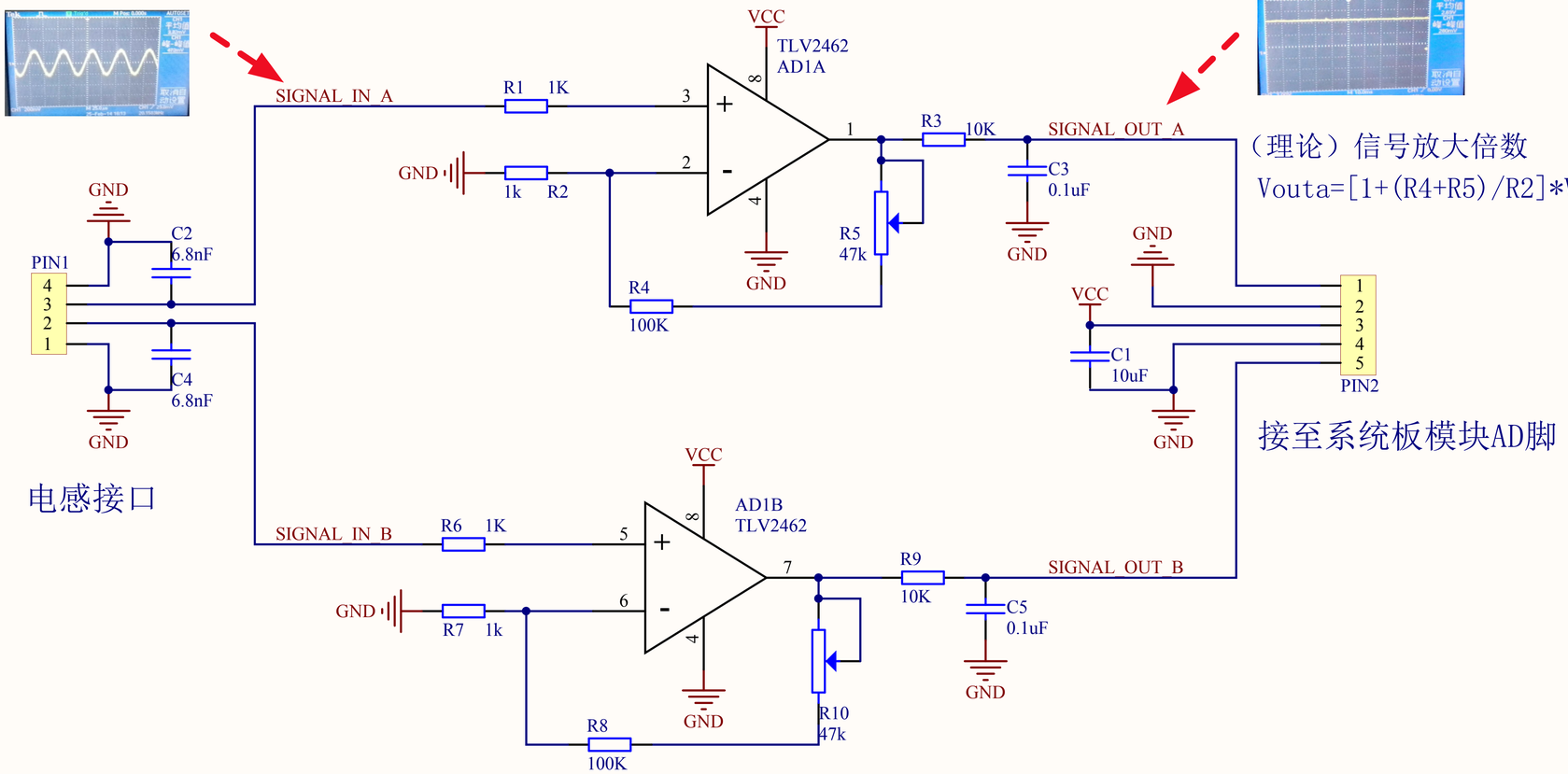

电感接口

（理论）信号放大倍数

Vouta=[1+(R4+R5)/R2]*Vina

接至系统板模块AD脚

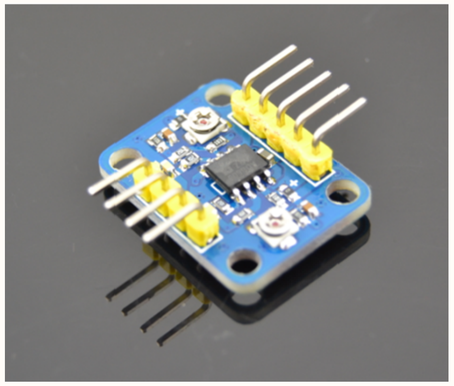

模块实物图片

特性说明：

1. 供电电压：3.3V~6V
2. 理论放大倍数：100~148倍
3. 尺寸：17cmX22cm
4. 定位孔：4X Φ3

蓝宙电子-电磁信号放大器模块 V2.0

http://landzo.taobao.com

Title		
Size A4	Number	Revision
Date: 2014-04-20		Sheet of
File: E:\ \..\ 2 .SchDoc		Drawn By: