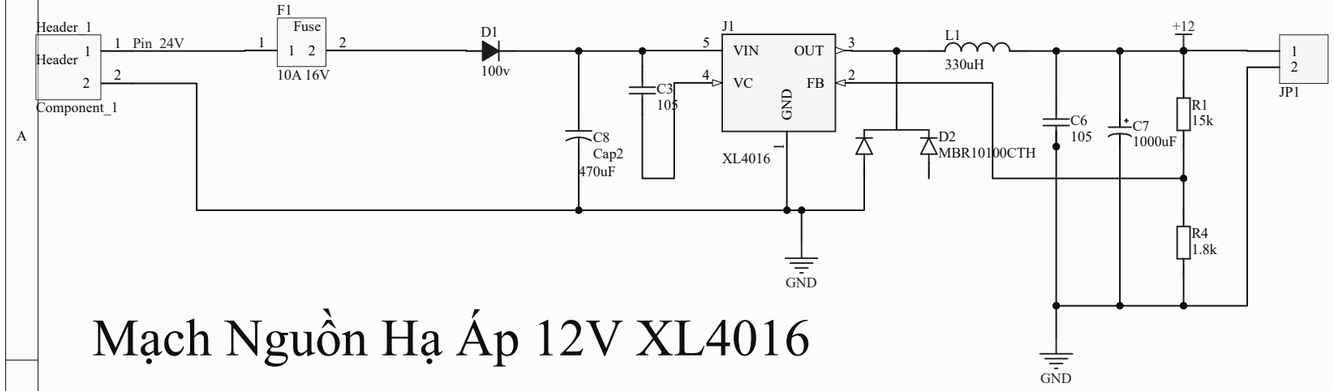

Mạch Nguồn Hạ Áp 12V XL4016

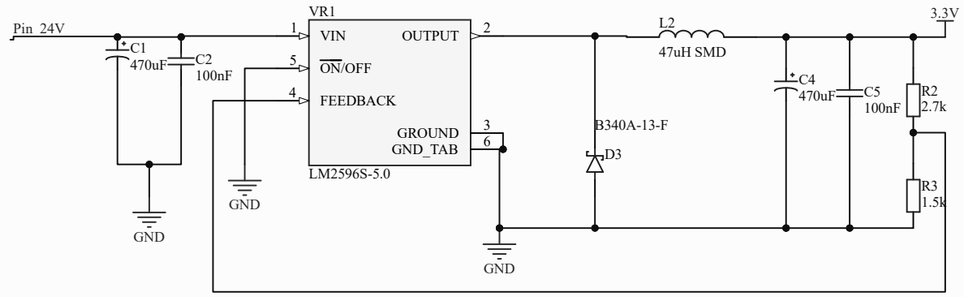

Mạch Nguồn Hạ Áp 3.3V LM2596

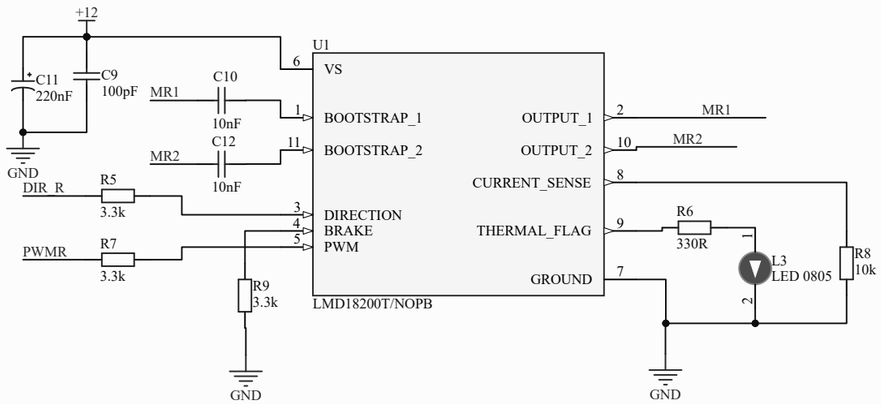

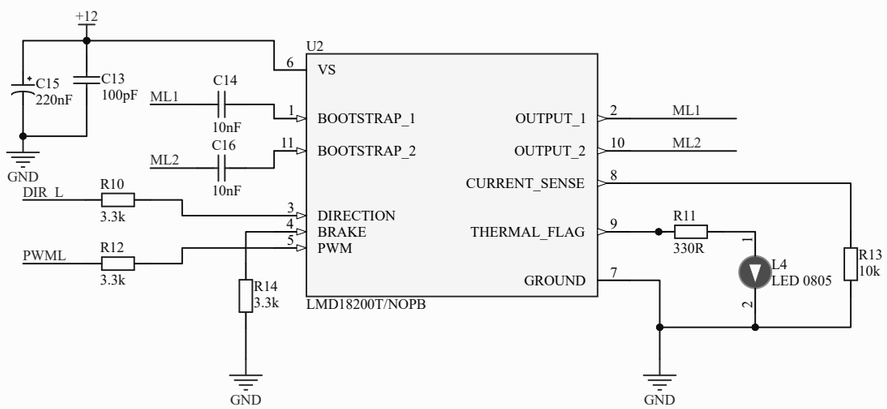

Mạch Cầu H LMD18200

Terminal Output

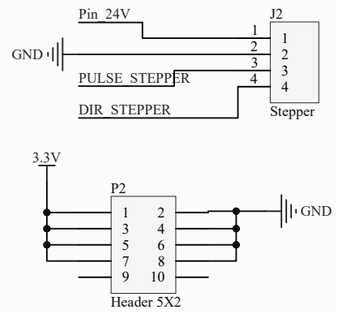

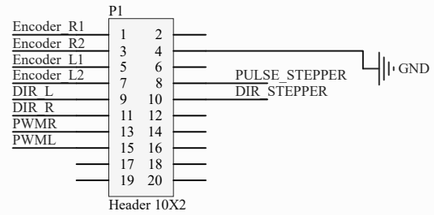

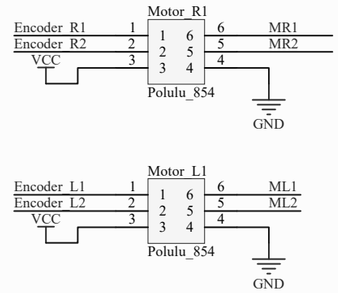

Title		
Size A3	Number	Revision
Date: 5/04/2024		Sheet of
File: F:\DATN_HK2\..\Sheet6.SchDoc		Drawn By: