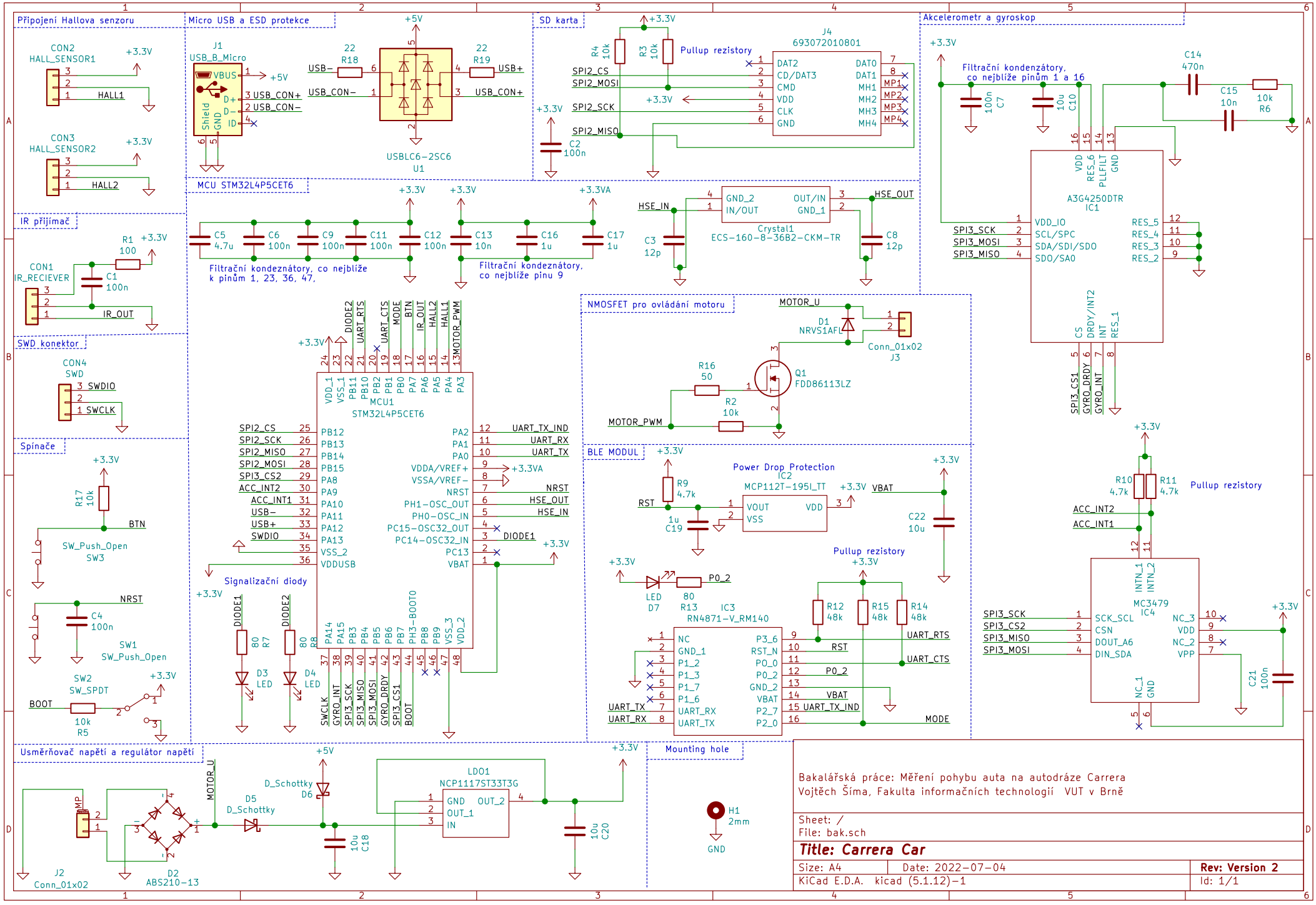
Připojení Hallova senzoru
CON2
HALL_SENSOR1
HALL1
CON3
HALL_SENSOR2
HALL2
Micro USB a ESD protekce
J1
USB_B_Micro
USB_CON+
USB_CON−
USBLC6−2SC6
U1
SD karta
J4
693072010801
Pullup rezistory
SPI2_CS
SPI2_MOSI
SPI2_SCK
SPI2_MISO
Akcelerometr a gyroskop
Filtrační kondenzátory, co nejblíže pinům 1 a 16
A3G4250DTR
IC1
SPI3_SCK
SPI3_MOSI
SPI3_MISO
SPI3_CS1
GYRO_DRDY
GYRO_INT
IR přijímač
CON1
IR_RECIEVER
IR_OUT
SWD konektor
CON4
SWD
SWDIO
SWCLK
MCU STM32L4P5CET6
Filtrační kondeznátory, co nejblíže k pinům 1, 23, 36, 47,
Filtrační kondeznátory, co nejblíže pinu 9
Crystal1
ECS−160−8−36B2−CKM−TR
HSE_IN
HSE_OUT
MCU1
STM32L4P5CET6
NMOSFET pro ovládání motoru
MOTOR_U
MOTOR_PWM
NRVS1AFL
FDD86113LZ
Conn_01x02
J3
Spínače
SW_Push_Open
SW3
SW1
SW_Push_Open
SW2
SW_SPDT
BOOT
BTN
NRST
Signalizační diody
LED
D3
D4
BLE MODUL
Power Drop Protection
IC2
MCP112T−195I_TT
VBAT
RN4871−V_RM140
IC3
UART_RTS
UART_CTS
UART_TX
UART_RX
UART_TX_IND
MODE
MC3479
IC4
Pullup rezistory
Usměrňovač napětí a regulátor napětí
Conn_01x02
J2
ABS210−13
D2
D_Schottky
LDO1
NCP1117ST33T3G
Mounting hole
H1
2mm
GND
Bakalářská práce: Měření pohybu auta na autodráze Carrera
Vojtěch Šíma, Fakulta informačních technologií VUT v Brně
Sheet: /
File: bak.sch
Title: Carrera Car
Size: A4
Date: 2022−07−04
Rev: Version 2
KiCad E.D.A. kicad (5.1.12)−1
Id: 1/1