DEMAG®
A TEREX BRAND

All Terrain Crane

AC700-8

HIGHLIGHT
ハイライト

AC700-8

- ▶ 12t車軸重 8軸車で最長のシステム
- ▶ 60m 伸縮ブーム、最長149.5m
- ▶ SSLシステムが吊上げ能力を向上
  (サイドウェイスーパーリフト)
- ▶ 星型アウトリガによる高い剛性

DEMAG
A TEREX BRAND

CONTENTS

記号説明 ―― 04
寸法 ―― 05
仕様 ―― 07
カウンタウエイト ―― 08
装備品 ―― 09

HA
メインブーム ―― 15

HA-SSL
SSL装備メインブーム ―― 19

HAV
オフセット式補助ジブ ―― 21

HAV-SSL
SSL装備オフセット式補助ジブ ―― 23

LF
軽量固定ジブ ―― 25

LF-SSL
SSL装備軽量固定ジブ ―― 27

WIHI
ラフィングフライジブ ―― 30

WIHI-SSL
SSL装備ラフィングフライジブ ―― 40

吊り上げ荷重に関する説明 ―― 46
技術的な説明 ―― 47

KEY

記号説明

- カウンタウエイト
- アウトリガ張出し幅
- 作業半径
- メインブーム
- オフセット式補助ジブ
- 固定オフセット式ジブ
- ラフィングフライジブ
- アダプタ
- 最大軸荷重
- 駆動機構
- タイヤサイズ
- フックブロック
- ホイストウインチ
- サイドウエイスーパーリフト
- 走行速度
- メインブーム伸縮
- メインブーム起伏角度
- 旋回
- 稼働速度
- ロープ最大ラインプル
- ロープ直径
- ロープ長さ
- フックブロック（能力・シーブ数・ロープ直径）
- ロープ掛け本数
- フックブロック能力
- フックブロック質量
- フック巻上げ限界距離
- ブーム先端シーブ数
- 前方アウトリガ
- 後方アウトリガ
- アウトリガ反力
- アウトリガジャッキストローク
- 道路登坂能力 オンロード 又は オフロード
- 後部格納箱を含む積載重量

DEMAG
A TEREX BRAND

DIMENSION

寸法

公道走行姿勢図

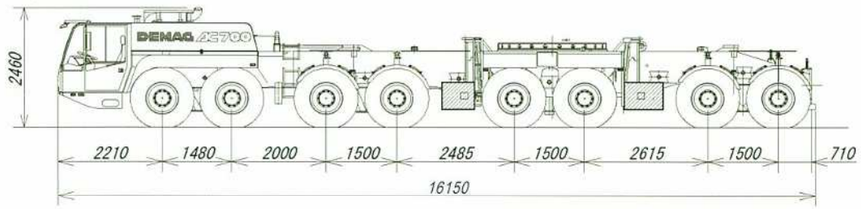

構内走行姿勢図

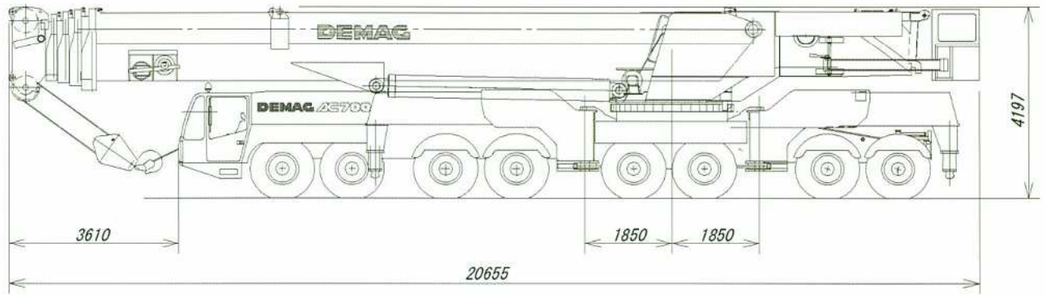

直角通路幅

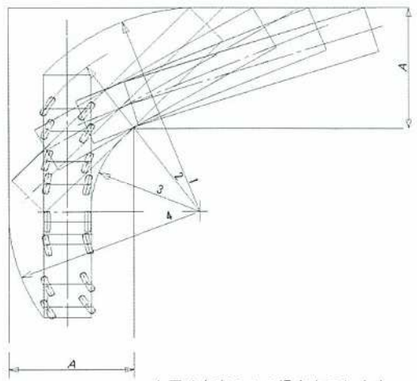

上図は台車のみの場合を示します

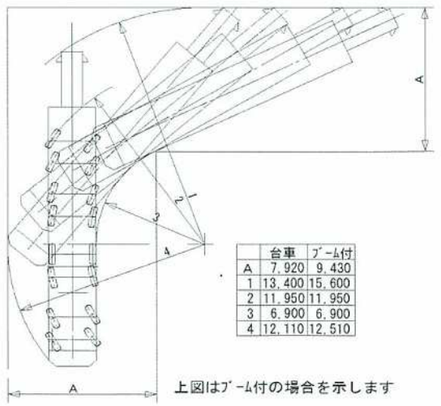

	台車	ブーム付
A	7,920	9,430
1	13,400	15,600
2	11,950	11,950
3	6,900	6,900
4	12,110	12,510

上図はブーム付の場合を示します

DIMENSION

寸法

AC700-8

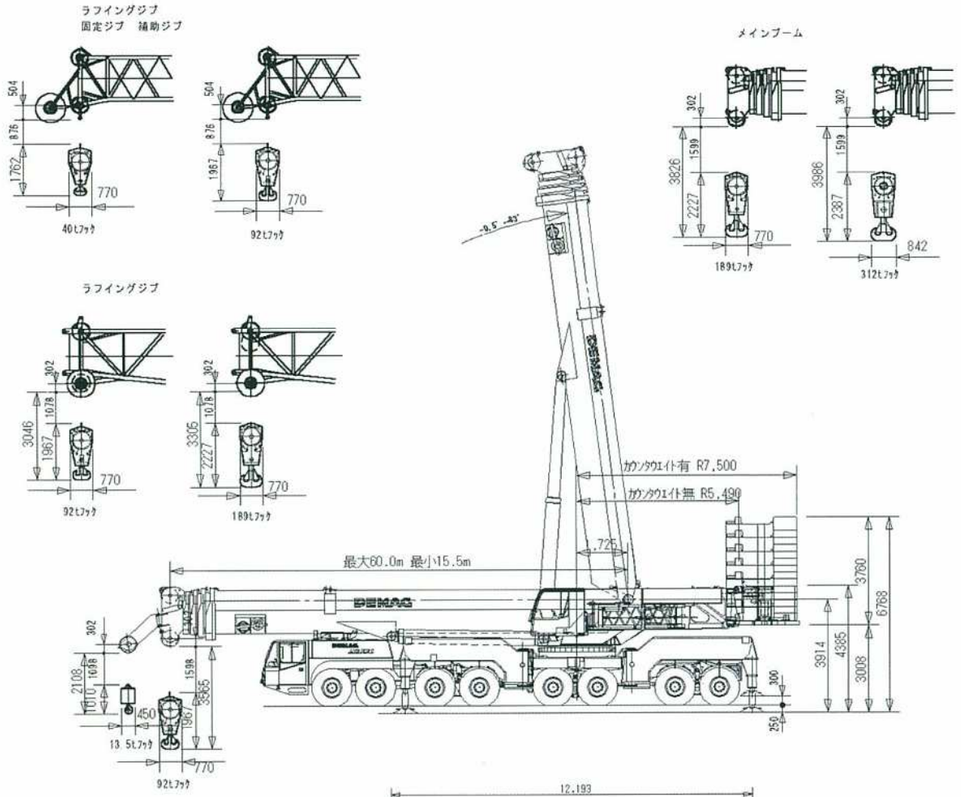

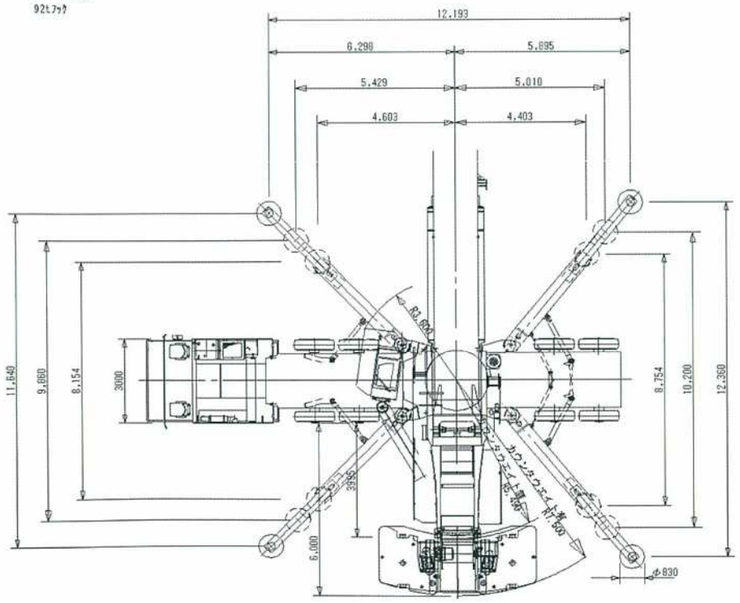

SPECIFICATIONS

仕様

AC700-8

8,5 t	62,0 t	16 x 8 x 14	385/95R25	–	–	–	–	–	–
12,0 t	108,0 t	16 x 8 x 14	385/95R25	–	X	–	–	–	5,7 t
12,0 t	108,0 t	16 x 8 x 14	385/95R25	–	X	–	–	–	4,7 t
13,7 t	123,0 t	16 x 8 x 14	385/95R25	40-1-26	X	X	X	–	–
14,5 t	125,0 t	16 x 8 x 14	385/95R25	40-1-26	X	–	X	X	–
15,5 t	139,0 t	16 x 8 x 14	385/95R25	40-1-26	X	X	X	X	5,7 t
15,5 t	139,0 t	16 x 8 x 14	385/95R25	40-1-26	X	X	X	X	4,7 t

1 公道モード

2 手動モード

3 蟹走行モード

185 t	185 t	75 km/h[1]
550 mm	550 mm	

1）道路基準により異なります

	385 /95 R 25 14.00 R 25
	35 %
	40 %

1	136 m/min	135 kN	26 mm	550 m
2	150 m/min	135 kN	26 mm	770 m
	0.7 min-1			
	ca. 480 s (15.5-60m)			
	ca. 120 s (-5° - +83°)			

1	13.6	15-0-26	9	900	2.0 m
2	27.0	40-1-26	9	1200	2.7 m
3	40.3	40-1-26	9	1200	2.7 m
4	53.5	100-3-26	9	1800	3.0 m
5	66.5	100-3-26	9	1800	3.0 m
6	79.4	100-3-26	9	1800	3.0 m
7	92.2	100-3-26	9	1800	3.0 m
8	104.8	160-5-26	9	2200	3.0 m
9	117.3	160-5-26	9	2200	3.0 m
10	129.7	160-5-26	9	2200	3.0 m
11	142.0	160-5-26	9	2200	3.0 m
12	154.1	200-7-26	9	2600	3.0 m
13	166.1	200-7-26	9	2600	3.0 m
14	178.1	200-7-26	9	2600	3.0 m
15	189.8	200-7-26	9	2600	3.0 m
16	201.5	250-9-26	9	2800	4.5 m
17	213.1	250-9-26	9	2800	4.5 m
18	224.5	250-9-26	9	2800	4.5 m
19	235.8	250-9-26	9 + S1	2800	4.5 m
20	247.0	320-11-26	9 + S1	3500	4.5 m
21	258.1	320-11-26	9 + S1	3500	4.5 m
22	269.1	320-11-26	9 + S1	3500	4.5 m
23	280.0	320-11-26	9 + S1	3500	4.5 m
24	290.7	320-13-26	9 + S1	4000	4.5 m
25	301.4	320-13-26	9 + S1	4000	4.5 m
26	312.0	320-13-26	9 + S1	4000	4.5 m

COUNTERWEIGHT

カウンタウエイト

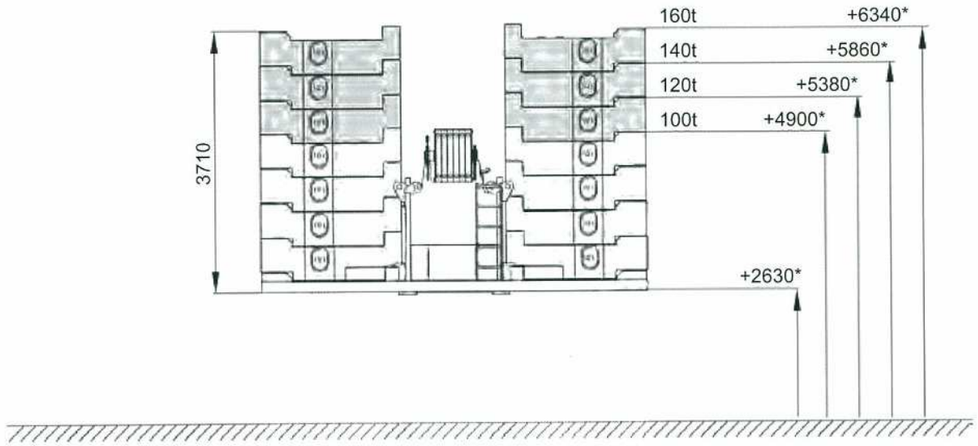

* 地上からの後端高さ

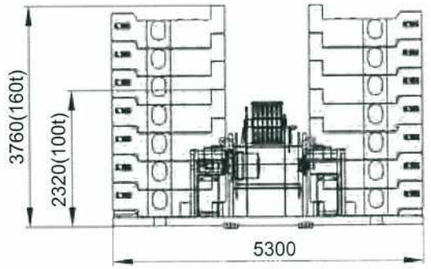

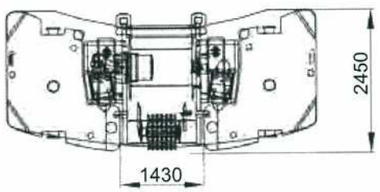

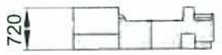

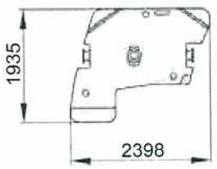

10t

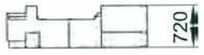

20t

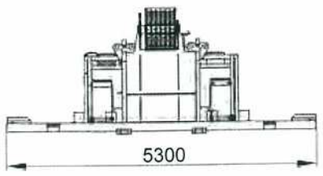

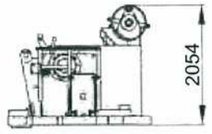

EQUIPMENT

装備品

起伏シリンダ付き上部旋回体

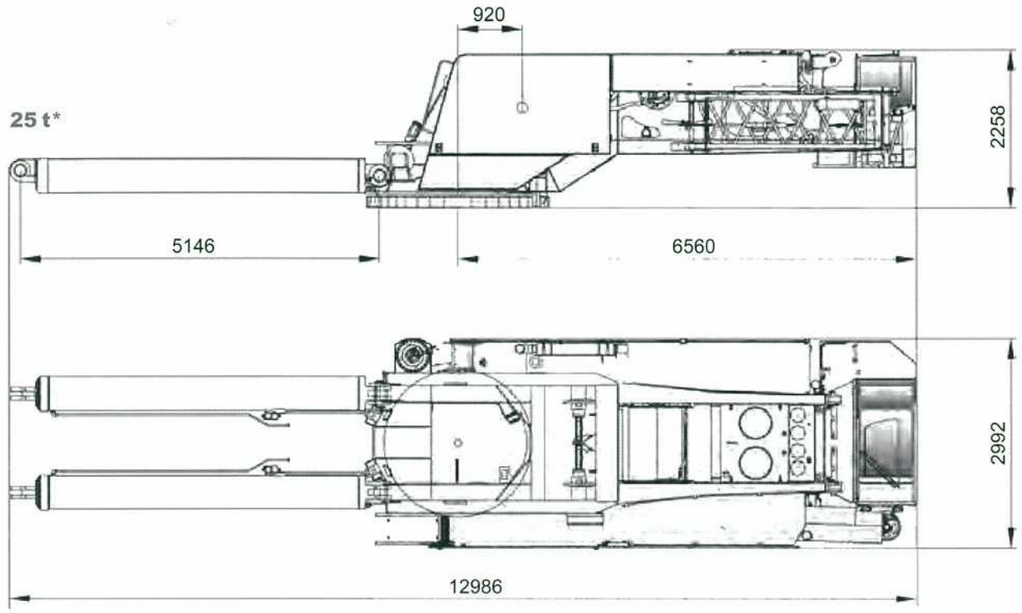

* 起伏シリンダを含む

メインブーム

42 t

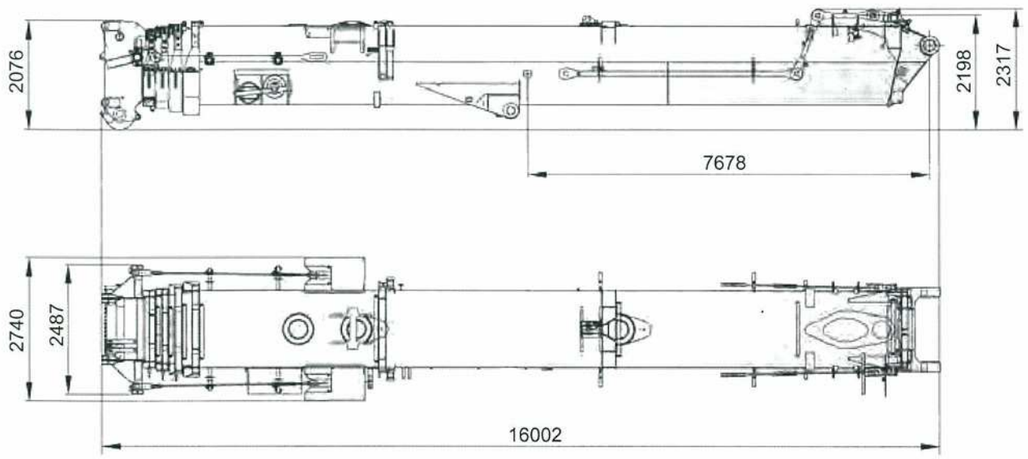

サイドウェイスーパーリフト

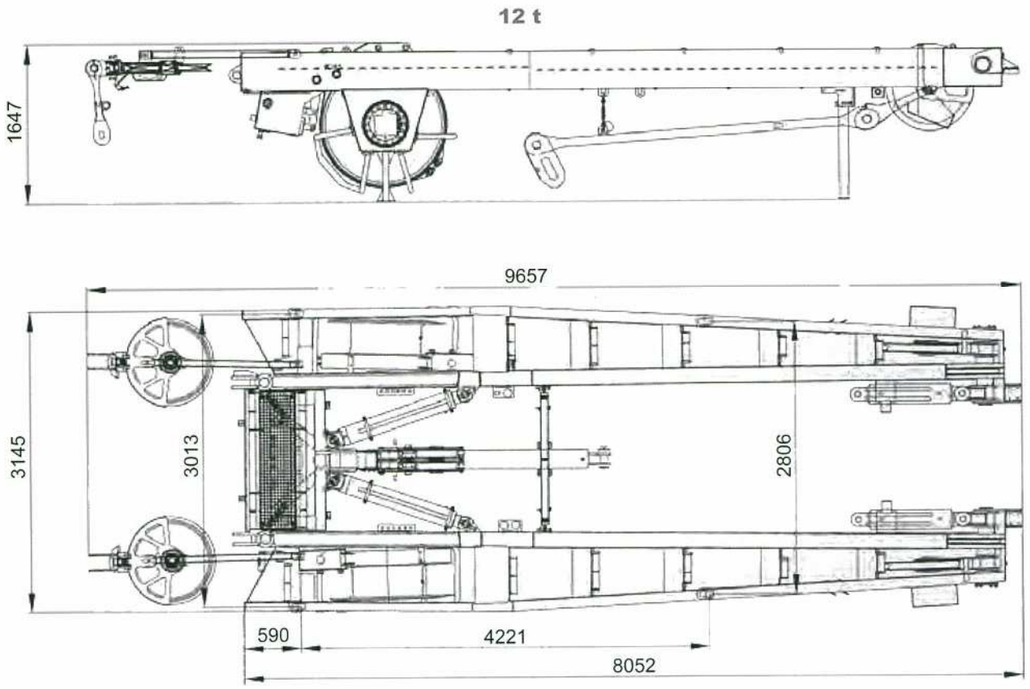

アウトリガ

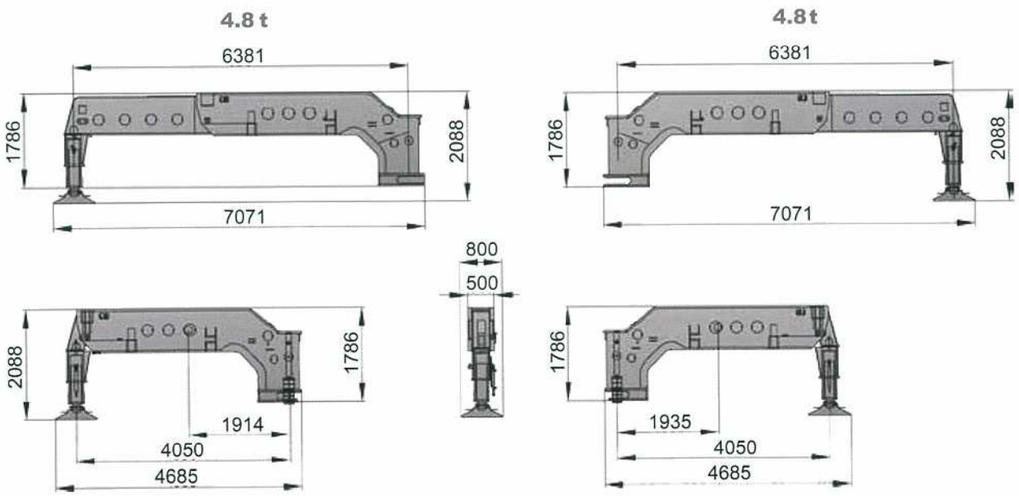

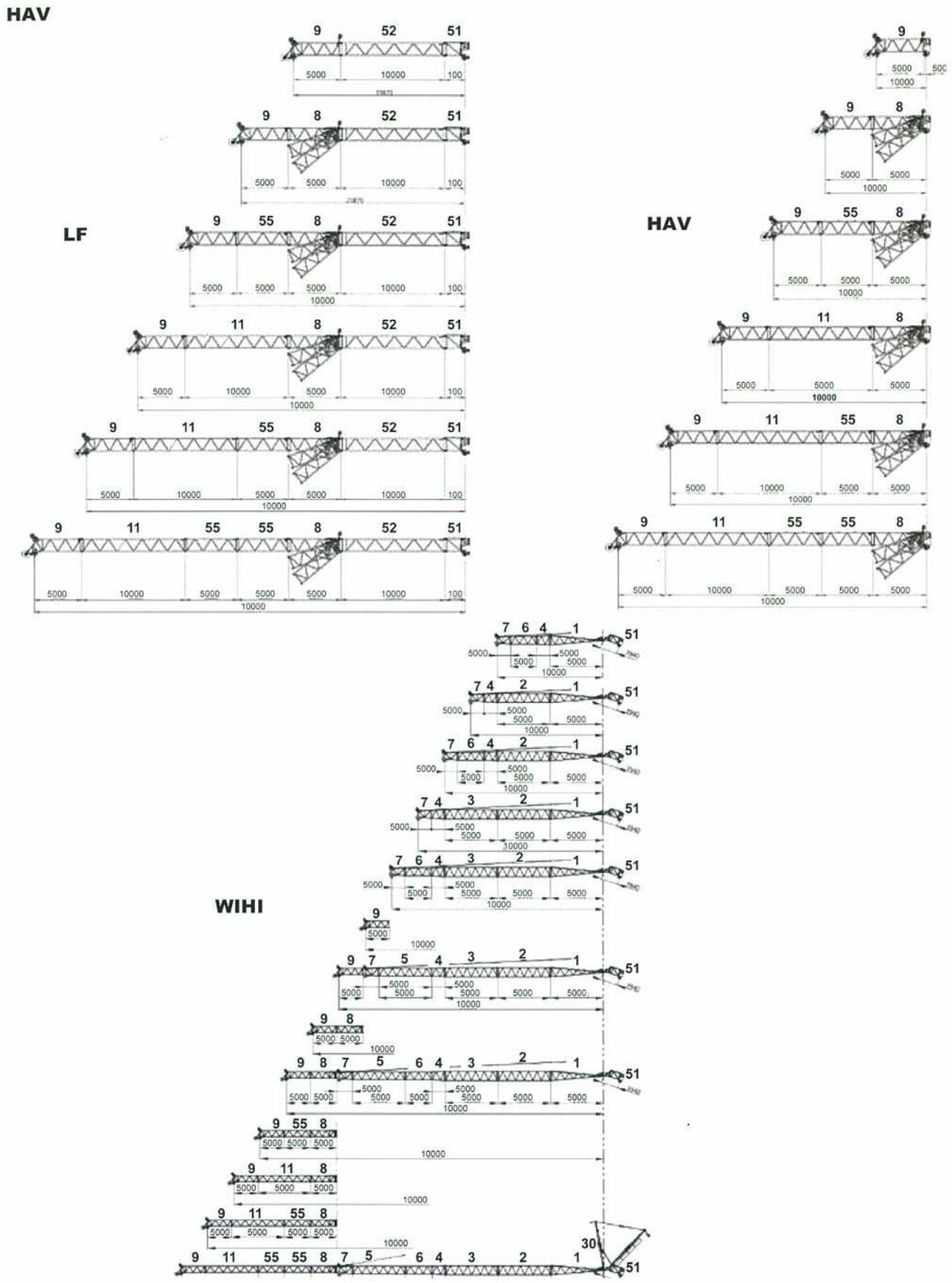

EQUIPMENT

装備品

AC700-8

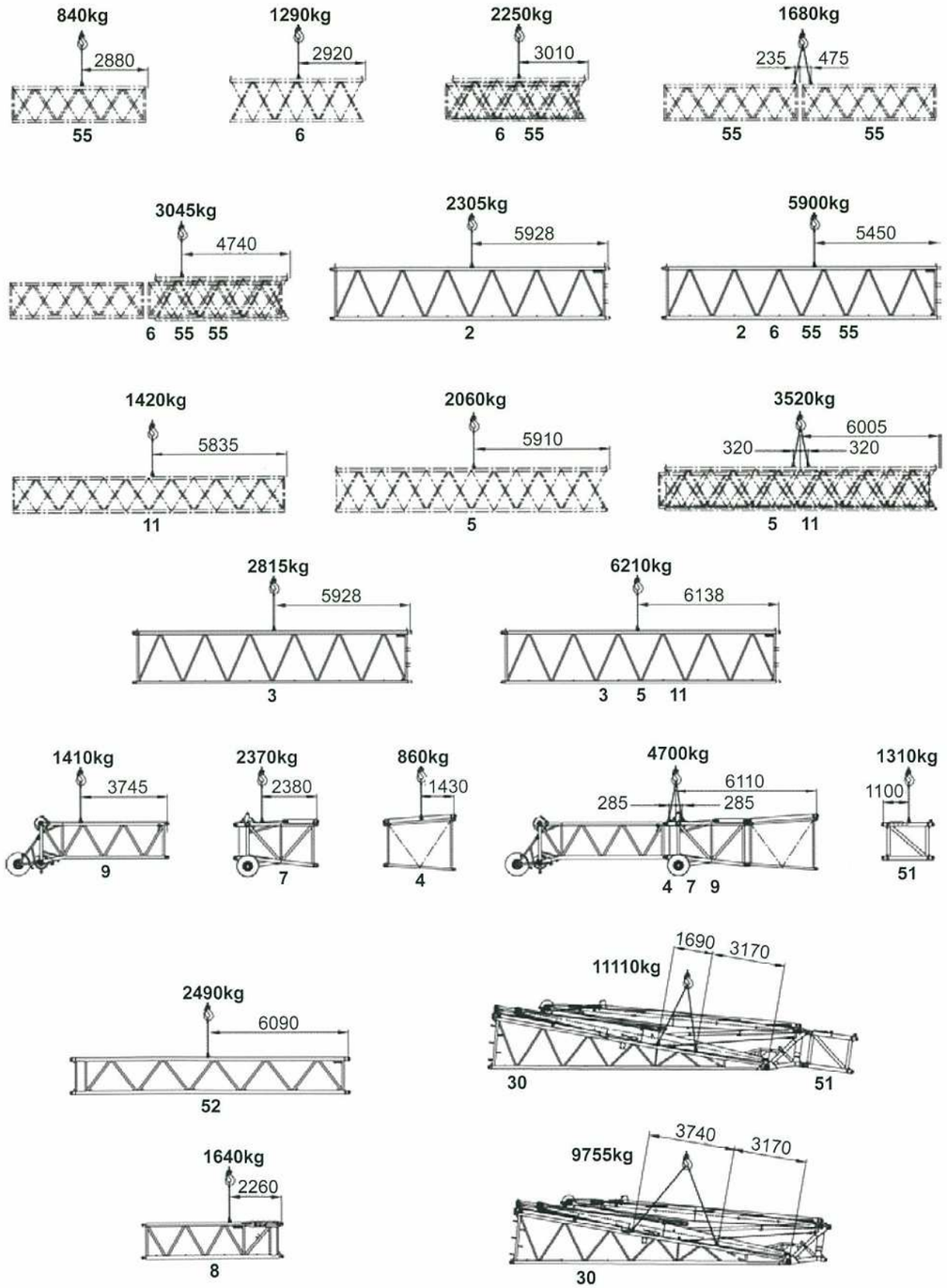

BOOM COMBINATIONS

ブームコンビネーション

AC700-8

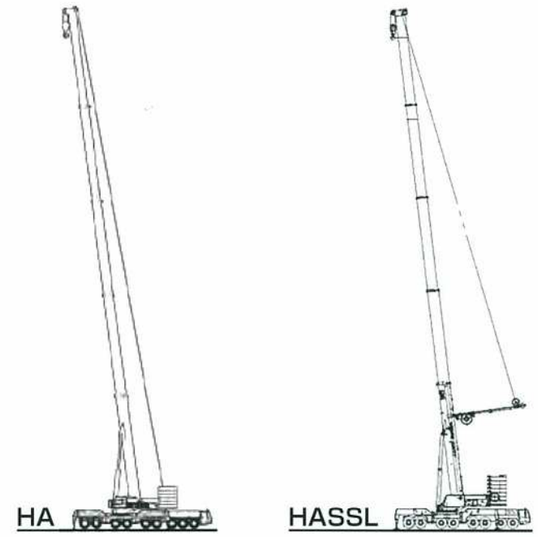

HA 15.5~60m
HA-SSL 35.5~60m

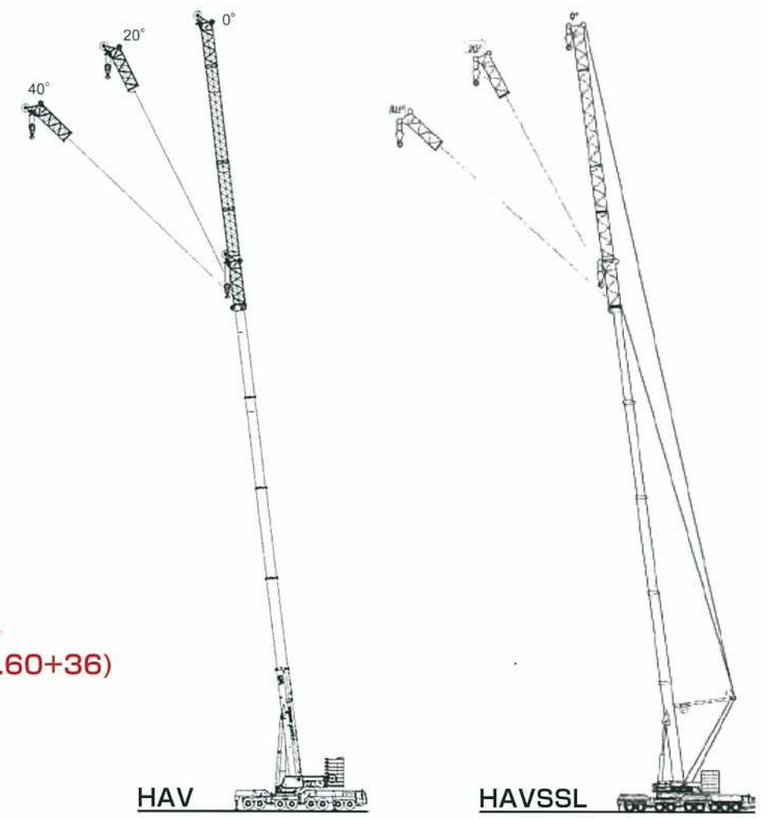

HAV/HAV-SSL
66~96m(max.60+36)

BOOM COMBINATIONS

ブームコンビネーション

AC700-8

LF	70.5～105.5m (max.55.5+50)
LF-SSL	75.5～110m (max.60+50)

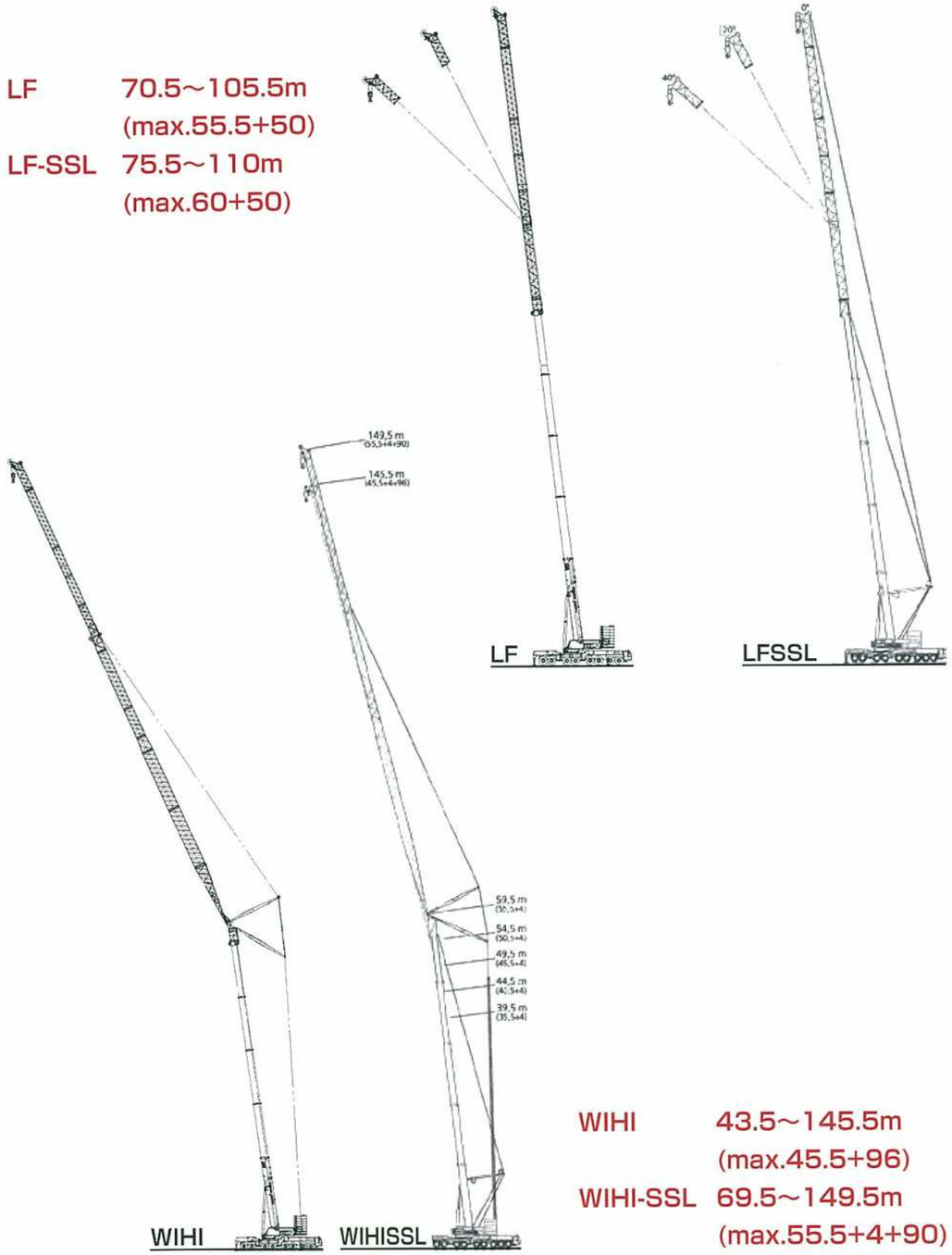

WIHI	43.5～145.5m (max.45.5+96)
WIHI-SSL	69.5～149.5m (max.55.5+4+90)

HA

メインブーム

AC700-8

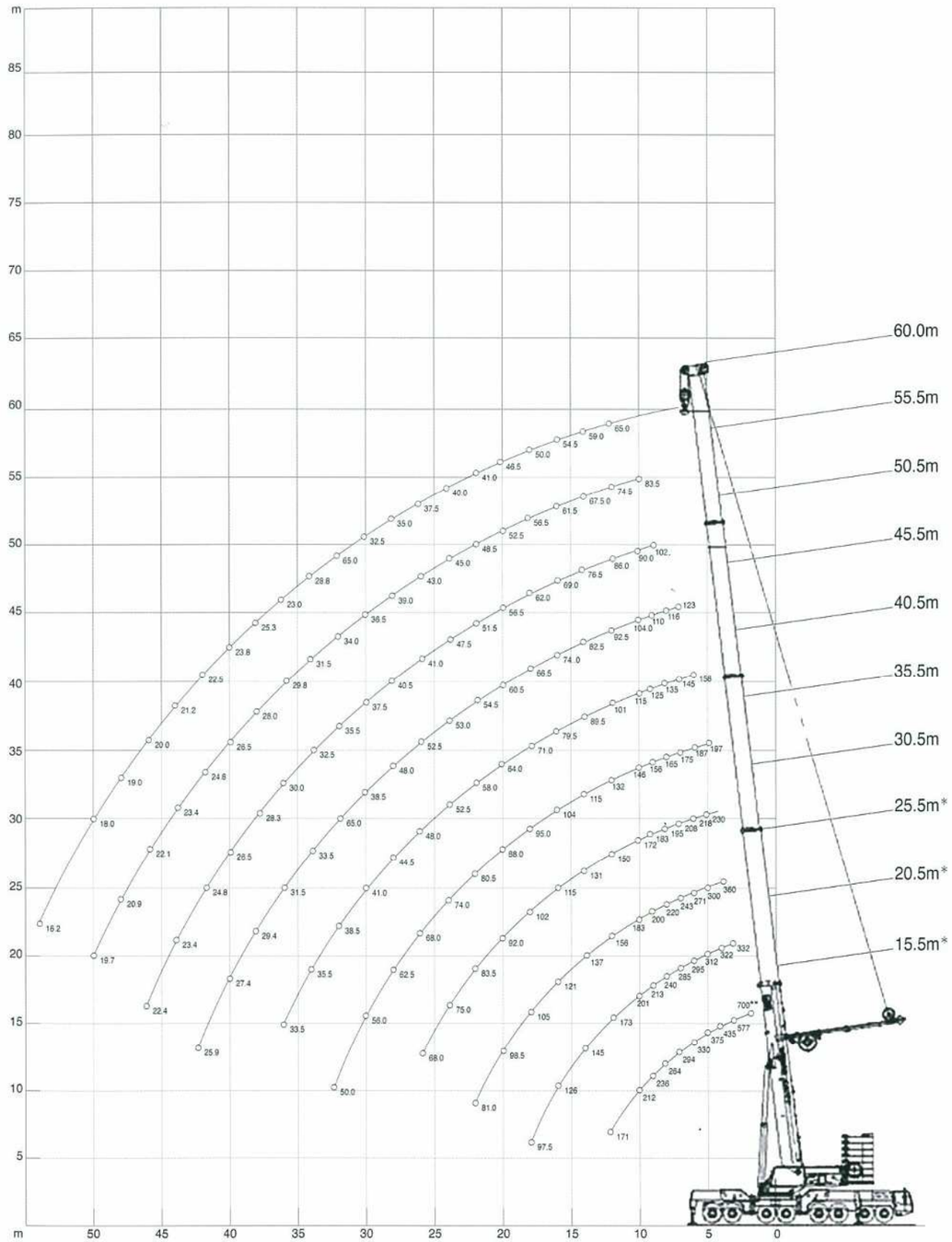

*15頁を参照ください。
**吊上げ性能クラス

メインブーム

140 t　360°　ISO

m	15,5 *	15,5	20,5 *	20,5	25,5 *	25,5	30,5	35,5	40,5	45,5	50,5	55,5	60,0	m
	(m)													
	t	t	t	t	t	t	t	t	t	t	t	t	t	
	700,0**	-	-	-	-	-	-	-	-	-	-	-	-	
3	577,0 1)	312,0	312,0	312,0	-	-	-	-	-	-	-	-	-	3
3,5	473,0 2)	312,0	312,0	312,0	-	-	-	-	-	-	-	-	-	3,5
4	435,0 2)	311,0	312,0	310,0	300,0	300,0	-	-	-	-	-	-	-	4
4,5	403,0 2)	293,0	312,0	291,0	300,0	292,0	-	-	-	-	-	-	-	4,5
5	375,0 2)	276,0	312,0	275,0	300,0	275,0	230,0	197,0	-	-	-	-	-	5
6	330,0 2)	248,0	296,0	246,0	271,0	247,0	218,0	187,0	158,0	-	-	-	-	6
7	294,0 2)	224,0	266,0	223,0	243,0	223,0	206,0	176,0	146,0	123,0	-	-	-	7
8	264,0	205,0	240,0	203,0	220,0	204,0	195,0	166,0	135,0	116,0	-	-	-	8
9	236,0	188,0	219,0	186,0	200,0	187,0	183,0	156,0	125,0	110,0	102,0	-	-	9
10	212,0	174,0	201,0	172,0	183,0	173,0	172,0	146,0	116,0	104,0	96,0	83,5	-	10
12	171,0	150,0	172,0	149,0	156,0	149,0	150,0	128,0	101,0	92,5	86,0	74,5	65,0	12
14	-	-	146,0	130,0	137,0	131,0	131,0	115,0	89,5	82,5	76,5	67,5	59,0	14
16	-	-	126,0	116,0	121,0	116,0	115,0	104,0	79,5	74,0	69,0	61,5	54,5	16
18	-	-	93,5	93,5	109,0	104,0	102,0	96,0	71,0	66,5	62,0	56,5	50,0	18
20	-	-	-	-	98,5	92,0	92,0	88,0	64,0	60,0	56,5	52,5	46,5	20
22	-	-	-	-	81,0	81,0	83,5	80,5	58,0	54,5	51,5	48,5	43,0	22
24	-	-	-	-	-	-	75,0	74,0	52,5	49,5	47,5	45,0	40,0	24
26	-	-	-	-	-	-	68,0	68,0	48,0	45,5	44,0	42,0	37,5	26
28	-	-	-	-	-	-	-	62,5	44,5	41,5	40,5	39,0	35,0	28
30	-	-	-	-	-	-	-	56,0	41,0	38,5	37,5	36,5	32,5	30
32	-	-	-	-	-	-	-	50,0	38,5	36,0	35,0	34,0	30,5	32
34	-	-	-	-	-	-	-	-	35,5	33,5	32,5	31,5	28,8	34
36	-	-	-	-	-	-	-	-	33,5	31,0	30,0	29,8	27,0	36
38	-	-	-	-	-	-	-	-	-	29,4	28,3	28,0	25,3	38
40	-	-	-	-	-	-	-	-	-	27,6	26,5	26,3	23,8	40
42	-	-	-	-	-	-	-	-	-	25,9	24,8	24,8	22,5	42
44	-	-	-	-	-	-	-	-	-	-	23,4	23,4	21,2	44
46	-	-	-	-	-	-	-	-	-	-	22,1	22,1	20,0	46
48	-	-	-	-	-	-	-	-	-	-	-	20,9	19,0	48
50	-	-	-	-	-	-	-	-	-	-	-	19,7	18,0	50
54	-	-	-	-	-	-	-	-	-	-	-	-	16,2	54

* セントラルジャッキ + 160 t カウンタウエイトを装着する必要があります。

** 最大吊上げ荷重クラスを表示（日本仕様）

1) 後方吊り、特殊吊り上げ装置が必要です。

2) 後方吊り、重荷重吊り上げ装置が必要です。

メインブーム

100 t　360°　ISO

m	15,5	20,5	25,5	30,5	35,5	40,5	45,5	50,5	55,5	60,0	m
	(m)										
	t	t	t	t	t	t	t	t	t	t	
3	312,0	312,0	-	-	-	-	-	-	-	-	3
3,5	312,0	312,0	-	-	-	-	-	-	-	-	3,5
4	303,0	302,0	300,0	-	-	-	-	-	-	-	4
4,5	285,0	284,0	284,0	-	-	-	-	-	-	-	4,5
5	269,0	267,0	268,0	230,0	197,0	-	-	-	-	-	5
6	241,0	240,0	240,0	218,0	187,0	158,0	-	-	-	-	6
7	218,0	217,0	217,0	206,0	176,0	146,0	123,0	-	-	-	7
8	199,0	198,0	198,0	195,0	166,0	135,0	116,0	-	-	-	8
9	183,0	181,0	182,0	183,0	156,0	125,0	110,0	102,0	-	-	9
10	169,0	167,0	168,0	169,0	146,0	116,0	104,0	96,0	83,5	-	10
12	146,0	144,0	145,0	146,0	128,0	101,0	92,5	86,0	74,5	65,0	12
14	-	123,0	123,0	125,0	115,0	89,5	82,5	76,5	67,5	59,0	14
16	-	105,0	105,0	107,0	104,0	79,5	74,0	69,0	61,5	54,5	16
18	-	90,5	91,0	93,0	95,0	71,0	66,5	62,0	56,5	50,0	18
20	-	-	75,5	78,0	79,5	64,0	60,0	56,5	52,5	46,5	20
22	-	-	64,0	69,5	67,5	58,0	54,5	51,5	48,5	43,0	22
24	-	-	-	60,5	58,0	52,5	49,5	47,5	45,0	40,0	24
26	-	-	-	53,0	51,0	48,0	45,5	44,0	42,0	37,5	26
28	-	-	-	-	45,0	43,5	41,5	40,5	39,0	35,0	28
30	-	-	-	-	40,0	39,0	38,5	37,5	36,5	32,5	30
32	-	-	-	-	36,0	34,5	35,0	35,0	34,0	30,5	32
34	-	-	-	-	-	31,0	31,0	32,0	31,5	28,8	34
36	-	-	-	-	-	28,4	28,4	29,0	29,8	27,0	36
38	-	-	-	-	-	-	25,7	26,3	27,2	25,3	38
40	-	-	-	-	-	-	23,4	23,9	24,8	23,8	40
42	-	-	-	-	-	-	-	21,8	22,7	22,5	42
44	-	-	-	-	-	-	-	19,8	20,8	20,9	44
46	-	-	-	-	-	-	-	18,1	19,0	19,1	46
48	-	-	-	-	-	-	-	-	17,4	17,5	48
50	-	-	-	-	-	-	-	-	16,0	16,1	50
54	-	-	-	-	-	-	-	-	-	13,6	54

HA

メインブーム

AC700-8

60 t — 360° — ISO

m	15,5 (m)	20,5	25,5	30,5	35,5	40,5	45,5	50,5	55,5	60,0	m
	t	t	t	t	t	t	t	t	t	t	
3	312,0	312,0	-	-	-	-	-	-	-	-	3
3,5	312,0	312,0	-	-	-	-	-	-	-	-	3,5
4	295,0	294,0	294,0	-	-	-	-	-	-	-	4
4,5	277,0	276,0	276,0	-	-	-	-	-	-	-	4,5
5	261,0	260,0	261,0	230,0	197,0	-	-	-	-	-	5
6	234,0	233,0	234,0	218,0	187,0	158,0	-	-	-	-	6
7	212,0	211,0	211,0	206,0	176,0	146,0	123,0	-	-	-	7
8	194,0	192,0	193,0	194,0	166,0	135,0	116,0	-	-	-	8
9	178,0	176,0	177,0	178,0	156,0	125,0	110,0	102,0	-	-	9
10	159,0	157,0	158,0	160,0	146,0	116,0	104,0	96,0	83,5	-	10
12	129,0	127,0	128,0	130,0	128,0	101,0	92,5	86,0	74,5	65,0	12
14	-	100,0	101,0	105,0	107,0	89,5	82,5	76,5	67,5	59,0	14
16	-	76,5	77,0	84,5	81,5	79,5	74,0	69,0	61,5	54,5	16
18	-	60,5	61,0	67,5	65,5	64,0	64,0	62,0	56,5	50,0	18
20	-	-	50,0	56,0	53,5	52,5	52,5	53,5	52,5	46,5	20
22	-	-	41,5	47,5	45,0	46,5	44,0	45,0	46,0	43,0	22
24	-	-	-	40,5	38,5	41,0	40,0	38,0	39,0	39,5	24
26	-	-	-	35,5	33,0	35,5	36,5	32,5	34,0	34,0	26
28	-	-	-	-	29,0	31,0	32,0	30,0**	29,6	29,9	28
30	-	-	-	-	25,5	27,7	28,6	27,9**	26,0	26,3	30
32	-	-	-	-	22,6	24,6	25,5	25,8**	22,9	23,2	32
34	-	-	-	-	-	22,0	22,9	23,2**	20,2	20,4	34
36	-	-	-	-	-	19,8	20,6	20,9**	17,8	18,0	36
38	-	-	-	-	-	-	18,7	18,9**	15,7	15,9	38
40	-	-	-	-	-	-	16,9	17,1**	13,9	14,1	40
42	-	-	-	-	-	-	15,3	15,4**	12,3	12,5	42
44	-	-	-	-	-	-	-	14,0**	10,8	11,0	44
46	-	-	-	-	-	-	-	8,7	9,6	9,7	46
48	-	-	-	-	-	-	-	-	8,5	8,5	48
50	-	-	-	-	-	-	-	-	7,5	7,5	50
54	-	-	-	-	-	-	-	-	-	5,7	54

0 t — 360° — ISO

m	15,5 (m)	20,5	25,5	30,5	35,5	40,5	45,5	48,6	50,5	55,5	60,0	m
	t	t	t	t	t	t	t	t	t	t	t	
3	312,0	312,0	-	-	-	-	-	-	-	-	-	3
3,5	301,0	300,0	-	-	-	-	-	-	-	-	-	3,5
4	282,0	281,0	281,0	-	-	-	-	-	-	-	-	4
4,5	265,0	264,0	264,0	-	-	-	-	-	-	-	-	4,5
5	250,0	249,0	249,0	230,0	197,0	-	-	-	-	-	-	5
6	220,0	218,0	219,0	218,0	187,0	158,0	-	-	-	-	-	6
7	186,0	183,0	173,0	164,0	141,0	122,0	110,0	-	-	-	-	7
8	160,0	135,0	120,0	120,0	105,0	98,5	85,5	69,5	-	-	-	8
9	108,0	98,5	90,5	93,5	82,5	80,5	76,5	66,5	65,0	-	-	9
10	75,0	71,0	71,0	75,5	67,0	66,0	64,0	62,5	54,0	52,5	-	10
12	44,0	40,5	41,5	50,0	54,0	51,0*	47,0	45,5	39,0	38,5	37,0	12
14	-	26,1	27,1	34,0	37,5	38,0*	36,0	35,0	29,2	29,4	28,2	14
16	-	17,7	18,5	24,9	28,0	28,4*	26,0	27,0	22,2	22,7	21,9	16
18	-	12,4	12,8	18,7	21,6	22,0*	20,3	20,7	16,3	17,5	17,1	18
20	-	-	8,9	14,4	17,1	17,4*	15,8	16,2	12,1	13,2	13,4	20
22	-	-	5,6	11,2	13,7	14,1*	12,5	12,8	8,9	10,0	10,2	22
24	-	-	-	8,7	11,1	11,4*	9,9	10,2	6,2	7,5	7,7	24
26	-	-	-	6,8	9,1	9,4*	7,9	8,2	3,9	5,1	5,4	26
28	-	-	-	-	7,4	7,7*	6,2	6,5	-	3,2	3,5	28
30	-	-	-	-	6,1	6,3*	4,6	5,0	-	-	-	30
32	-	-	-	-	-	5,1*	3,2	3,6	-	-	-	32
34	-	-	-	-	-	3,9*	2,1	2,4	-	-	-	34

* 37,5 m ** 48,6 m

HA-SSL 0°

SSL 装備メインブーム 0°

AC700-8

160 t — 360° — ISO

m	35,5 (m)	40,5	45,5	50,5	55,5	60,0	m
	t	t	t	t	t	t	
5	195,0	-	-	-	-	-	5
6	195,0	164,0	-	-	-	-	6
7	192,0	160,0	139,0	-	-	-	7
8	189,0	157,0	135,0	114,0	-	-	8
9	184,0	154,0	132,0	113,0	94,0	72,5	9
10	170,0	150,0	130,0	112,0	92,5	71,5	10
12	147,0	142,0	125,0	109,0	89,5	69,5	12
14	128,0	130,0	121,0	105,0	86,0	67,0	14
16	113,0	115,0	116,0	102,0	82,0	64,0	16
18	101,0	103,0	104,0	98,0	78,0	61,0	18
20	91,5	92,5	93,5	92,0	74,0	58,0	20
22	83,0	84,0	85,0	86,0	70,5	55,5	22
24	75,5	76,5	77,5	79,0	67,0	53,0	24
26	68,0	69,5	70,5	72,0	63,5	50,5	26
28	61,5	63,0	64,0	65,5	60,0	48,5	28
30	54,0	57,5	58,5	60,0	57,0	46,5	30
32	42,5	52,5	53,5	55,0	54,0	44,5	32
34	-	47,5	49,0	50,5	51,0	43,0	34
36	-	39,0	45,5	47,0	48,0	41,0	36
38	-	-	42,0	43,5	44,5	39,5	38
40	-	-	35,5	40,5	41,5	38,0	40
42	-	-	-	37,5	38,5	36,5	42
44	-	-	-	33,0	36,0	35,5	44
46	-	-	-	27,0	33,5	34,0	46
48	-	-	-	-	30,5	31,5	48
50	-	-	-	-	25,9	29,8	50
54	-	-	-	-	-	23,1	54

140 t — 360° — ISO

m	35,5 (m)	40,5	45,5	50,5	55,5	60,0	m
	t	t	t	t	t	t	
5	195,0	-	-	-	-	-	5
6	195,0	164,0	-	-	-	-	6
7	192,0	160,0	139,0	-	-	-	7
8	189,0	157,0	135,0	114,0	-	-	8
9	182,0	154,0	132,0	113,0	94,0	72,5	9
10	168,0	150,0	130,0	112,0	92,5	71,5	10
12	145,0	142,0	125,0	109,0	89,5	69,5	12
14	126,0	128,0	121,0	105,0	86,0	67,0	14
16	112,0	113,0	114,0	102,0	82,0	64,0	16
18	100,0	101,0	102,0	98,0	78,0	61,0	18
20	89,5	91,0	92,0	92,0	74,0	58,0	20
22	79,0	80,5	82,0	83,5	70,5	55,5	22
24	70,5	72,0	73,5	75,0	67,0	53,0	24
26	63,5	65,0	66,0	67,5	63,5	50,5	26
28	57,0	59,0	60,0	61,5	60,0	48,5	28
30	52,0	53,5	54,5	56,0	57,0	46,5	30
32	42,5	48,5	49,5	51,0	52,5	44,5	32
34	-	43,5	44,5	46,0	47,5	43,0	34
36	-	39,0	40,5	42,0	43,5	41,0	36
38	-	-	37,0	38,5	39,5	39,5	38
40	-	-	34,0	35,0	36,5	37,0	40
42	-	-	-	32,5	33,5	34,0	42
44	-	-	-	30,0	31,0	31,5	44
46	-	-	-	27,0	29,0	29,2	46
48	-	-	-	-	26,9	27,2	48
50	-	-	-	-	25,1	25,3	50
54	-	-	-	-	-	21,9	54

HA-SSL 0°

AC700-8

SSL 装備メインブーム 0°

100 t | 360° | ISO

m	35,5 t	40,5 t	45,5 t	50,5 t	55,5 t	60,0 t	m
5	195,0	-	-	-	-	-	5
6	195,0	164,0	-	-	-	-	6
7	192,0	160,0	139,0	-	-	-	7
8	189,0	157,0	135,0	114,0	-	-	8
9	177,0	154,0	132,0	113,0	94,0	72,5	9
10	163,0	150,0	130,0	112,0	92,5	71,5	10
12	140,0	142,0	125,0	109,0	89,5	69,5	12
14	121,0	123,0	121,0	105,0	86,0	67,0	14
16	103,0	104,0	106,0	102,0	82,0	64,0	16
18	89,0	90,5	92,0	93,5	78,0	61,0	18
20	76,5	78,5	80,0	82,0	74,0	58,0	20
22	64,0	66,0	67,5	69,5	70,5	55,5	22
24	54,5	56,5	58,0	60,0	61,5	53,0	24
26	47,0	49,0	50,5	52,0	53,5	50,5	26
28	41,0	42,5	44,0	45,5	47,0	47,5	28
30	36,0	37,5	39,0	40,5	42,0	42,5	30
32	32,0	33,5	34,5	36,0	37,5	38,0	32
34	-	29,8	31,0	32,5	33,5	34,0	34
36	-	26,6	27,8	29,3	30,5	31,0	36
38	-	-	24,8	26,5	27,7	28,1	38
40	-	-	22,3	23,9	25,2	25,6	40
42	-	-	-	21,6	22,9	23,3	42
44	-	-	-	19,5	20,8	21,1	44
46	-	-	-	17,7	18,9	19,2	46
48	-	-	-	-	17,2	17,5	48
50	-	-	-	-	15,7	16,0	50
54	-	-	-	-	-	13,3	54

HAV, HAV-SSL 0°

AC700-8

オフセット式補助ジブ、SSL 装備オフセット式補助ジブ 0°

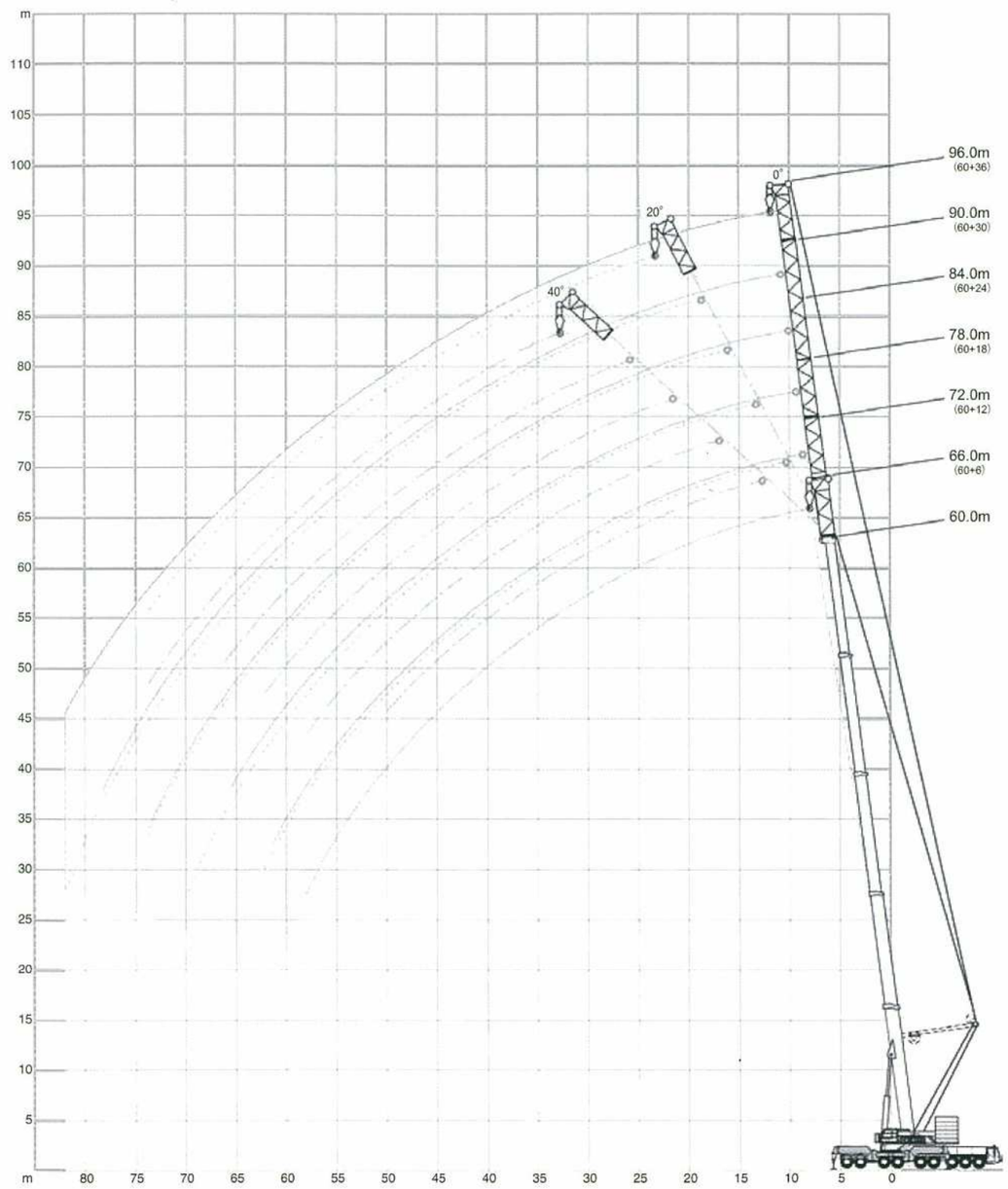

HAV

AC700-8

オフセット式補助ジブ

100 t | 360° | ISO

60,0 m

	6 m	12 m		18 m		24 m		30 m		36 m		
	0°	0°	20°	0°	20°	0°	20°	0°	20°	0°	20°	
m	t	t	t	t	t	t	t	t	t	t	t	m
14	46,4	-	-	-	-	-	-	-	-	-	-	14
16	43,0	37,1	-	31,4	-	-	-	-	-	-	-	16
18	39,9	34,3	-	29,3	-	24,0	-	-	-	-	-	18
20	37,1	31,9	28,1	27,5	-	22,6	-	18,8	-	15,8	-	20
22	34,5	29,7	26,7	25,8	21,8	21,4	-	18,1	-	15,1	-	22
24	32,2	27,8	25,4	24,3	20,8	20,3	-	17,4	-	14,5	-	24
26	30,1	26,1	24,2	22,9	19,9	19,3	15,2	16,7	-	13,8	-	26
28	28,1	24,6	23,1	21,6	19,0	18,3	14,7	16,0	-	13,2	-	28
30	26,4	23,3	22,0	20,5	18,2	17,4	14,3	15,3	12,4	12,6	-	30
32	24,8	22,1	21,0	19,5	17,5	16,6	13,9	14,6	12,0	12,0	9,7	32
34	23,3	20,9	20,0	18,5	16,8	15,8	13,5	14,0	11,5	11,4	9,3	34
36	22,0	19,9	19,1	17,6	16,1	15,1	13,1	13,3	11,1	10,9	9,0	36
38	20,6	18,8	18,2	16,7	15,5	14,3	12,7	12,7	10,6	10,3	8,6	38
40	19,5	17,9	17,4	15,9	14,9	13,7	12,4	12,0	10,2	9,8	7,9	40
42	18,3	16,9	16,6	15,1	14,3	13,0	12,0	11,4	9,7	9,3	7,6	42
44	17,3	16,0	15,8	14,4	13,8	12,4	11,6	10,8	9,2	8,8	7,3	44
46	16,4	15,2	15,0	13,7	13,2	11,8	11,2	10,2	8,8	8,3	6,9	46
48	15,5	14,4	14,3	13,0	12,6	11,3	10,8	9,7	8,3	7,8	6,6	48
50	14,7	13,6	13,6	12,3	12,0	10,7	10,4	9,1	7,9	7,4	5,9	50
54	13,2	12,2	12,3	11,1	10,9	9,6	9,5	8,1	7,1	6,4	5,3	54
58	11,9	11,0	11,1	10,0	9,9	8,6	8,6	7,2	6,4	5,6	4,7	58
62	-	9,9	10,0	8,9	8,9	7,7	7,8	6,3	5,7	4,8	4,1	62
66	-	-	-	8,0	8,0	6,8	6,9	5,5	5,0	4,0	3,5	66
70	-	-	-	-	7,3	6,0	6,1	4,7	4,4	3,4	2,9	70
74	-	-	-	-	-	5,2	5,4	4,0	3,9	2,7	2,4	74
78	-	-	-	-	-	-	-	3,3	3,4	2,2	-	78
82	-	-	-	-	-	-	-	-	3,0	-	-	82

60 t | 360° | ISO

60,0 m

	6 m	12 m			18 m			24 m			30 m			36 m			
	0°	0°	20°	40°	0°	20°	40°	0°	20°	40°	0°	20°	40°	0°	20°	40°	
m	t	t	t	t	t	t	t	t	t	t	t	t	t	t	t	t	m
14	46,4	-	-	-	-	-	-	-	-	-	-	-	-	-	-	-	14
16	43,0	37,1	-	-	31,4	-	-	-	-	-	-	-	-	-	-	-	16
18	39,9	34,3	-	-	29,3	-	-	24,0	-	-	-	-	-	-	-	-	18
20	37,1	31,9	28,1	24,4	27,5	-	-	22,6	-	-	18,8	-	-	15,8	-	-	20
22	34,5	29,7	26,7	23,5	25,8	21,8	-	21,4	-	-	18,1	-	-	15,1	-	-	22
24	32,2	27,8	25,4	22,7	24,3	20,8	-	20,3	-	-	17,4	-	-	14,5	-	-	24
26	30,1	26,1	24,2	21,8	22,9	19,9	17,7	19,3	15,2	-	16,7	-	-	13,8	-	-	26
28	28,1	24,6	23,1	21,0	21,6	19,0	17,1	18,3	14,7	-	16,0	-	-	13,2	-	-	28
30	26,4	23,3	22,0	20,2	20,5	18,2	16,5	17,4	14,3	-	15,3	12,4	-	12,6	-	-	30
32	24,1	22,1	21,0	19,5	19,5	17,5	16,0	16,6	13,9	11,7	14,6	12,0	-	12,0	9,7	-	32
34	21,4	20,9	20,0	18,7	18,5	16,8	15,5	15,8	13,5	11,6	14,0	11,5	-	11,4	9,3	-	34
36	19,0	19,0	19,1	18,0	17,6	16,1	15,0	15,1	13,1	11,5	13,3	11,1	9,4	10,9	9,0	-	36
38	16,9	16,9	18,2	17,2	16,7	15,5	14,5	14,3	12,7	11,3	12,7	10,6	9,1	10,3	8,6	-	38
40	15,0	15,0	16,3	15,3	15,6	14,9	14,0	13,7	12,4	11,2	12,0	10,2	8,8	9,8	8,3	-	40
42	13,2	13,3	14,5	13,6	13,9	14,3	13,5	13,0	12,0	11,0	11,4	9,7	8,5	9,3	7,9	6,9	42
44	11,7	11,8	12,9	12,0	12,4	13,8	13,1	12,4	11,6	10,8	10,8	9,2	8,2	8,8	7,6	6,6	44
46	10,3	10,4	11,4	10,5	11,0	12,6	12,6	11,6	11,2	10,6	10,2	8,8	7,9	8,3	7,3	6,4	46
48	9,0	9,1	10,0	9,2	9,8	11,3	12,2	10,4	10,8	10,4	9,7	8,3	7,6	7,8	6,9	6,2	48
50	7,8	7,9	8,7	-	8,6	10,0	10,9	9,2	10,4	10,2	9,1	7,9	7,3	7,4	6,6	6,0	50
54	5,7	5,8	6,5	-	6,5	7,7	8,4	7,2	8,8	9,6	7,6	7,1	6,8	6,4	5,9	5,6	54
58	3,9	4,1	4,5	-	4,8	5,7	6,2	5,4	6,8	7,8	5,9	6,4	6,3	5,6	5,3	5,1	58
62	-	2,5	2,8	-	3,2	4,0	-	3,9	5,1	5,8	4,4	5,7	5,7	4,6	4,7	4,7	62
66	-	-	-	-	-	2,4	-	2,5	3,5	-	3,0	4,4	5,2	3,3	4,1	4,2	66
70	-	-	-	-	-	-	-	-	2,1	-	-	3,1	-	2,1	3,5	3,7	70
74	-	-	-	-	-	-	-	-	-	-	-	-	-	-	2,4	3,2	74

DEMAG
A TEREX BRAND

HAV-SSL 50°

AC700-8

SSL 装備オフセット式補助ジブ 0°

160 t | 360° | ISO

60,0 m + 0°

	6 m	12 m		18 m	
	0°	0°	20°	0°	20°
m	t	t	t	t	t
10	53,5	-	-	-	-
12	53,0	43,1	-	35,0	-
14	51,2	41,6	-	33,9	-
16	49,6	40,1	38,5	32,7	-
18	48,0	38,6	37,2	31,6	-
20	46,4	37,2	36,0	30,5	26,7
22	45,0	35,8	34,8	29,4	25,7
24	43,6	34,5	33,6	28,3	24,7
26	42,2	33,2	32,5	27,2	23,9
28	40,9	32,0	31,5	26,2	23,1
30	39,6	30,9	30,5	25,2	22,5
32	38,3	29,9	29,5	24,4	21,9
34	37,0	28,9	28,6	23,5	21,3
36	35,8	28,0	27,7	22,8	20,9
38	34,6	27,1	26,9	22,0	20,4
40	33,5	26,4	26,2	21,4	20,0
42	32,4	25,6	25,4	20,8	19,6
44	31,3	25,0	24,8	20,3	19,2
46	30,3	24,3	24,1	19,8	18,8
48	29,3	23,8	23,5	19,4	18,5
50	28,4	23,2	23,0	19,0	18,2
54	26,7	22,3	22,0	18,3	17,5
58	-	21,4	21,1	17,7	17,0
62	-	20,3	20,3	17,1	16,4
66	-	-	-	16,5	15,9

100 t | 360° | ISO

60,0 m + 0°

	6 m	12 m			18 m		
	0°	0°	20°	40°	0°	20°	40°
m	t	t	t	t	t	t	t
10	53,5	-	-	-	-	-	-
12	53,0	43,1	-	-	35,0	-	-
14	51,2	41,6	-	-	33,9	-	-
16	49,6	40,1	38,5	-	32,7	-	-
18	48,0	38,6	37,2	-	31,6	-	-
20	46,4	37,2	36,0	30,8	30,5	26,7	-
22	45,0	35,8	34,8	30,4	29,4	25,7	-
24	43,6	34,5	33,6	30,0	28,3	24,7	20,5
26	42,2	33,2	32,5	29,5	27,2	23,9	20,0
28	40,9	32,0	31,5	29,0	26,2	23,1	19,6
30	39,6	30,9	30,5	28,5	25,2	22,5	19,2
32	38,3	29,9	29,5	27,9	24,4	21,9	18,9
34	35,1	28,9	28,6	27,4	23,5	21,3	18,6
36	31,7	28,0	27,7	26,8	22,8	20,9	18,3
38	28,8	27,1	26,9	26,2	22,0	20,4	18,1
40	26,3	26,4	26,2	25,6	21,4	20,0	17,9
42	24,0	24,2	25,2	25,0	20,8	19,6	17,7
44	21,9	22,1	23,1	23,7	20,3	19,2	17,5
46	19,9	20,2	21,2	21,7	19,8	18,8	17,3
48	18,2	18,4	19,3	19,8	19,1	18,5	17,2
50	16,6	16,8	17,6	18,0	17,5	18,2	17,0
54	13,8	14,0	14,6	-	14,7	15,8	16,5
58	-	11,6	12,1	-	12,3	13,2	-
62	-	9,6	10,0	-	10,3	11,0	-
66	-	-	-	-	8,6	9,1	-

HAV-SSL 30°

AC700-8

SSL 装備オフセット式補助ジブ 30°

160 t | 360° | ISO

60,0 m + 30°

m	12 m 0° t	18 m 0° t	24 m 0° t	30 m 0° t	36 m 0° t
14	51,5	40,3	29,5	-	-
16	48,1	37,8	27,5	23,8	-
18	44,7	35,4	25,8	22,3	18,8
20	41,5	33,2	24,3	21,0	17,7
22	38,4	31,1	22,9	19,8	16,6
24	35,4	29,2	21,7	18,7	15,7
26	32,6	27,3	20,7	17,8	14,8
28	30,0	25,6	19,7	16,9	14,0
30	27,6	24,0	18,9	16,1	13,3
32	25,6	22,6	18,2	15,4	12,7
34	23,5	21,2	17,4	14,8	12,1
36	21,8	20,0	16,8	14,2	11,5
38	20,2	18,7	16,1	13,7	11,0
40	18,9	17,7	15,5	13,2	10,6
42	17,7	16,7	14,9	12,7	10,2
44	16,7	15,8	14,2	12,2	9,8
46	15,7	14,9	13,6	11,8	9,5
48	14,9	14,1	13,0	11,3	9,1
50	14,1	13,3	12,4	10,9	8,8
54	12,8	12,0	11,2	10,1	8,3
58	11,5	10,8	10,1	9,3	7,8
62	10,2	9,8	9,1	8,5	7,3
66	-	8,7	8,2	7,7	6,8
70	-	-	7,3	7,0	6,3
74	-	-	-	6,2	5,8
78	-	-	-	5,4	5,2
82	-	-	-	-	4,4

100 t | 360° | ISO

60,0 m + 30°

m	12 m 0° t	18 m 0° t	24 m 0° t	30 m 0° t	36 m 0° t
14	51,5	40,3	29,5	-	-
16	48,1	37,8	27,5	23,8	-
18	44,7	35,4	25,8	22,3	18,8
20	41,5	33,2	24,3	21,0	17,7
22	38,4	31,1	22,9	19,8	16,6
24	35,4	29,2	21,7	18,7	15,7
26	32,6	27,3	20,7	17,8	14,8
28	30,0	25,6	19,7	16,9	14,0
30	27,6	24,0	18,9	16,1	13,3
32	25,6	22,6	18,2	15,4	12,7
34	23,5	21,2	17,4	14,8	12,1
36	21,8	20,0	16,8	14,2	11,5
38	20,2	18,7	16,1	13,7	11,0
40	18,9	17,7	15,5	13,2	10,6
42	17,7	16,7	14,9	12,7	10,2
44	16,7	15,8	14,2	12,2	9,8
46	15,7	14,9	13,6	11,8	9,5
48	14,9	14,1	13,0	11,3	9,1
50	14,1	13,3	12,4	10,9	8,8
54	12,8	12,0	11,2	10,1	8,3
58	11,5	10,8	10,1	9,3	7,8
62	9,6	9,8	9,1	8,5	7,3
66	-	8,6	8,2	7,7	6,8
70	-	-	7,3	7,0	6,3
74	-	-	-	6,2	5,8
78	-	-	-	5,4	5,2
82	-	-	-	-	4,4

LF

AC700-8

軽量固定ジブ

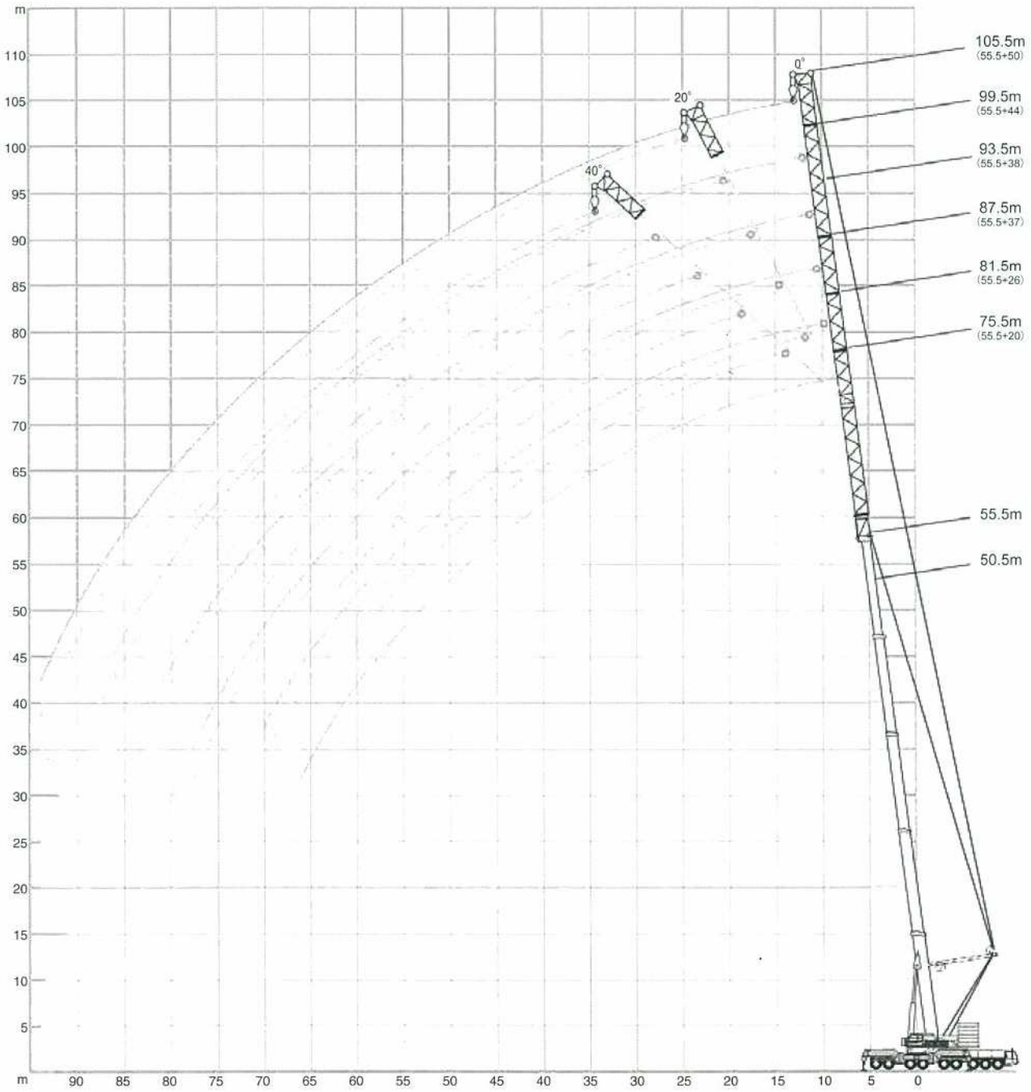

LF

軽量固定ジブ

AC700-8

360° ISO

50,5 m

m	20 m 0° t	26 m 0° t	26 m 20° t	26 m 40° t	32 m 0° t	32 m 20° t	32 m 40° t	38 m 0° t	38 m 20° t	38 m 40° t	44 m 0° t	44 m 20° t	44 m 40° t	50 m 0° t	50 m 20° t	50 m 40° t	m
14	47,3	-	-	-	-	-	-	-	-	-	-	-	-	-	-	-	14
16	43,6	37,9	-	-	-	-	-	-	-	-	-	-	-	-	-	-	16
18	40,4	35,3	-	-	31,5	-	-	-	-	-	-	-	-	-	-	-	18
20	37,5	32,9	30,1	-	29,3	-	-	24,1	-	-	19,6	-	-	-	-	-	20
22	34,8	30,8	28,5	26,6	27,4	-	-	23,1	-	-	18,7	-	-	16,4	-	-	22
24	32,5	28,8	27,0	25,5	25,6	23,1	-	22,1	-	-	17,8	-	-	15,6	-	-	24
26	30,5	27,0	25,5	24,4	24,0	22,2	-	21,1	15,9	-	17,0	-	-	14,8	-	-	26
28	28,6	25,3	24,2	23,3	22,5	21,2	19,1	20,1	15,6	-	16,2	-	-	14,1	-	-	28
30	27,0	23,9	23,0	22,3	21,2	20,2	18,5	19,1	15,2	-	15,5	11,6	-	13,3	-	-	30
32	25,5	22,5	21,8	21,3	20,0	19,3	18,0	18,1	14,9	12,3	14,7	11,2	-	12,6	-	-	32
34	24,2	21,3	20,7	20,3	18,9	18,4	17,4	17,2	14,5	12,1	14,0	10,8	-	12,0	9,6	-	34
36	22,9	20,2	19,7	19,5	18,0	17,5	16,8	16,3	14,2	11,9	13,4	10,4	8,9	11,3	9,3	-	36
38	21,8	19,2	18,8	18,6	17,1	16,7	16,1	15,4	13,8	11,8	12,7	10,1	8,7	10,7	9,0	-	38
40	20,8	18,3	18,0	17,8	16,2	15,9	15,5	14,5	13,4	11,6	12,1	9,7	8,5	10,1	8,7	-	40
42	19,8	17,5	17,2	17,1	15,5	15,1	14,8	13,7	12,9	11,4	11,5	9,4	8,4	9,6	8,4	7,0	42
44	18,9	16,8	16,5	16,4	14,7	14,4	14,2	13,0	12,5	11,2	11,0	9,2	8,2	9,0	8,0	6,9	44
46	18,0	16,1	15,9	15,7	14,0	13,7	13,5	12,2	12,0	11,0	10,4	8,9	8,0	8,5	7,7	6,7	46
48	17,2	15,5	15,3	15,1	13,4	13,1	12,9	11,6	11,6	10,7	9,9	8,6	7,8	8,0	7,3	6,5	48
50	16,5	14,9	14,7	14,5	12,7	12,5	12,3	10,9	11,1	10,5	9,3	8,3	7,7	7,5	7,0	6,4	50
54	15,0	13,8	13,6	13,5	11,6	11,3	11,2	9,7	10,0	9,9	8,3	7,8	7,4	6,6	6,2	5,9	54
58	13,7	12,8	12,6	-	10,5	10,4	10,2	8,7	9,0	9,2	7,4	7,2	7,0	5,8	5,5	5,4	58
62	12,3	11,7	11,6	-	9,6	9,5	-	7,8	7,9	8,3	6,5	6,6	6,6	5,0	4,8	4,8	62
66	-	10,5	10,5	-	8,7	8,6	-	6,9	7,0	7,1	5,7	5,9	6,0	4,3	4,2	4,2	66
70	-	-	-	-	7,8	7,9	-	6,2	6,1	-	5,0	5,3	5,4	3,7	3,6	3,7	70
74	-	-	-	-	-	7,1	-	5,5	5,4	-	4,4	4,7	-	3,2	3,1	3,2	74
78	-	-	-	-	-	-	-	4,9	4,9	-	3,9	4,1	-	2,7	2,7	2,8	78
82	-	-	-	-	-	-	-	-	-	-	3,5	3,7	-	2,3	2,3	-	82
86	-	-	-	-	-	-	-	-	-	-	-	3,3	-	2,0	2,1	-	86

55,5 m

m	20 m 0° t	26 m 0° t	26 m 20° t	26 m 40° t	32 m 0° t	32 m 20° t	32 m 40° t	38 m 0° t	38 m 20° t	38 m 40° t	44 m 0° t	44 m 20° t	44 m 40° t	50 m 0° t	50 m 20° t	50 m 40° t	m
16	36,9	-	-	-	-	-	-	-	-	-	-	-	-	-	-	-	16
18	34,5	28,8	-	-	-	-	-	-	-	-	-	-	-	-	-	-	18
20	32,4	27,0	-	-	23,6	-	-	-	-	-	-	-	-	-	-	-	20
22	30,4	25,3	23,1	-	22,3	-	-	20,0	-	-	17,6	-	-	-	-	-	22
24	28,6	23,8	22,1	21,0	21,0	-	-	19,0	-	-	16,5	-	-	14,0	-	-	24
26	26,9	22,4	21,1	20,0	19,8	17,7	-	17,9	-	-	15,5	-	-	13,2	-	-	26
28	25,4	21,1	20,1	19,1	18,8	16,8	-	16,9	-	-	14,5	-	-	12,3	-	-	28
30	24,1	19,9	19,1	18,2	17,8	15,9	14,6	16,0	14,5	-	13,6	-	-	11,5	-	-	30
32	22,9	18,8	18,1	17,3	16,9	15,1	13,9	15,1	13,9	-	12,8	11,0	-	10,8	-	-	32
34	21,8	17,8	17,2	16,4	16,0	14,3	13,2	14,2	13,3	12,2	12,0	10,5	-	10,0	-	-	34
36	20,7	16,9	16,3	15,6	15,2	13,6	12,5	13,3	12,7	11,7	11,2	9,9	-	9,4	8,6	-	36
38	19,8	16,0	15,4	14,8	14,4	12,9	11,9	12,5	12,1	11,2	10,5	9,4	8,4	8,7	8,1	-	38
40	18,9	15,2	14,6	14,0	13,7	12,2	11,3	11,7	11,4	10,7	9,8	8,9	8,1	8,1	7,7	-	40
42	18,0	14,5	13,8	13,3	13,0	11,6	10,8	11,0	10,8	10,1	9,2	8,4	7,7	7,6	7,3	-	42
44	17,3	13,8	13,1	12,6	12,4	11,0	10,2	10,3	10,2	9,6	8,6	8,0	7,4	7,0	6,9	6,5	44
46	16,5	13,1	12,5	11,9	11,7	10,5	9,7	9,6	9,6	9,1	8,0	7,5	7,0	6,5	6,5	6,1	46
48	15,8	12,5	11,9	11,3	11,1	10,0	9,3	9,0	9,0	8,6	7,5	7,1	6,6	6,1	6,0	5,7	48
50	15,1	11,9	11,3	10,7	10,5	9,5	8,8	8,4	8,4	8,1	7,0	6,7	6,3	5,6	5,6	5,3	50
54	13,9	10,8	10,2	9,7	9,3	8,5	8,0	7,3	7,4	7,1	6,0	5,9	5,6	4,8	4,8	4,6	54
58	12,7	9,8	9,3	8,8	8,2	7,7	7,2	6,4	6,4	6,2	5,2	5,1	4,9	4,1	4,1	4,0	58
62	11,5	8,8	8,5	-	7,2	6,9	6,4	5,7	5,6	5,4	4,5	4,4	4,2	3,4	3,4	3,4	62
66	10,4	8,0	7,8	-	6,4	6,2	-	5,0	5,0	4,7	3,8	3,7	3,6	2,8	2,8	2,9	66
70	-	7,1	7,1	-	5,6	5,6	-	4,4	4,4	4,2	3,2	3,1	3,1	2,2	2,3	2,4	70
74	-	-	-	-	5,0	5,1	-	3,8	3,8	-	2,7	2,6	2,6	-	-	2,0	74
78	-	-	-	-	4,5	4,6	-	3,4	3,4	-	2,2	2,2	-	-	-	-	78
82	-	-	-	-	-	-	-	2,9	3,0	-	-	-	-	-	-	-	82

27頁を参照ください

60 t 80 t 100 t 120 t 140 t 160 t

DEMAG
A TEREX BRAND

LF-SSL 0°/30°

SSL 装備軽量固定ジブ 0° /30°

AC700-8

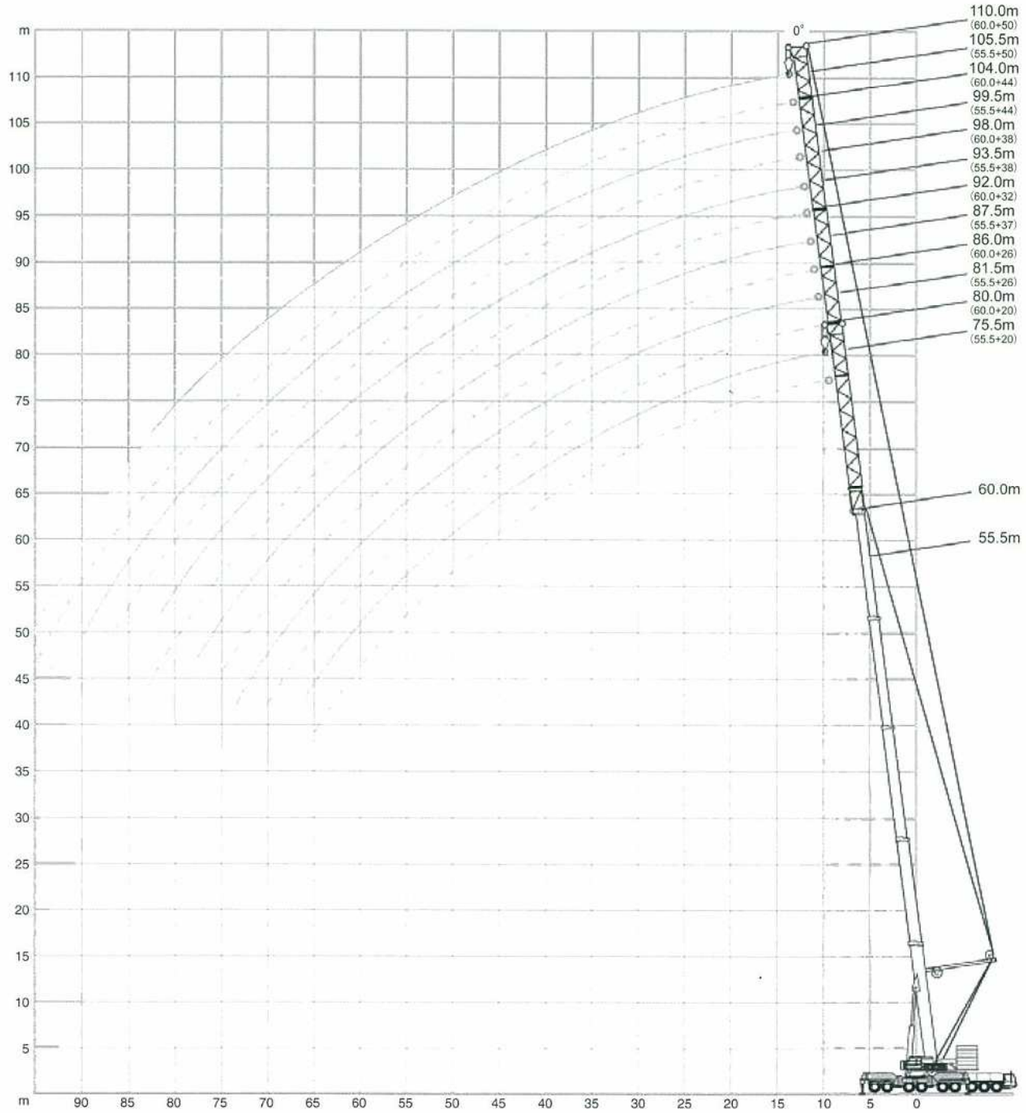

LF-SSL 0°

AC700-8

SSL 装備軽量固定ジブ 0°

360° ISO

55,5 m + 0°

m	20 m 0°	26 m 0°	26 m 20°	26 m 40°	32 m 0°	32 m 20°	32 m 40°	38 m 0°	38 m 20°	38 m 40°	44 m 0°	44 m 20°	44 m 40°	50 m 0°	50 m 20°	50 m 40°	m
	t	t	t	t	t	t	t	t	t	t	t	t	t	t	t	t	
12	42,2	-	-	-	-	-	-	-	-	-	-	-	-	-	-	-	12
14	41,0	31,5	-	-	26,3	-	-	-	-	-	-	-	-	-	-	-	14
16	39,9	30,9	-	-	26,1	-	-	22,2	-	-	-	-	-	-	-	-	16
18	38,7	30,4	28,3	-	25,8	-	-	22,0	-	-	18,5	-	-	14,4	-	-	18
20	37,5	29,7	27,6	-	25,4	-	-	21,7	-	-	18,1	-	-	14,1	-	-	20
22	36,4	29,1	26,9	26,2	24,9	22,3	-	21,3	-	-	17,7	-	-	13,7	-	-	22
24	35,2	28,4	26,2	25,5	24,4	21,9	-	20,9	16,9	-	17,3	-	-	13,4	-	-	24
26	34,1	27,6	25,5	24,8	23,9	21,5	19,9	20,4	16,4	-	16,9	-	-	13,0	-	-	26
28	33,0	26,9	24,7	24,1	23,3	21,0	19,5	19,9	15,9	-	16,4	13,0	-	12,7	-	-	28
30	31,9	26,1	24,0	23,4	22,7	20,5	19,0	19,4	15,5	12,8	16,0	12,6	-	12,3	-	-	30
32	30,8	25,4	23,3	22,7	22,0	19,9	18,4	18,8	15,0	12,6	15,5	12,2	-	11,9	9,8	-	32
34	29,7	24,6	22,5	21,9	21,4	19,4	17,9	18,3	14,6	12,4	15,0	11,9	-	11,6	9,5	-	34
36	28,7	23,8	21,8	21,2	20,7	18,8	17,4	17,7	14,2	12,1	14,5	11,6	9,9	11,2	9,3	-	36
38	27,6	23,0	21,1	20,5	20,0	18,2	16,8	17,1	13,9	11,9	14,1	11,3	9,7	10,9	9,0	-	38
40	26,6	22,2	20,4	19,8	19,3	17,6	16,3	16,5	13,5	11,6	13,6	11,0	9,6	10,5	8,8	7,0	40
42	25,6	21,5	19,7	19,1	18,6	17,0	15,7	16,0	13,2	11,4	13,2	10,8	9,4	10,2	8,6	6,8	42
44	24,7	20,7	19,1	18,5	18,0	16,4	15,2	15,4	12,9	11,2	12,8	10,5	9,2	9,9	8,3	6,7	44
46	23,7	20,0	18,5	17,9	17,3	15,9	14,6	14,9	12,6	10,9	12,4	10,3	9,0	9,5	8,1	6,6	46
48	22,8	19,2	18,0	17,3	16,7	15,3	14,1	14,4	12,3	10,7	12,0	10,1	8,8	9,2	7,9	6,4	48
50	22,0	18,5	17,4	16,8	16,1	14,8	13,6	13,9	12,0	10,5	11,6	9,9	8,6	8,9	7,7	6,3	50
54	20,4	17,2	16,4	15,5	15,0	13,9	12,7	13,0	11,4	10,0	11,0	9,5	8,2	8,4	7,3	6,0	54
58	19,0	16,0	15,5	-	13,9	13,0	11,9	12,2	10,8	9,5	10,4	9,0	7,9	8,0	7,0	5,8	58
62	17,8	14,9	14,6	-	13,0	12,2	11,2	11,5	10,3	9,0	9,9	8,6	7,5	7,6	6,6	5,5	62
66	15,6	13,9	13,9	-	12,1	11,5	-	10,9	9,8	8,5	9,5	8,2	7,1	7,2	6,3	5,3	66
70	-	13,2	12,7	-	11,3	10,8	-	10,3	9,2	-	9,0	7,8	6,7	6,9	6,0	5,0	70
74	-	-	-	-	10,7	10,2	-	9,7	8,7	-	8,6	7,4	6,4	6,6	5,7	4,8	74
78	-	-	-	-	-	9,6	-	9,3	8,1	-	8,2	6,9	-	6,4	5,5	4,5	78
82	-	-	-	-	-	-	-	8,9	7,5	-	7,8	6,5	-	6,1	5,2	-	82
86	-	-	-	-	-	-	-	-	-	-	7,4	6,1	-	5,9	5,0	-	86
90	-	-	-	-	-	-	-	-	-	-	-	5,8	-	5,7	4,7	-	90
94	-	-	-	-	-	-	-	-	-	-	-	-	-	4,7	4,4	-	94

最少カウンタウエイト装着時における最大定格総荷重値を表示しています。

カウンタウエイトを増量する場合は別途協議といたします。

60 t　80 t　100 t　120 t　140 t　160 t

LF-SSL 30°

AC700-8

SSL 装備軽量固定ジブ 30°

360° ISO

55,5 m + 30°

m	20 m 0°	26 m 0°	32 m 0°	38 m 0°	44 m 0°	50 m 0°
	t	t	t	t	t	t
14	48,5	-	-	-	-	-
16	44,9	40,1	34,3	-	-	-
18	41,5	37,3	32,2	26,0	21,8	-
20	38,4	34,5	30,2	24,8	20,7	16,8
22	35,5	32,0	28,2	23,6	19,7	15,9
24	32,7	29,7	26,4	22,4	18,7	15,1
26	30,2	27,5	24,8	21,3	17,8	14,4
28	27,9	25,5	23,2	20,2	17,0	13,7
30	25,8	23,6	21,7	19,2	16,2	13,0
32	23,9	22,0	20,4	18,2	15,4	12,4
34	22,0	20,4	19,0	17,2	14,7	11,8
36	20,5	19,0	17,9	16,3	14,0	11,3
38	18,9	17,6	16,7	15,5	13,4	10,7
40	17,6	16,5	15,7	14,6	12,8	10,2
42	16,4	15,4	14,7	13,8	12,2	9,8
44	15,4	14,5	13,8	13,1	11,6	9,3
46	14,3	13,6	13,0	12,3	11,0	8,9
48	13,5	12,8	12,2	11,6	10,5	8,4
50	12,7	12,1	11,5	10,9	9,9	8,0
54	11,4	10,9	10,2	9,7	8,8	7,2
58	10,3	9,8	9,2	8,5	7,8	6,5
62	9,3	8,9	8,2	7,5	6,9	5,7
66	-	8,0	7,3	6,6	6,0	5,1
70	-	7,1	6,5	5,8	5,2	4,4
74	-	-	5,7	5,2	4,5	3,9
78	-	-	-	4,6	3,9	3,4
82	-	-	-	-	3,4	2,9
86	-	-	-	-	3,1	2,5
90	-	-	-	-	-	2,2

60,0 m + 30°

m	20 m 0°	26 m 0°	32 m 0°	38 m 0°	44 m 0°	50 m 0°
	t	t	t	t	t	t
14	44,2	-	-	-	-	-
16	40,9	36,8	-	-	-	-
18	38,0	34,5	27,0	24,7	-	-
20	35,2	32,2	27,0	23,4	19,8	15,4
22	32,6	30,1	26,2	22,2	18,8	14,7
24	30,3	28,1	24,7	21,1	17,8	14,1
26	28,1	26,2	23,2	20,0	16,9	13,4
28	26,2	24,4	21,8	19,0	16,1	12,8
30	24,3	22,7	20,5	18,0	15,3	12,3
32	22,7	21,2	19,2	17,0	14,5	11,7
34	21,1	19,7	17,9	16,1	13,8	11,2
36	19,7	18,3	16,8	15,3	13,1	10,7
38	18,3	17,0	15,7	14,4	12,4	10,1
40	17,1	15,9	14,7	13,6	11,8	9,7
42	15,9	14,8	13,7	12,9	11,2	9,2
44	14,9	13,8	12,8	12,1	10,7	8,7
46	13,9	12,9	12,0	11,4	10,1	8,3
48	13,0	12,2	11,3	10,8	9,6	7,8
50	12,1	11,4	10,5	10,1	9,0	7,4
54	10,6	10,1	9,3	8,9	8,0	6,6
58	9,4	9,0	8,3	7,7	7,0	5,8
62	8,4	8,1	7,4	6,7	6,1	5,0
66	7,5	7,3	6,6	5,8	5,2	4,3
70	-	6,4	5,9	5,0	4,5	3,7
74	-	5,5	5,2	4,3	3,8	3,1
78	-	-	4,5	3,7	3,2	2,5
82	-	-	-	3,2	2,8	2,0
86	-	-	-	-	2,4	-
90	-	-	-	-	2,2	-

最少カウンタウエイト装着時における最大定格総荷重値を表示しています。

カウンタウエイトを増量する場合は別途協議といたします。

60 t　80 t　100 t　120 t　140 t　160 t

DEMAG
A TEREX BRAND

ラフィングフライジブ

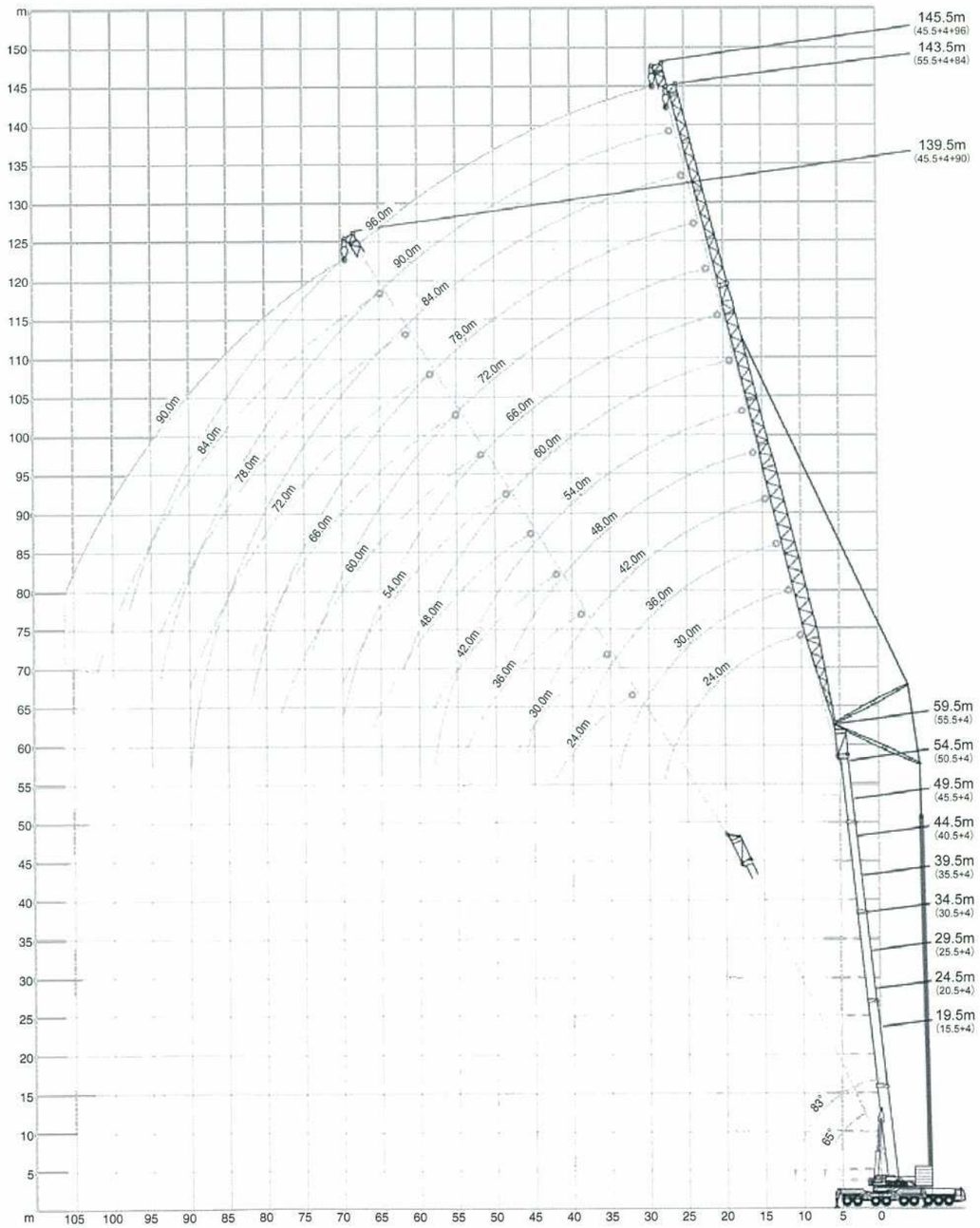

ラフィングフライジブ

360° ISO

15,5 m + 4 m

m	24 m 83° t	24 m 73° t	24 m 65° t	30 m 83° t	30 m 73° t	30 m 65° t	36 m 83° t	36 m 73° t	36 m 65° t	42 m 83° t	42 m 73° t	42 m 65° t	48 m 83° t	48 m 73° t	48 m 65° t	54 m 83° t	54 m 73° t	54 m 65° t
12	123,0	-	-	-	-	-	-	-	-	-	-	-	-	-	-	-	-	-
14	118,0	-	-	103,0	-	-	89,0	-	-	-	-	-	-	-	-	-	-	-
16	113,0	-	-	101,0	-	-	88,0	-	-	73,0	-	-	-	-	-	-	-	-
18	109,0	-	-	101,0	-	-	87,0	-	-	73,0	-	-	60,5	-	-	52,0	-	-
20	102,0	101,0	-	100,0	92,0	-	86,0	-	-	72,5	-	-	60,5	-	-	52,0	-	-
22	89,5	93,5	-	95,5	89,0	-	85,5	-	-	72,0	-	-	60,5	-	-	52,0	-	-
24	-	87,0	85,0	88,5	86,0	-	85,0	77,0	-	71,5	-	-	60,5	-	-	52,0	-	-
26	-	81,0	79,0	82,5	80,0	78,0	82,0	76,0	-	71,0	67,0	-	59,5	-	-	52,0	-	-
28	-	-	73,0	71,0	74,5	72,5	76,0	74,0	-	70,0	67,0	-	58,5	56,5	-	51,5	-	-
30	-	-	68,0	58,5	69,0	67,0	66,5	68,5	66,5	69,5	66,5	-	57,5	56,5	-	50,5	-	-
32	-	-	-	-	64,5	62,5	58,0	64,0	62,0	64,5	63,0	-	57,0	56,0	-	49,0	49,0	-
34	-	-	-	-	-	58,5	49,5	59,5	58,0	57,5	59,0	57,5	56,0	55,5	-	48,0	48,5	-
36	-	-	-	-	-	55,0	41,0	56,0	54,5	51,0	55,5	54,0	52,5	55,0	50,5	46,5	47,5	-
38	-	-	-	-	-	-	-	52,5	51,5	45,0	52,5	50,5	49,5	52,0	50,0	45,0	46,5	-
40	-	-	-	-	-	-	-	-	48,5	39,0	49,5	48,0	44,5	49,0	47,5	43,0	45,5	45,5
42	-	-	-	-	-	-	-	-	46,0	32,5	46,5	45,5	40,0	46,0	45,0	41,0	44,5	44,0
44	-	-	-	-	-	-	-	-	-	-	42,5	43,0	35,5	44,0	42,5	39,0	43,0	42,0
46	-	-	-	-	-	-	-	-	-	-	-	41,0	31,0	41,5	40,0	35,0	41,0	39,5
48	-	-	-	-	-	-	-	-	-	-	-	38,5	-	39,0	38,0	31,5	38,5	37,5
50	-	-	-	-	-	-	-	-	-	-	-	-	-	34,0	36,0	28,3	36,5	35,5
54	-	-	-	-	-	-	-	-	-	-	-	-	-	-	-	-	31,5	32,0
58	-	-	-	-	-	-	-	-	-	-	-	-	-	-	-	-	-	29,3

m	60 m t	60 m t	60 m t	66 m t	66 m t	66 m t	72 m t	72 m t	72 m t	78 m t	78 m t	78 m t	84 m t	84 m t	84 m t	90 m t	90 m t	90 m t	96 m t	96 m t	96 m t
20	42,0	-	-	-	-	-	-	-	-	-	-	-	-	-	-	-	-	-	-	-	-
22	42,0	-	-	35,5	-	-	-	-	-	-	-	-	-	-	-	-	-	-	-	-	-
24	42,0	-	-	35,0	-	-	30,0	-	-	-	-	-	-	-	-	-	-	-	-	-	-
26	42,0	-	-	34,5	-	-	30,0	-	-	24,3	-	-	-	-	-	-	-	-	-	-	-
28	42,0	-	-	34,0	-	-	30,0	-	-	23,9	-	-	19,7	-	-	16,0	-	-	-	-	-
30	42,0	-	-	33,5	-	-	30,0	-	-	23,5	-	-	19,3	-	-	15,6	-	-	13,0	-	-
32	42,0	-	-	33,0	-	-	30,0	-	-	23,1	-	-	19,0	-	-	15,3	-	-	12,5	-	-
34	42,0	40,0	-	32,5	-	-	29,9	-	-	22,8	-	-	18,6	-	-	14,9	-	-	12,0	-	-
36	42,0	40,0	-	32,5	32,5	-	29,7	-	-	22,4	-	-	18,3	-	-	14,6	-	-	11,6	-	-
38	42,0	39,5	-	32,0	32,5	-	29,4	29,5	-	22,1	-	-	17,9	-	-	14,3	-	-	11,2	-	-
40	42,0	39,5	-	31,5	32,0	-	29,1	29,5	-	21,8	-	-	17,5	-	-	14,0	-	-	10,9	-	-
42	42,0	39,0	-	31,0	31,5	-	28,8	29,5	-	21,5	22,0	-	17,2	-	-	13,7	-	-	10,6	-	-
44	40,5	38,5	37,5	30,5	31,5	-	28,5	29,5	-	21,2	21,7	-	16,8	17,4	-	13,4	-	-	10,3	-	-
46	38,0	38,0	37,0	30,0	31,0	31,0	28,2	29,5	-	20,9	21,4	-	16,4	17,0	-	13,1	-	-	10,0	-	-
48	34,5	37,0	36,5	29,3	30,5	30,5	27,9	29,5	-	20,5	21,1	-	16,1	16,6	-	12,8	13,3	-	9,7	-	-
50	31,5	36,0	35,5	28,6	30,0	30,0	27,6	29,5	27,9	20,2	20,8	-	15,7	16,2	-	12,5	13,0	-	9,5	9,9	-
54	26,0	33,0	32,0	26,9	28,8	29,0	25,7	29,5	27,6	19,6	20,2	20,4	15,0	15,5	-	12,0	12,4	-	9,0	9,5	-
58	20,4	29,0	29,2	22,9	27,5	28,1	23,6	27,7	27,3	18,9	19,6	19,7	14,3	14,8	15,4	11,5	11,9	-	8,7	9,1	-
62	-	23,3	26,7	18,4	25,7	25,9	20,2	25,9	25,4	18,2	19,0	19,0	13,7	14,2	14,7	11,1	11,5	12,3	8,4	8,7	-
66	-	-	-	-	21,2	23,8	16,4	22,8	23,2	17,4	18,4	18,4	13,1	13,6	14,1	10,7	11,0	11,7	8,1	8,4	8,6
70	-	-	-	-	-	22,0	12,7	19,1	21,3	14,8	17,7	17,8	12,6	13,1	13,5	10,3	10,6	11,1	7,8	8,0	8,0
74	-	-	-	-	-	-	-	15,2	19,7	11,8	17,1	17,2	12,1	12,6	12,9	10,0	10,2	10,6	7,5	7,7	7,5
78	-	-	-	-	-	-	-	-	-	-	14,2	16,7	10,8	12,2	12,5	9,6	9,9	10,2	7,3	7,4	7,1
82	-	-	-	-	-	-	-	-	-	-	-	15,3	8,2	11,8	12,0	9,4	9,6	9,8	7,0	7,0	6,7
86	-	-	-	-	-	-	-	-	-	-	-	-	-	-	11,7	7,4	9,3	9,5	6,7	6,7	6,4
90	-	-	-	-	-	-	-	-	-	-	-	-	-	-	-	-	9,1	9,2	6,4	6,5	6,2
94	-	-	-	-	-	-	-	-	-	-	-	-	-	-	-	-	-	-	-	6,2	6,1
98	-	-	-	-	-	-	-	-	-	-	-	-	-	-	-	-	-	-	-	-	6,0

最少カウンタウエイト装着時における最大定格総荷重値を表示しています。

カウンタウエイトを増量する場合は別途協議といたします。

60 t　80 t　100 t　120 t　140 t　160 t

ラフィングフライジブ

360° ISO

20,5 m + 4 m

m	24 m 83°	24 m 73°	24 m 65°	30 m 83°	30 m 73°	30 m 65°	36 m 83°	36 m 73°	36 m 65°	42 m 83°	42 m 73°	42 m 65°	48 m 83°	48 m 73°	48 m 65°	54 m 83°	54 m 73°	54 m 65°
	t	t	t	t	t	t	t	t	t	t	t	t	t	t	t	t	t	t
14	114,0	-	-	98,5	-	-	78,5	-	-	-	-	-	-	-	-	-	-	-
16	110,0	-	-	96,0	-	-	77,5	-	-	63,5	-	-	-	-	-	-	-	-
18	104,0	-	-	94,0	-	-	77,0	-	-	63,5	-	-	52,0	-	-	-	-	-
20	98,5	92,5	-	92,0	-	-	77,0	-	-	63,0	-	-	52,0	-	-	44,0	-	-
22	92,5	87,0	-	89,5	80,0	-	76,5	-	-	63,0	-	-	52,0	-	-	44,0	-	-
24	87,0	82,0	-	86,5	76,5	-	76,0	66,5	-	62,5	-	-	52,0	-	-	44,0	-	-
26	-	77,5	72,5	81,5	73,0	-	74,5	65,0	-	62,0	-	-	51,5	-	-	44,0	-	-
28	-	73,5	69,0	75,5	70,0	66,0	72,0	63,5	-	61,5	57,0	-	51,0	-	-	44,0	-	-
30	-	-	65,5	64,0	66,5	62,5	68,5	61,5	-	61,0	56,0	-	51,0	50,0	-	44,0	-	-
32	-	-	61,0	-	63,0	60,0	62,0	59,5	56,0	58,0	54,5	-	50,5	49,0	-	43,5	43,0	-
34	-	-	-	-	59,0	56,5	53,5	57,5	54,0	55,5	53,5	-	50,0	48,0	-	43,0	42,5	-
36	-	-	-	-	-	53,0	45,0	54,5	52,5	51,0	51,5	48,0	48,0	47,0	-	42,5	41,5	-
38	-	-	-	-	-	50,0	-	51,5	49,5	46,5	50,0	46,5	46,0	46,0	-	41,5	41,0	-
40	-	-	-	-	-	-	-	48,5	46,5	41,5	48,0	45,0	43,0	45,0	41,0	40,0	40,0	-
42	-	-	-	-	-	-	-	-	44,0	35,5	45,5	43,5	40,0	43,5	40,5	39,0	39,0	38,0
44	-	-	-	-	-	-	-	-	42,0	-	43,0	41,5	37,0	42,0	39,5	37,0	38,0	37,0
46	-	-	-	-	-	-	-	-	-	-	41,0	39,0	33,0	40,0	38,5	35,0	37,0	36,0
48	-	-	-	-	-	-	-	-	-	-	-	37,0	28,5	38,0	36,5	33,0	36,0	35,5
50	-	-	-	-	-	-	-	-	-	-	-	35,0	-	36,0	34,5	30,0	35,0	34,0
54	-	-	-	-	-	-	-	-	-	-	-	-	-	-	31,0	22,8	32,0	30,5
58	-	-	-	-	-	-	-	-	-	-	-	-	-	-	-	-	27,4	27,9

m	60 m t	60 m t	60 m t	66 m t	66 m t	66 m t	72 m t	72 m t	72 m t	78 m t	78 m t	78 m t	84 m t	84 m t	84 m t	90 m t	90 m t	90 m t	96 m t	96 m t	96 m t
20	37,0	-	-	-	-	-	-	-	-	-	-	-	-	-	-	-	-	-	-	-	-
22	37,0	-	-	30,0	-	-	-	-	-	-	-	-	-	-	-	-	-	-	-	-	-
24	37,0	-	-	30,0	-	-	25,9	-	-	-	-	-	-	-	-	-	-	-	-	-	-
26	37,0	-	-	29,9	-	-	25,8	-	-	21,7	-	-	-	-	-	-	-	-	-	-	-
28	37,0	-	-	29,7	-	-	25,7	-	-	21,5	-	-	17,5	-	-	-	-	-	-	-	-
30	37,0	-	-	29,5	-	-	25,7	-	-	21,3	-	-	17,4	-	-	13,8	-	-	-	-	-
32	37,0	-	-	29,2	-	-	25,6	-	-	21,2	-	-	17,2	-	-	13,6	-	-	10,9	-	-
34	37,0	-	-	29,0	-	-	25,6	-	-	21,0	-	-	17,0	-	-	13,3	-	-	10,6	-	-
36	37,0	35,0	-	28,7	-	-	25,6	-	-	20,8	-	-	16,8	-	-	13,1	-	-	10,4	-	-
38	37,0	35,0	-	28,5	29,6	-	25,6	-	-	20,6	-	-	16,6	-	-	12,8	-	-	10,1	-	-
40	37,0	35,0	-	28,2	29,3	-	25,5	25,2	-	20,3	-	-	16,3	-	-	12,6	-	-	9,8	-	-
42	37,0	34,5	-	28,0	29,0	-	25,4	25,2	-	20,1	-	-	16,0	-	-	12,3	-	-	9,6	-	-
44	36,0	34,5	-	27,7	28,7	-	25,3	25,2	-	19,9	20,3	-	15,7	-	-	12,1	-	-	9,3	-	-
46	35,0	34,0	31,5	27,4	28,4	-	25,2	25,2	-	19,6	20,1	-	15,4	16,0	-	11,9	-	-	9,1	-	-
48	33,0	33,0	31,0	26,8	28,1	-	24,9	25,2	-	19,3	19,8	-	15,1	15,7	-	11,6	-	-	8,9	-	-
50	31,5	32,5	30,5	26,2	27,8	27,1	24,7	25,2	-	19,1	19,6	-	14,8	15,4	-	11,4	11,9	-	8,7	-	-
54	27,5	31,0	29,3	24,4	27,0	25,9	24,0	25,2	24,0	18,5	19,1	-	14,2	14,7	-	11,0	11,4	-	8,3	8,7	-
58	21,8	29,2	27,9	22,6	25,9	24,7	23,0	24,6	23,6	17,9	18,5	18,8	13,6	14,1	-	10,5	11,0	-	7,9	8,4	-
62	-	25,9	25,4	19,6	24,8	23,9	21,2	23,6	23,0	17,2	18,0	18,2	12,9	13,6	14,1	10,1	10,6	-	7,6	8,0	-
66	-	-	23,4	-	23,2	22,6	17,4	22,6	22,0	16,6	17,5	17,6	12,4	13,0	13,5	9,8	10,2	10,8	7,3	7,6	8,1
70	-	-	-	-	18,5	20,8	13,6	20,7	20,2	15,7	16,9	17,1	11,9	12,5	13,0	9,4	9,8	10,3	7,0	7,3	7,6
74	-	-	-	-	-	-	-	17,0	18,6	12,6	16,4	16,6	11,5	12,1	12,5	9,1	9,4	9,8	6,7	7,0	7,1
78	-	-	-	-	-	-	-	-	17,3	-	15,7	16,1	11,1	11,7	12,0	8,8	9,1	9,4	6,4	6,7	6,7
82	-	-	-	-	-	-	-	-	-	-	-	15,6	8,8	11,3	11,6	8,5	8,8	9,1	6,1	6,4	6,3
86	-	-	-	-	-	-	-	-	-	-	-	-	-	11,0	11,3	7,9	8,5	8,7	5,8	6,1	6,0
90	-	-	-	-	-	-	-	-	-	-	-	-	-	-	11,0	-	8,3	8,5	5,6	5,8	5,8
94	-	-	-	-	-	-	-	-	-	-	-	-	-	-	-	-	-	8,2	5,0	5,5	5,5
98	-	-	-	-	-	-	-	-	-	-	-	-	-	-	-	-	-	-	-	5,3	5,4

最少カウンタウエイト装着時における最大定格総荷重値を表示しています。

カウンタウエイトを増量する場合は別途協議といたします。

60 t 80 t 100 t 120 t 140 t 160 t

ラフィングフライジブ

360° ISO

25,5 m + 4 m

m	24 m 83°	24 m 73°	24 m 65°	30 m 83°	30 m 73°	30 m 65°	36 m 83°	36 m 73°	36 m 65°	42 m 83°	42 m 73°	42 m 65°	48 m 83°	48 m 73°	48 m 65°	54 m 83°	54 m 73°	54 m 65°
	t	t	t	t	t	t	t	t	t	t	t	t	t	t	t	t	t	t
14	111,0	-	-	92,5	-	-	-	-	-	-	-	-	-	-	-	-	-	-
16	106,0	-	-	91,5	-	-	76,0	-	-	-	-	-	-	-	-	-	-	-
18	99,5	-	-	89,0	-	-	76,0	-	-	60,5	-	-	49,0	-	-	-	-	-
20	91,5	-	-	86,0	-	-	76,0	-	-	60,5	-	-	49,0	-	-	41,0	-	-
22	83,0	76,0	-	82,0	-	-	75,5	-	-	60,5	-	-	49,0	-	-	41,0	-	-
24	76,5	71,0	-	78,0	68,0	-	74,0	-	-	60,0	-	-	49,0	-	-	41,0	-	-
26	-	67,0	-	74,0	64,0	-	71,5	61,5	-	59,5	-	-	49,0	-	-	41,0	-	-
28	-	64,0	-	69,5	60,5	-	69,0	58,0	-	59,0	-	-	49,0	-	-	41,0	-	-
30	-	62,5	55,0	65,5	57,5	-	65,5	55,5	-	58,5	53,0	-	49,0	-	-	41,0	-	-
32	-	-	52,5	-	55,5	50,0	61,0	53,5	-	57,0	50,5	-	49,0	48,0	-	41,0	-	-
34	-	-	50,5	-	53,5	47,5	56,5	51,5	47,0	55,5	48,5	-	49,0	46,0	-	41,0	40,5	-
36	-	-	-	-	52,5	45,5	48,0	50,5	45,0	52,0	47,0	-	48,0	44,0	-	41,0	40,0	-
38	-	-	-	-	-	44,0	-	49,0	42,5	48,5	45,0	41,0	47,0	42,5	-	41,0	39,0	-
40	-	-	-	-	-	43,0	-	47,5	41,0	44,0	43,5	39,5	44,5	41,0	-	40,0	38,5	-
42	-	-	-	-	-	-	-	45,0	39,5	38,0	42,5	37,5	42,0	39,5	36,0	39,5	37,5	-
44	-	-	-	-	-	-	-	-	39,0	-	41,5	36,5	39,5	38,5	34,5	37,5	37,0	-
46	-	-	-	-	-	-	-	-	38,0	-	39,5	35,0	35,0	38,0	33,0	35,5	36,0	33,0
48	-	-	-	-	-	-	-	-	-	-	37,5	34,0	30,0	37,0	32,0	33,5	35,5	32,0
50	-	-	-	-	-	-	-	-	-	-	-	33,5	-	35,0	31,0	31,5	34,5	30,5
54	-	-	-	-	-	-	-	-	-	-	-	-	-	31,5	29,8	24,2	31,0	28,9
58	-	-	-	-	-	-	-	-	-	-	-	-	-	-	27,2	-	28,3	26,5
62	-	-	-	-	-	-	-	-	-	-	-	-	-	-	-	-	-	24,2

m	60 m t	60 m t	60 m t	66 m t	66 m t	66 m t	72 m t	72 m t	72 m t	78 m t	78 m t	78 m t	84 m t	84 m t	84 m t	90 m t	90 m t	90 m t	96 m t	96 m t	96 m t
22	36,0	-	-	-	-	-	-	-	-	-	-	-	-	-	-	-	-	-	-	-	-
24	36,0	-	-	28,0	-	-	-	-	-	-	-	-	-	-	-	-	-	-	-	-	-
26	36,0	-	-	28,0	-	-	24,0	-	-	21,0	-	-	-	-	-	-	-	-	-	-	-
28	36,0	-	-	28,0	-	-	24,0	-	-	21,0	-	-	17,0	-	-	-	-	-	-	-	-
30	36,0	-	-	28,0	-	-	24,0	-	-	21,0	-	-	16,9	-	-	13,5	-	-	-	-	-
32	36,0	-	-	28,0	-	-	24,0	-	-	21,0	-	-	16,9	-	-	13,3	-	-	10,4	-	-
34	36,0	-	-	28,0	-	-	24,0	-	-	21,0	-	-	16,8	-	-	13,1	-	-	10,3	-	-
36	36,0	-	-	27,9	-	-	24,0	-	-	21,0	-	-	16,7	-	-	12,9	-	-	10,1	-	-
38	36,0	34,5	-	27,9	-	-	24,0	-	-	21,0	-	-	16,6	-	-	12,7	-	-	9,9	-	-
40	36,0	34,0	-	27,8	29,5	-	24,0	-	-	20,8	-	-	16,6	-	-	12,5	-	-	9,7	-	-
42	36,0	34,0	-	27,7	29,3	-	24,0	23,5	-	20,7	-	-	16,5	-	-	12,3	-	-	9,5	-	-
44	35,5	34,0	-	27,7	29,2	-	24,0	23,5	-	20,5	-	-	16,2	-	-	12,1	-	-	9,3	-	-
46	35,0	33,5	-	27,6	29,0	-	24,0	23,5	-	20,2	20,8	-	15,9	-	-	11,9	-	-	9,1	-	-
48	33,5	33,0	28,9	27,3	28,8	-	24,0	23,5	-	20,0	20,6	-	15,6	16,4	-	11,7	-	-	9,0	-	-
50	32,0	33,0	28,4	27,0	28,5	-	24,0	23,5	-	19,7	20,4	-	15,3	16,1	-	11,5	12,0	-	8,8	-	-
54	28,6	31,0	27,4	25,7	28,0	25,7	23,6	23,5	-	19,2	19,9	-	14,7	15,4	-	11,1	11,6	-	8,4	8,9	-
58	23,0	28,3	26,3	24,4	27,3	24,2	22,4	23,5	22,4	18,7	19,4	-	14,1	14,8	-	10,7	11,1	-	8,0	8,5	-
62	-	25,9	24,2	20,4	25,1	22,9	21,2	23,1	21,7	18,2	18,9	19,1	13,6	14,3	15,0	10,3	10,7	-	7,6	8,1	-
66	-	22,0	22,2	15,7	23,0	21,3	18,2	22,4	20,7	17,7	18,4	18,6	13,2	13,8	14,4	9,9	10,4	10,9	7,2	7,7	-
70	-	-	20,5	-	20,4	19,6	14,4	20,6	19,0	16,3	17,8	18,1	12,7	13,3	13,8	9,5	10,0	10,4	6,9	7,3	7,8
74	-	-	-	-	-	18,2	-	18,5	17,5	13,2	17,3	17,6	12,3	12,9	13,3	9,1	9,6	10,0	6,5	7,0	7,4
78	-	-	-	-	-	-	-	-	16,2	9,9	16,8	16,3	11,9	12,4	12,8	8,8	9,3	9,6	6,2	6,7	7,0
82	-	-	-	-	-	-	-	-	-	-	13,7	15,0	9,3	12,1	12,4	8,5	9,0	9,3	5,9	6,3	6,6
86	-	-	-	-	-	-	-	-	-	-	-	13,9	-	11,7	12,0	8,2	8,6	8,9	5,6	6,0	6,3
90	-	-	-	-	-	-	-	-	-	-	-	-	-	-	11,7	-	8,3	8,6	5,3	5,7	6,0
94	-	-	-	-	-	-	-	-	-	-	-	-	-	-	-	-	8,0	8,3	5,1	5,4	5,7
98	-	-	-	-	-	-	-	-	-	-	-	-	-	-	-	-	-	8,0	-	5,2	5,4
102	-	-	-	-	-	-	-	-	-	-	-	-	-	-	-	-	-	-	-	-	5,1

最少カウンタウエイト装着時における最大定格総荷重値を表示しています。

カウンタウエイトを増量する場合は別途協議といたします。

60 t 80 t 100 t 120 t 140 t 160 t

ラフィングフライジブ

360° ISO

30,5 m + 4 m

m	24 m 83°	24 m 73°	24 m 65°	30 m 83°	30 m 73°	30 m 65°	36 m 83°	36 m 73°	36 m 65°	42 m 83°	42 m 73°	42 m 65°	48 m 83°	48 m 73°	48 m 65°	54 m 83°	54 m 73°	54 m 65°
	t	t	t	t	t	t	t	t	t	t	t	t	t	t	t	t	t	t
16	93,0	-	-	80,5	-	-	62,0	-	-	-	-	-	-	-	-	-	-	-
18	87,0	-	-	78,5	-	-	62,0	-	-	50,0	-	-	-	-	-	-	-	-
20	81,5	-	-	76,0	-	-	62,0	-	-	50,0	-	-	40,0	-	-	-	-	-
22	77,0	-	-	72,5	-	-	61,5	-	-	50,0	-	-	40,0	-	-	33,5	-	-
24	73,5	62,0	-	68,5	-	-	60,5	-	-	50,0	-	-	40,0	-	-	33,5	-	-
26	71,0	58,0	-	65,0	56,5	-	59,0	-	-	49,5	-	-	40,0	-	-	33,5	-	-
28	-	55,0	-	62,0	53,5	-	57,5	49,0	-	49,0	-	-	40,0	-	-	33,5	-	-
30	-	52,5	-	59,5	51,5	-	55,5	46,5	-	49,0	-	-	40,0	-	-	33,5	-	-
32	-	51,0	45,0	59,0	49,5	-	53,5	44,0	-	48,5	42,5	-	40,0	-	-	33,5	-	-
34	-	-	43,0	-	47,5	42,0	51,0	42,0	-	48,0	40,5	-	40,0	38,5	-	33,5	-	-
36	-	-	41,5	-	46,0	40,0	48,5	41,0	-	46,0	39,0	-	40,0	37,0	-	33,5	33,5	-
38	-	-	-	-	44,5	38,5	42,0	39,5	35,0	44,0	37,5	-	40,0	35,5	-	33,5	32,5	-
40	-	-	-	-	-	37,0	-	39,0	33,5	42,0	36,0	32,5	38,5	34,0	-	33,5	31,5	-
42	-	-	-	-	-	36,0	-	39,0	32,0	40,0	35,0	30,5	37,0	33,0	-	33,5	31,0	-
44	-	-	-	-	-	-	-	39,0	31,5	33,5	34,5	29,7	35,5	32,0	28,5	32,5	30,0	-
46	-	-	-	-	-	-	-	-	30,5	-	33,5	28,5	34,5	31,0	27,2	31,5	29,7	-
48	-	-	-	-	-	-	-	-	30,0	-	33,0	27,7	32,0	30,5	26,1	30,5	29,1	25,6
50	-	-	-	-	-	-	-	-	-	-	33,0	26,9	26,9	30,0	25,1	29,5	28,5	24,6
54	-	-	-	-	-	-	-	-	-	-	-	26,4	-	29,6	23,7	25,5	27,5	22,8
58	-	-	-	-	-	-	-	-	-	-	-	-	-	-	22,9	-	26,7	21,5
62	-	-	-	-	-	-	-	-	-	-	-	-	-	-	-	-	25,3	20,6
66	-	-	-	-	-	-	-	-	-	-	-	-	-	-	-	-	-	20,1

m	60 m t	60 m t	60 m t	66 m t	66 m t	66 m t	72 m t	72 m t	72 m t	78 m t	78 m t	78 m t	84 m t	84 m t	84 m t	90 m t	90 m t	90 m t	96 m t	96 m t	96 m t
22	30,0	-	-	-	-	-	-	-	-	-	-	-	-	-	-	-	-	-	-	-	-
24	30,0	-	-	23,3	-	-	-	-	-	-	-	-	-	-	-	-	-	-	-	-	-
26	30,0	-	-	23,3	-	-	20,2	-	-	-	-	-	-	-	-	-	-	-	-	-	-
28	30,0	-	-	23,3	-	-	20,2	-	-	17,6	-	-	-	-	-	-	-	-	-	-	-
30	30,0	-	-	23,3	-	-	20,2	-	-	17,6	-	-	14,2	-	-	-	-	-	-	-	-
32	30,0	-	-	23,3	-	-	20,2	-	-	17,6	-	-	14,2	-	-	11,6	-	-	-	-	-
34	30,0	-	-	23,3	-	-	20,2	-	-	17,6	-	-	14,2	-	-	11,4	-	-	8,9	-	-
36	30,0	-	-	23,3	-	-	20,2	-	-	17,6	-	-	14,1	-	-	11,3	-	-	8,8	-	-
38	30,0	-	-	23,2	-	-	20,2	-	-	17,6	-	-	14,1	-	-	11,2	-	-	8,6	-	-
40	30,0	27,9	-	23,2	-	-	20,2	-	-	17,5	-	-	14,1	-	-	11,1	-	-	8,5	-	-
42	30,0	27,7	-	23,2	25,7	-	20,2	-	-	17,5	-	-	14,0	-	-	10,9	-	-	8,3	-	-
44	29,9	27,3	-	23,1	25,2	-	20,2	19,7	-	17,4	-	-	13,9	-	-	10,8	-	-	8,2	-	-
46	29,9	27,0	-	23,1	24,8	-	20,2	19,7	-	17,3	-	-	13,8	-	-	10,7	-	-	8,0	-	-
48	29,1	26,7	-	23,0	24,3	-	20,2	19,6	-	17,2	17,2	-	13,7	-	-	10,5	-	-	7,9	-	-
50	28,4	26,3	23,0	23,0	23,9	-	20,2	19,6	-	17,1	17,1	-	13,6	13,7	-	10,4	-	-	7,7	-	-
54	26,9	25,5	23,0	22,3	23,0	21,1	20,1	19,5	-	16,8	16,9	-	13,3	13,4	-	10,1	10,6	-	7,4	-	-
58	23,9	24,6	22,3	21,6	22,2	19,7	19,6	19,4	18,2	16,6	16,7	-	13,0	13,1	-	9,8	10,3	-	7,1	7,6	-
62	-	23,7	21,6	20,9	21,5	18,3	19,0	19,2	17,3	16,3	16,4	15,6	12,7	12,9	-	9,5	10,0	-	6,8	7,2	-
66	-	22,6	20,9	16,5	20,9	17,4	18,4	18,8	16,4	16,0	16,1	14,9	12,4	12,6	12,1	9,3	9,7	-	6,5	6,9	-
70	-	-	16,5	-	20,2	16,9	14,9	18,4	15,7	15,7	15,8	14,2	12,1	12,4	11,6	9,0	9,4	9,5	6,2	6,6	-
74	-	-	-	-	-	16,4	-	18,0	15,2	13,6	15,4	13,7	11,8	12,2	11,0	8,7	9,1	9,1	5,9	6,3	6,8
78	-	-	-	-	-	15,9	-	16,0	14,7	10,4	15,0	13,2	11,4	12,0	10,5	8,4	8,9	8,7	5,6	6,0	6,5
82	-	-	-	-	-	-	-	-	14,1	-	14,5	12,8	9,7	11,8	10,0	8,1	8,6	8,3	5,4	5,8	6,2
86	-	-	-	-	-	-	-	-	-	-	-	12,4	-	11,6	9,6	7,9	8,3	8,0	5,1	5,5	5,9
90	-	-	-	-	-	-	-	-	-	-	-	-	-	10,9	9,2	6,3	8,0	7,6	5,0	5,3	5,6
94	-	-	-	-	-	-	-	-	-	-	-	-	-	-	8,9	-	7,8	7,3	4,8	5,1	5,3
98	-	-	-	-	-	-	-	-	-	-	-	-	-	-	-	-	-	6,9	-	4,9	5,1
102	-	-	-	-	-	-	-	-	-	-	-	-	-	-	-	-	-	-	-	4,8	4,8
106	-	-	-	-	-	-	-	-	-	-	-	-	-	-	-	-	-	-	-	-	4,6

最少カウンタウエイト装着時における最大定格総荷重値を表示しています。

カウンタウエイトを増量する場合は別途協議といたします。

60 t 80 t 100 t 120 t 140 t 160 t

DEMAG
A TEREX BRAND

ラフィングフライジブ

360° ISO

35,5 m + 4 m

m	24 m 83°	24 m 73°	24 m 65°	30 m 83°	30 m 73°	30 m 65°	36 m 83°	36 m 73°	36 m 65°	42 m 83°	42 m 73°	42 m 65°	48 m 83°	48 m 73°	48 m 65°	54 m 83°	54 m 73°	54 m 65°
	t	t	t	t	t	t	t	t	t	t	t	t	t	t	t	t	t	t
16	81,5	-	-	67,5	-	-	-	-	-	-	-	-	-	-	-	-	-	-
18	77,0	-	-	66,5	-	-	54,5	-	-	-	-	-	-	-	-	-	-	-
20	72,5	-	-	65,0	-	-	54,5	-	-	45,0	-	-	35,5	-	-	-	-	-
22	68,0	-	-	62,5	-	-	54,5	-	-	45,0	-	-	35,5	-	-	30,0	-	-
24	64,5	-	-	60,0	-	-	53,5	-	-	45,0	-	-	35,5	-	-	30,0	-	-
26	62,0	50,5	-	57,5	-	-	52,5	-	-	45,0	-	-	35,5	-	-	30,0	-	-
28	-	48,0	-	55,5	45,5	-	51,0	-	-	44,5	-	-	35,5	-	-	30,0	-	-
30	-	45,5	-	54,0	43,0	-	50,0	41,5	-	44,5	-	-	35,5	-	-	30,0	-	-
32	-	44,0	-	53,5	41,0	-	49,5	39,5	-	44,0	-	-	35,5	-	-	30,0	-	-
34	-	-	36,5	-	39,5	-	48,5	37,5	-	43,5	36,5	-	35,5	-	-	30,0	-	-
36	-	-	35,0	-	38,0	32,5	48,0	36,0	-	43,0	35,0	-	35,5	33,0	-	30,0	-	-
38	-	-	33,0	-	37,0	31,5	45,5	34,5	-	42,5	33,5	-	35,5	32,0	-	30,0	30,0	-
40	-	-	-	-	-	30,0	-	33,5	29,3	41,5	32,0	-	35,0	30,5	-	30,0	28,9	-
42	-	-	-	-	-	29,3	-	33,0	27,9	41,0	31,0	-	35,0	29,7	-	30,0	27,9	-
44	-	-	-	-	-	28,6	-	33,0	26,9	35,5	30,0	25,6	34,5	28,8	-	29,9	27,1	-
46	-	-	-	-	-	-	-	-	25,9	-	29,5	24,4	34,0	27,8	23,5	29,8	26,2	-
48	-	-	-	-	-	-	-	-	25,3	-	28,9	23,5	33,5	27,2	22,4	29,6	25,5	-
50	-	-	-	-	-	-	-	-	24,8	-	28,4	22,6	28,6	26,5	21,4	29,5	24,8	20,5
54	-	-	-	-	-	-	-	-	-	-	-	21,7	-	25,8	19,8	26,6	23,7	18,8
58	-	-	-	-	-	-	-	-	-	-	-	-	-	-	18,9	-	23,0	17,5
62	-	-	-	-	-	-	-	-	-	-	-	-	-	-	18,5	-	22,5	16,5
66	-	-	-	-	-	-	-	-	-	-	-	-	-	-	-	-	-	15,9

m	60 m t	60 m t	60 m t	66 m t	66 m t	66 m t	72 m t	72 m t	72 m t	78 m t	78 m t	78 m t	84 m t	84 m t	84 m t	90 m t	90 m t	90 m t	96 m t	96 m t	96 m t
24	27,0	-	-	-	-	-	-	-	-	-	-	-	-	-	-	-	-	-	-	-	-
26	27,0	-	-	21,0	-	-	-	-	-	-	-	-	-	-	-	-	-	-	-	-	-
28	27,0	-	-	21,0	-	-	18,5	-	-	16,0	-	-	-	-	-	-	-	-	-	-	-
30	27,0	-	-	21,0	-	-	18,5	-	-	16,0	-	-	13,0	-	-	-	-	-	-	-	-
32	27,0	-	-	21,0	-	-	18,5	-	-	16,0	-	-	13,0	-	-	11,0	-	-	-	-	-
34	27,0	-	-	21,0	-	-	18,5	-	-	16,0	-	-	13,0	-	-	10,9	-	-	8,5	-	-
36	27,0	-	-	21,0	-	-	18,5	-	-	16,0	-	-	13,0	-	-	10,9	-	-	8,4	-	-
38	27,0	-	-	21,0	-	-	18,5	-	-	16,0	-	-	13,0	-	-	10,8	-	-	8,3	-	-
40	27,0	-	-	21,0	-	-	18,5	-	-	16,0	-	-	13,0	-	-	10,8	-	-	8,1	-	-
42	27,0	24,6	-	21,0	-	-	18,5	-	-	16,0	-	-	13,0	-	-	10,7	-	-	8,0	-	-
44	27,0	24,0	-	21,0	24,6	-	18,5	-	-	16,0	-	-	13,0	-	-	10,6	-	-	7,9	-	-
46	27,0	23,5	-	21,0	23,7	-	18,5	18,0	-	16,0	-	-	13,0	-	-	10,5	-	-	7,8	-	-
48	26,9	23,0	-	21,0	22,9	-	18,5	18,0	-	16,0	-	-	13,0	-	-	10,5	-	-	7,6	-	-
50	26,7	22,5	-	21,0	22,1	-	18,5	17,9	-	16,0	15,3	-	13,0	-	-	10,4	-	-	7,5	-	-
54	26,4	21,6	18,6	21,0	20,7	-	18,5	17,8	-	16,0	15,3	-	13,0	12,5	-	10,2	-	-	7,2	-	-
58	24,7	20,8	17,4	21,0	19,6	16,9	18,5	17,6	-	16,0	15,3	-	13,0	12,5	-	10,0	10,3	-	6,9	7,4	-
62	18,7	20,1	16,3	21,0	18,6	15,4	18,5	17,3	14,9	16,0	15,3	-	13,0	12,5	-	9,8	10,1	-	6,6	7,1	-
66	-	19,6	15,4	17,2	17,9	14,2	18,5	17,0	13,7	15,9	15,3	12,9	12,8	12,5	-	9,6	9,9	-	6,3	6,8	-
70	-	-	14,7	-	17,4	13,3	15,4	16,6	12,6	15,9	15,0	12,1	12,5	12,5	10,5	9,3	9,7	-	6,1	6,5	-
74	-	-	14,1	-	17,1	12,8	11,3	16,1	11,8	14,0	14,7	11,3	12,1	12,3	9,9	9,1	9,5	9,2	5,8	6,2	-
78	-	-	-	-	-	12,5	-	15,6	11,2	10,8	14,4	10,7	11,8	12,0	9,3	8,9	9,3	8,8	5,6	6,0	6,5
82	-	-	-	-	-	-	-	-	10,8	-	14,1	10,2	9,9	11,7	8,8	8,6	9,1	8,3	5,4	5,8	6,3
86	-	-	-	-	-	-	-	-	10,6	-	12,6	9,8	-	11,5	8,3	8,4	8,8	7,9	5,2	5,6	6,0
90	-	-	-	-	-	-	-	-	-	-	-	9,5	-	11,2	7,8	6,5	8,6	7,5	5,1	5,4	5,8
94	-	-	-	-	-	-	-	-	-	-	-	-	-	-	7,4	-	8,3	7,1	5,0	5,3	5,5
98	-	-	-	-	-	-	-	-	-	-	-	-	-	-	7,0	-	8,1	6,6	-	5,2	5,3
102	-	-	-	-	-	-	-	-	-	-	-	-	-	-	-	-	-	6,2	-	5,1	5,0
106	-	-	-	-	-	-	-	-	-	-	-	-	-	-	-	-	-	-	-	-	4,7

最少カウンタウエイト装着時における最大定格総荷重値を表示しています。

カウンタウエイトを増量する場合は別途協議といたします。

60 t 80 t 100 t 120 t 140 t 160 t

ラフィングフライジブ

360° ISO

40,5 m + 4 m

m	24 m 83° t	24 m 73° t	24 m 65° t	30 m 83° t	30 m 73° t	30 m 65° t	36 m 83° t	36 m 73° t	36 m 65° t	42 m 83° t	42 m 73° t	42 m 65° t	48 m 83° t	48 m 73° t	48 m 65° t	54 m 83° t	54 m 73° t	54 m 65° t
18	65,5	-	-	56,0	-	-	43,0	-	-	-	-	-	-	-	-	-	-	-
20	63,0	-	-	56,0	-	-	43,0	-	-	35,5	-	-	-	-	-	-	-	-
22	60,0	-	-	55,0	-	-	43,0	-	-	35,5	-	-	29,2	-	-	-	-	-
24	56,5	-	-	52,0	-	-	43,0	-	-	35,5	-	-	29,2	-	-	25,2	-	-
26	53,5	-	-	49,5	-	-	42,0	-	-	35,5	-	-	29,2	-	-	25,2	-	-
28	-	41,5	-	47,5	-	-	41,0	-	-	35,5	-	-	29,2	-	-	25,2	-	-
30	-	39,0	-	46,0	38,5	-	40,5	-	-	35,5	-	-	29,2	-	-	25,2	-	-
32	-	37,5	-	45,5	36,5	-	40,0	32,5	-	35,0	-	-	29,2	-	-	25,2	-	-
34	-	35,5	-	-	34,5	-	39,5	31,0	-	35,0	-	-	29,2	-	-	25,2	-	-
36	-	-	29,9	-	33,0	-	39,0	29,7	-	34,5	28,7	-	29,2	-	-	25,1	-	-
38	-	-	27,8	-	31,5	-	38,5	28,3	-	34,5	27,4	-	29,1	26,2	-	25,1	-	-
40	-	-	26,7	-	31,0	26,3	-	27,5	-	34,0	26,3	-	29,0	25,1	-	25,1	-	-
42	-	-	-	-	-	25,0	-	26,6	22,7	33,5	25,2	-	28,8	24,0	-	25,1	22,8	-
44	-	-	-	-	-	24,0	-	26,2	21,7	33,0	24,4	-	28,7	23,1	-	25,0	22,0	-
46	-	-	-	-	-	23,0	-	25,9	20,7	-	23,6	19,8	28,5	22,2	-	25,0	21,1	-
48	-	-	-	-	-	-	-	-	20,1	-	23,1	19,0	28,2	21,5	-	24,9	20,4	-
50	-	-	-	-	-	-	-	-	19,4	-	22,7	18,2	28,0	20,8	17,2	24,7	19,7	-
54	-	-	-	-	-	-	-	-	-	-	-	17,0	-	19,9	15,7	24,5	18,6	15,2
58	-	-	-	-	-	-	-	-	-	-	-	16,4	-	19,4	14,6	-	17,8	13,9
62	-	-	-	-	-	-	-	-	-	-	-	-	-	-	13,9	-	17,3	12,9
66	-	-	-	-	-	-	-	-	-	-	-	-	-	-	-	-	-	12,2
70	-	-	-	-	-	-	-	-	-	-	-	-	-	-	-	-	-	11,8

m	60 m t	60 m t	60 m t	66 m t	66 m t	66 m t	72 m t	72 m t	72 m t	78 m t	78 m t	78 m t	84 m t	84 m t	84 m t	90 m t	90 m t	90 m t	96 m t	96 m t	96 m t
24	21,9	-	-	-	-	-	-	-	-	-	-	-	-	-	-	-	-	-	-	-	-
26	21,9	-	-	17,0	-	-	-	-	-	-	-	-	-	-	-	-	-	-	-	-	-
28	21,9	-	-	17,0	-	-	14,3	-	-	-	-	-	-	-	-	-	-	-	-	-	-
30	21,9	-	-	17,0	-	-	14,3	-	-	12,6	-	-	-	-	-	-	-	-	-	-	-
32	21,9	-	-	17,0	-	-	14,3	-	-	12,6	-	-	10,0	-	-	-	-	-	-	-	-
34	21,9	-	-	17,0	-	-	14,3	-	-	12,5	-	-	10,0	-	-	8,3	-	-	-	-	-
36	21,9	-	-	17,0	-	-	14,3	-	-	12,5	-	-	10,0	-	-	8,3	-	-	6,3	-	-
38	21,9	-	-	17,0	-	-	14,3	-	-	12,4	-	-	10,0	-	-	8,2	-	-	6,2	-	-
40	21,9	-	-	17,0	-	-	14,3	-	-	12,4	-	-	10,0	-	-	8,2	-	-	6,1	-	-
42	21,9	-	-	17,0	-	-	14,3	-	-	12,4	-	-	10,0	-	-	8,2	-	-	5,9	-	-
44	21,9	19,6	-	17,0	-	-	14,3	-	-	12,4	-	-	10,0	-	-	8,1	-	-	5,8	-	-
46	21,9	19,1	-	17,0	19,1	-	14,3	-	-	12,4	-	-	10,0	-	-	8,1	-	-	5,7	-	-
48	21,9	18,6	-	17,0	18,5	-	14,3	-	-	12,4	-	-	10,0	-	-	8,1	-	-	5,6	-	-
50	21,8	18,1	-	17,0	17,9	-	14,3	13,7	-	12,4	-	-	10,0	-	-	8,0	-	-	5,5	-	-
54	21,6	17,2	-	17,0	16,8	-	14,3	13,5	-	12,4	12,5	-	10,0	9,5	-	8,0	-	-	5,3	-	-
58	21,4	16,5	13,6	17,0	15,6	-	14,3	13,3	-	12,4	12,2	-	10,0	9,5	-	7,9	-	-	5,1	-	-
62	19,6	15,9	12,6	17,0	14,8	12,2	14,3	13,1	-	12,3	12,0	-	10,0	9,5	-	7,8	7,8	-	4,9	5,3	-
66	-	15,4	11,8	17,0	14,3	11,1	14,3	12,8	10,4	12,3	11,7	-	9,9	9,5	-	7,7	7,7	-	4,7	5,1	-
70	-	15,0	11,1	-	13,8	10,1	14,3	12,4	9,5	12,3	11,4	8,4	9,8	9,5	7,7	7,6	7,6	-	4,6	4,9	-
74	-	-	10,6	-	13,3	9,7	11,9	12,0	8,5	12,3	11,1	7,7	9,6	9,5	7,1	7,4	7,5	6,9	4,4	4,8	-
78	-	-	-	-	-	9,3	-	11,7	8,2	11,1	10,8	7,2	9,5	9,3	6,6	7,3	7,3	6,3	4,3	4,6	-
82	-	-	-	-	-	8,9	-	11,3	7,8	-	10,5	6,8	9,3	9,2	6,1	7,2	7,2	5,9	4,2	4,5	-
86	-	-	-	-	-	-	-	-	7,5	-	10,1	6,4	7,3	9,1	5,6	7,1	7,0	5,4	4,1	4,3	-
90	-	-	-	-	-	-	-	-	-	-	-	6,2	-	9,0	5,3	6,7	6,8	5,0	4,0	4,2	-
94	-	-	-	-	-	-	-	-	-	-	-	6,1	-	8,8	5,0	-	6,6	4,7	3,9	4,1	-
98	-	-	-	-	-	-	-	-	-	-	-	-	-	-	4,8	-	6,4	4,3	3,8	4,0	-
102	-	-	-	-	-	-	-	-	-	-	-	-	-	-	-	-	-	4,1	-	3,9	-
106	-	-	-	-	-	-	-	-	-	-	-	-	-	-	-	-	-	3,8	-	3,8	-

最少カウンタウエイト装着時における最大定格総荷重値を表示しています。

カウンタウエイトを増量する場合は別途協議といたします。

60 t 80 t 100 t 120 t 140 t 160 t

ラフィングフライジブ

360° ISO

45,5 m + 4 m

m	24 m 83° t	24 m 73° t	24 m 65° t	30 m 83° t	30 m 73° t	30 m 65° t	36 m 83° t	36 m 73° t	36 m 65° t	42 m 83° t	42 m 73° t	42 m 65° t	48 m 83° t	48 m 73° t	48 m 65° t	54 m 83° t	54 m 73° t	54 m 65° t
20	51,5	-	-	45,0	-	-	36,0	-	-	-	-	-	-	-	-	-	-	-
22	49,5	-	-	45,0	-	-	36,0	-	-	30,0	-	-	26,0	-	-	-	-	-
24	47,0	-	-	43,5	-	-	36,0	-	-	30,0	-	-	26,0	-	-	23,0	-	-
26	44,5	-	-	41,5	-	-	35,5	-	-	30,0	-	-	26,0	-	-	23,0	-	-
28	42,5	-	-	40,0	-	-	35,0	-	-	30,0	-	-	26,0	-	-	23,0	-	-
30	-	-	-	39,0	-	-	35,0	-	-	30,0	-	-	26,0	-	-	23,0	-	-
32	-	32,5	-	38,5	30,5	-	34,5	-	-	30,0	-	-	25,9	-	-	23,0	-	-
34	-	30,5	-	37,5	29,0	-	34,0	27,5	-	30,0	-	-	25,9	-	-	23,0	-	-
36	-	29,6	-	-	27,7	-	34,0	26,1	-	30,0	-	-	25,8	-	-	23,0	-	-
38	-	-	-	-	26,5	-	33,5	24,8	-	30,0	23,8	-	25,7	-	-	22,9	-	-
40	-	-	22,3	-	25,7	-	33,5	23,8	-	29,8	22,7	-	25,6	21,7	-	22,9	-	-
42	-	-	21,1	-	24,9	20,4	-	22,9	-	29,7	21,6	-	25,5	20,6	-	22,9	-	-
44	-	-	-	-	-	19,6	-	22,3	-	29,5	20,8	-	25,3	19,7	-	22,8	19,1	-
46	-	-	-	-	-	18,8	-	21,8	17,4	29,4	19,9	-	25,2	18,8	-	22,8	18,2	-
48	-	-	-	-	-	18,2	-	21,6	16,7	-	19,4	-	25,0	18,0	-	22,7	17,5	-
50	-	-	-	-	-	-	-	-	16,0	-	18,8	15,3	24,9	17,3	-	22,6	16,7	-
54	-	-	-	-	-	-	-	-	15,2	-	18,1	14,2	-	16,2	13,0	22,3	15,5	-
58	-	-	-	-	-	-	-	-	-	-	-	13,3	-	15,5	11,9	20,8	14,6	11,6
62	-	-	-	-	-	-	-	-	-	-	-	-	-	-	11,0	-	13,9	10,6
66	-	-	-	-	-	-	-	-	-	-	-	-	-	-	10,4	-	13,6	9,9
70	-	-	-	-	-	-	-	-	-	-	-	-	-	-	-	-	-	9,3

m	60 m t	60 m t	60 m t	66 m t	66 m t	66 m t	72 m t	72 m t	72 m t	78 m t	78 m t	78 m t	84 m t	84 m t	84 m t	90 m t	90 m t	90 m t	96 m t	96 m t	96 m t
26	19,0	-	-	-	-	-	-	-	-	-	-	-	-	-	-	-	-	-	-	-	-
28	19,0	-	-	14,7	-	-	-	-	-	-	-	-	-	-	-	-	-	-	-	-	-
30	19,0	-	-	14,7	-	-	11,5	-	-	10,6	-	-	-	-	-	-	-	-	-	-	-
32	19,0	-	-	14,7	-	-	11,5	-	-	10,5	-	-	-	-	-	-	-	-	-	-	-
34	19,0	-	-	14,7	-	-	11,5	-	-	10,4	-	-	8,0	-	-	-	-	-	-	-	-
36	19,0	-	-	14,7	-	-	11,5	-	-	10,3	-	-	8,0	-	-	6,5	-	-	4,9	-	-
38	19,0	-	-	14,7	-	-	11,5	-	-	10,2	-	-	8,0	-	-	6,5	-	-	4,8	-	-
40	19,0	-	-	14,7	-	-	11,5	-	-	10,2	-	-	8,0	-	-	6,5	-	-	4,6	-	-
42	19,0	-	-	14,7	-	-	11,5	-	-	10,1	-	-	8,0	-	-	6,5	-	-	4,5	-	-
44	19,0	-	-	14,7	-	-	11,5	-	-	10,0	-	-	8,0	-	-	6,5	-	-	4,4	-	-
46	19,0	16,8	-	14,7	-	-	11,5	-	-	10,0	-	-	8,0	-	-	6,5	-	-	4,3	-	-
48	19,0	16,3	-	14,7	-	-	11,5	-	-	10,0	-	-	8,0	-	-	6,5	-	-	4,2	-	-
50	19,0	15,8	-	14,7	14,9	-	11,5	-	-	10,0	-	-	8,0	-	-	6,5	-	-	4,1	-	-
54	19,0	14,9	-	14,7	13,8	-	11,5	10,8	-	10,0	11,3	-	8,0	-	-	6,5	-	-	3,9	-	-
58	19,0	14,1	-	14,7	12,9	-	11,5	10,6	-	10,0	10,7	-	8,0	7,5	-	6,5	-	-	3,8	-	-
62	19,0	13,4	10,3	14,7	12,1	-	11,5	10,3	-	10,0	10,1	-	8,0	7,5	-	6,5	6,0	-	3,7	4,0	-
66	-	12,8	9,4	14,7	11,4	8,6	11,5	10,0	7,9	10,0	9,5	-	8,0	7,5	-	6,5	6,0	-	3,6	3,9	-
70	-	12,4	8,7	13,1	10,8	7,7	11,5	9,7	6,9	10,0	9,0	5,4	8,0	7,5	-	6,5	6,0	-	3,5	3,8	-
74	-	-	8,2	-	10,4	7,1	11,5	9,4	6,1	10,0	8,5	4,8	8,0	7,5	5,1	6,5	6,0	-	3,5	3,7	-
78	-	-	7,7	-	10,1	6,6	-	9,0	5,5	10,0	8,1	4,3	8,0	7,3	4,5	6,5	5,9	4,8	3,4	3,6	-
82	-	-	-	-	-	6,2	-	8,5	5,0	7,8	7,7	3,9	8,0	7,0	3,9	6,5	5,8	4,1	3,4	3,5	-
86	-	-	-	-	-	-	-	-	4,7	-	7,4	3,7	7,6	6,8	3,5	6,5	5,7	3,6	3,3	3,4	-
90	-	-	-	-	-	-	-	-	4,5	-	7,1	3,4	-	6,5	3,2	6,5	5,6	3,1	3,3	3,4	-
94	-	-	-	-	-	-	-	-	-	-	-	3,3	-	6,2	2,9	4,2	5,5	2,7	3,2	3,3	-
98	-	-	-	-	-	-	-	-	-	-	-	-	-	-	2,8	-	5,4	2,4	3,0	3,2	-
102	-	-	-	-	-	-	-	-	-	-	-	-	-	-	2,8	-	-	2,2	-	3,1	-
106	-	-	-	-	-	-	-	-	-	-	-	-	-	-	-	-	-	2,0	-	3,0	-

最少カウンタウエイト装着時における最大定格総荷重値を表示しています。

カウンタウエイトを増量する場合は別途協議といたします。

60 t 80 t 100 t 120 t 140 t 160 t

ラフィングフライジブ

360° ISO

50,5 m + 4 m

m	24 m 83°	24 m 73°	24 m 65°	30 m 83°	30 m 73°	30 m 65°	36 m 83°	36 m 73°	36 m 65°	42 m 83°	42 m 73°	42 m 65°	48 m 83°	48 m 73°	48 m 65°	54 m 83°	54 m 73°	54 m 65°
	t	t	t	t	t	t	t	t	t	t	t	t	t	t	t	t	t	t
20	38,0	-	-	32,5	-	-	26,6	-	-	-	-	-	-	-	-	-	-	-
22	37,5	-	-	31,5	-	-	26,6	-	-	22,1	-	-	-	-	-	-	-	-
24	36,5	-	-	31,0	-	-	26,6	-	-	22,1	-	-	20,2	-	-	-	-	-
26	36,0	-	-	31,0	-	-	26,6	-	-	22,1	-	-	20,2	-	-	17,1	-	-
28	35,0	-	-	31,0	-	-	26,4	-	-	22,1	-	-	20,2	-	-	17,1	-	-
30	-	-	-	31,0	-	-	26,2	-	-	22,1	-	-	20,2	-	-	17,1	-	-
32	-	26,9	-	30,5	-	-	26,1	-	-	22,1	-	-	20,1	-	-	17,1	-	-
34	-	25,5	-	30,0	24,6	-	25,9	-	-	22,1	-	-	20,0	-	-	17,1	-	-
36	-	24,4	-	-	23,5	-	25,8	-	-	22,1	-	-	19,8	-	-	17,0	-	-
38	-	23,4	-	-	22,4	-	25,7	19,7	-	22,1	-	-	19,6	-	-	17,0	-	-
40	-	-	-	-	21,5	-	25,6	18,9	-	22,1	17,9	-	19,5	-	-	17,0	-	-
42	-	-	-	-	20,6	-	-	18,1	-	22,0	17,0	-	19,3	16,1	-	17,0	-	-
44	-	-	-	-	20,0	17,0	-	17,5	-	21,9	16,3	-	19,1	15,3	-	17,0	-	-
46	-	-	-	-	-	16,0	-	16,9	-	21,9	15,6	-	19,0	14,5	-	17,0	13,9	-
48	-	-	-	-	-	15,3	-	16,6	13,4	-	15,1	-	19,8	13,9	-	16,9	13,3	-
50	-	-	-	-	-	14,5	-	16,3	12,8	-	14,5	-	18,7	13,2	-	16,8	12,7	-
54	-	-	-	-	-	-	-	-	11,9	-	13,9	11,0	-	12,3	-	16,6	11,7	-
58	-	-	-	-	-	-	-	-	-	-	-	10,2	-	11,6	9,1	16,2	10,9	-
62	-	-	-	-	-	-	-	-	-	-	-	9,6	-	11,2	8,3	-	10,3	7,9
66	-	-	-	-	-	-	-	-	-	-	-	-	-	-	7,7	-	9,9	7,2
70	-	-	-	-	-	-	-	-	-	-	-	-	-	-	-	-	-	6,6
74	-	-	-	-	-	-	-	-	-	-	-	-	-	-	-	-	-	6,3

m	60 m			66 m			72 m			78 m			84 m			90 m		
	t	t	t	t	t	t	t	t	t	t	t	t	t	t	t	t	t	t
20	13,5	-	-	-	-	-	-	-	-	-	-	-	-	-	-	-	-	-
22	13,5	-	-	10,3	-	-	-	-	-	-	-	-	-	-	-	-	-	-
24	13,5	-	-	10,3	-	-	7,8	-	-	-	-	-	-	-	-	-	-	-
26	13,5	-	-	10,3	-	-	7,8	-	-	6,6	-	-	-	-	-	-	-	-
28	13,5	-	-	10,3	-	-	7,8	-	-	6,5	-	-	4,8	-	-	-	-	-
30	13,5	-	-	10,3	-	-	7,8	-	-	6,5	-	-	4,8	-	-	-	-	-
32	13,5	-	-	10,3	-	-	7,8	-	-	6,5	-	-	4,8	-	-	-	-	-
34	13,5	-	-	10,3	-	-	7,8	-	-	6,4	-	-	4,8	-	-	-	-	-
36	13,5	-	-	10,3	-	-	7,8	-	-	6,4	-	-	4,8	-	-	-	-	-
38	13,5	-	-	10,3	-	-	7,8	-	-	6,3	-	-	4,8	-	-	-	-	-
40	13,5	-	-	10,3	-	-	7,8	-	-	6,3	-	-	4,8	-	-	-	-	-
42	13,5	12,1	-	10,3	-	-	7,8	-	-	6,3	-	-	4,8	-	-	-	-	-
44	13,5	11,7	-	10,3	-	-	7,8	-	-	6,3	-	-	4,8	-	-	-	-	-
46	13,5	10,9	-	10,3	9,8	-	7,8	7,5	-	6,3	-	-	4,8	-	-	-	-	-
48	13,5	10,1	-	10,3	9,0	-	7,8	7,2	-	6,3	-	-	4,8	-	-	-	-	-
50	13,5	9,5	7,4	10,3	8,3	-	7,8	7,0	-	6,3	-	-	4,8	-	-	-	-	-
54	-	9,1	6,7	10,3	7,7	-	7,8	6,7	-	6,3	-	-	4,8	-	-	-	-	-
58	-	8,7	6,1	10,3	7,3	-	7,8	6,4	-	6,3	-	-	4,8	-	-	-	-	-
62	-	8,4	5,6	-	6,9	-	7,8	6,2	-	6,3	-	-	4,8	-	-	-	-	-
66	-	-	5,3	-	6,6	-	-	5,9	-	6,3	-	-	4,8	-	-	-	-	-
70	-	-	-	-	-	-	-	5,7	-	6,3	-	-	4,8	-	-	-	-	-
74	-	-	-	-	-	-	-	5,4	-	-	-	-	4,8	-	-	-	-	-

最少カウンタウエイト装着時における最大定格総荷重値を表示しています。

カウンタウエイトを増量する場合は別途協議といたします。

60 t 80 t 100 t 120 t 140 t 160 t

ラフィングフライジブ

360° ISO

55,5 m + 4 m

m	24 m 83°	24 m 73°	24 m 65°	30 m 83°	30 m 73°	30 m 65°	36 m 83°	36 m 73°	36 m 65°	42 m 83°	42 m 73°	42 m 65°	48 m 83°	48 m 73°	48 m 65°	54 m 83°	54 m 73°	54 m 65°
	t	t	t	t	t	t	t	t	t	t	t	t	t	t	t	t	t	t
22	31,0	-	-	25,5	-	-	20,0	-	-	-	-	-	-	-	-	-	-	-
24	30,0	-	-	25,5	-	-	20,0	-	-	16,6	-	-	-	-	-	-	-	-
26	29,5	-	-	25,2	-	-	20,0	-	-	16,6	-	-	16,5	-	-	-	-	-
28	28,8	-	-	24,7	-	-	20,0	-	-	16,6	-	-	16,5	-	-	12,9	-	-
30	-	-	-	24,3	-	-	20,0	-	-	16,6	-	-	16,5	-	-	12,9	-	-
32	-	-	-	23,9	-	-	20,0	-	-	16,6	-	-	16,4	-	-	12,9	-	-
34	-	-	-	23,5	-	-	20,0	-	-	16,6	-	-	16,3	-	-	12,9	-	-
36	-	20,3	-	-	18,3	-	20,0	-	-	16,6	-	-	16,0	-	-	12,9	-	-
38	-	19,3	-	-	17,4	-	20,0	-	-	16,6	-	-	15,7	-	-	12,9	-	-
40	-	-	-	-	16,7	-	20,0	15,5	-	16,6	-	-	15,5	-	-	12,9	-	-
42	-	-	-	-	16,0	-	-	14,8	-	16,6	13,8	-	15,2	-	-	12,9	-	-
44	-	-	-	-	15,5	-	-	14,3	-	16,6	13,2	-	15,0	-	-	12,9	-	-
46	-	-	-	-	-	-	-	13,8	-	16,6	12,6	-	14,8	11,4	-	12,9	-	-
48	-	-	-	-	-	12,2	-	13,5	-	-	12,1	-	14,6	10,9	-	12,9	10,2	-
50	-	-	-	-	-	11,6	-	13,1	-	-	11,7	-	14,5	10,3	-	12,8	9,7	-
54	-	-	-	-	-	-	-	-	9,8	-	11,0	-	-	9,5	-	12,7	8,8	-
58	-	-	-	-	-	-	-	-	9,1	-	-	8,0	-	8,8	-	12,6	8,1	-
62	-	-	-	-	-	-	-	-	-	-	-	7,4	-	8,4	6,2	-	7,6	5,7
66	-	-	-	-	-	-	-	-	-	-	-	-	-	-	5,7	-	7,2	5,1
70	-	-	-	-	-	-	-	-	-	-	-	-	-	-	5,3	-	-	4,6
74	-	-	-	-	-	-	-	-	-	-	-	-	-	-	-	-	-	4,2

m	60 m			66 m			72 m			78 m			84 m			90 m		
	t	t	t	t	t	t	t	t	t	t	t	t	t	t	t	t	t	t
28	9,5	-	-	-	-	-	-	-	-	-	-	-	-	-	-	-	-	-
30	9,5	-	-	7,0	-	-	-	-	-	-	-	-	-	-	-	-	-	-
32	9,5	-	-	7,0	-	-	5,0	-	-	-	-	-	-	-	-	-	-	-
34	9,5	-	-	7,0	-	-	5,0	-	-	3,3	-	-	-	-	-	-	-	-
36	9,5	-	-	7,0	-	-	5,0	-	-	3,3	-	-	2,0	-	-	-	-	-
38	9,5	-	-	7,0	-	-	5,0	-	-	3,3	-	-	2,0	-	-	-	-	-
40	9,5	-	-	7,0	-	-	5,0	-	-	3,3	-	-	2,0	-	-	-	-	-
42	9,5	-	-	7,0	-	-	5,0	-	-	3,3	-	-	2,0	-	-	-	-	-
44	9,5	-	-	7,0	-	-	5,0	-	-	3,3	-	-	2,0	-	-	-	-	-
46	9,5	-	-	7,0	-	-	5,0	-	-	3,3	-	-	2,0	-	-	-	-	-
48	9,5	-	-	7,0	-	-	5,0	-	-	3,3	-	-	2,0	-	-	-	-	-
50	9,5	8,8	-	7,0	-	-	5,0	-	-	3,3	-	-	2,0	-	-	-	-	-
54	9,5	8,0	-	7,0	6,2	-	5,0	-	-	3,3	-	-	2,0	-	-	-	-	-
58	9,5	7,4	-	7,0	5,6	-	5,0	4,7	-	3,3	-	-	2,0	-	-	-	-	-
62	9,5	6,8	-	7,0	5,1	-	5,0	4,3	-	3,3	-	-	2,0	-	-	-	-	-
66	-	6,3	4,6	7,0	4,6	-	5,0	4,0	-	3,3	-	-	2,0	-	-	-	-	-
70	-	6,0	4,0	7,0	4,1	-	5,0	3,8	-	3,3	-	-	2,0	-	-	-	-	-
74	-	5,7	3,6	-	3,7	-	5,0	3,5	-	3,3	-	-	2,0	-	-	-	-	-
78	-	-	3,3	-	3,4	-	-	3,3	-	3,3	-	-	2,0	-	-	-	-	-
82	-	-	3,0	-	-	-	-	3,1	-	3,3	-	-	2,0	-	-	-	-	-
86	-	-	-	-	-	-	-	3,0	-	-	-	-	2,0	-	-	-	-	-

最少カウンタウエイト装着時における最大定格総荷重値を表示しています。

カウンタウエイトを増量する場合は別途協議といたします。

60 t 80 t 100 t 120 t 140 t 160 t

WIHI-SSL 0°/60°

AC700-8

SSL 装備ラフィングフライジブ 0° /60°

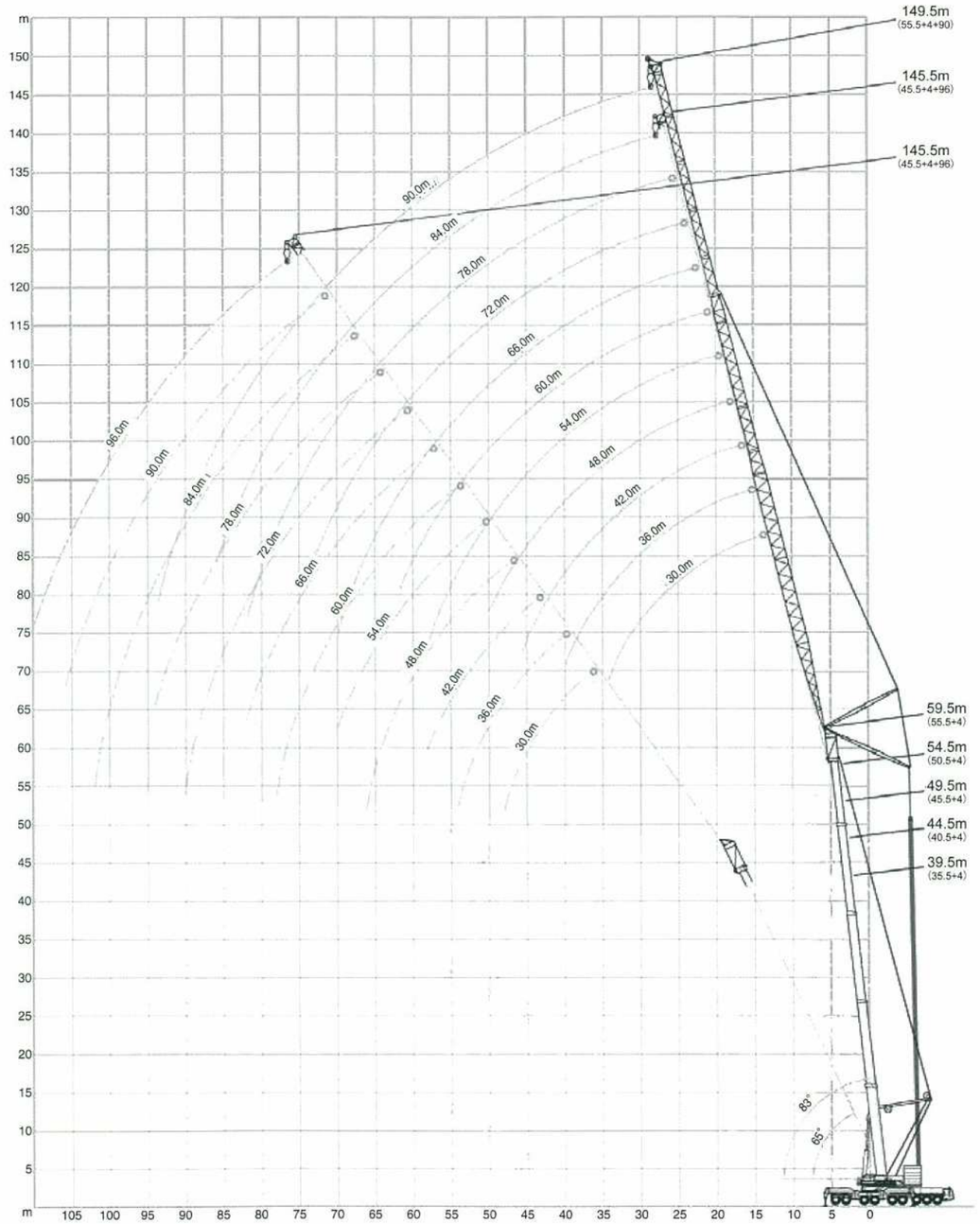

360° ISO

35,5 m + 4 m

m	30 m 83°* t	30 m 73° t	30 m 65° t	36 m 83°* t	36 m 73° t	36 m 65° t	42 m 83°* t	42 m 73° t	42 m 65° t	48 m 83°* t	48 m 73° t	48 m 65° t	54 m 83°* t	54 m 73° t	54 m 65° t	60 m 83°* t	60 m 73° t	60 m 65° t
18	92,0	-	-	-	-	-	-	-	-	-	-	-	-	-	-	-	-	-
20	88,0	-	-	79,0	-	-	66,5	-	-	-	-	-	-	-	-	-	-	-
22	82,5	-	-	77,5	-	-	66,5	-	-	58,5	-	-	-	-	-	-	-	-
24	78,0	-	-	74,5	-	-	66,5	-	-	57,5	-	-	49,0	-	-	-	-	-
26	73,0	-	-	71,0	-	-	65,5	-	-	56,0	-	-	48,0	-	-	40,5	-	-
28	69,0	62,4	-	67,5	-	-	63,5	-	-	55,0	-	-	47,0	-	-	40,0	-	-
30	65,0	60,1	-	63,5	52,2	-	61,0	-	-	53,5	-	-	46,0	-	-	39,0	-	-
32	60,5	57,5	-	60,5	51,0	-	58,5	45,0	-	52,5	-	-	45,5	-	-	38,5	-	-
34	-	54,9	-	56,5	49,7	-	55,5	44,7	-	51,0	-	-	44,5	-	-	38,0	-	-
36	-	51,6	47,7	53,5	48,1	-	53,5	44,5	-	49,5	35,5	-	43,5	-	-	37,5	-	-
38	-	48,4	44,9	45,5	46,5	-	51,0	44,3	-	48,5	35,5	-	42,5	30,0	-	37,0	-	-
40	-	-	42,4	-	44,3	41,5	45,0	43,5	-	44,5	35,5	-	42,0	30,0	-	36,0	27,0	-
42	-	-	40,1	-	42,0	39,3	42,5	42,0	38,3	41,5	35,5	-	41,0	30,0	-	35,5	27,0	-
44	-	-	38,1	-	39,7	37,2	36,0	39,8	36,3	42,5	35,1	-	39,5	30,0	-	35,0	27,0	-
46	-	-	-	-	-	35,4	-	37,8	34,4	37,0	34,7	33,6	36,5	30,0	-	34,5	27,0	-
48	-	-	-	-	-	33,7	-	35,9	32,7	33,5	33,5	31,9	34,0	29,7	-	33,5	27,0	-
50	-	-	-	-	-	32,1	-	34,2	31,2	28,8	32,3	30,3	32,5	29,5	29,7	32,5	27,0	-
52	-	-	-	-	-	-	-	-	29,8	-	31,1	29,0	29,3	28,7	28,3	31,5	26,8	-
54	-	-	-	-	-	-	-	-	28,4	-	29,9	27,6	25,7	27,9	27,0	30,5	26,6	26,7
58	-	-	-	-	-	-	-	-	-	-	-	25,2	-	26,2	24,6	24,9	25,3	24,3
62	-	-	-	-	-	-	-	-	-	-	-	23,1	-	24,6	22,6	18,9	23,9	22,2
66	-	-	-	-	-	-	-	-	-	-	-	-	-	-	20,7	-	22,6	20,4
70	-	-	-	-	-	-	-	-	-	-	-	-	-	-	-	-	-	18,9
74	-	-	-	-	-	-	-	-	-	-	-	-	-	-	-	-	-	17,4

m	66 m 83°* t	66 m 73° t	66 m 65° t	72 m 83°* t	72 m 73° t	72 m 65° t	78 m 83°* t	78 m 73° t	78 m 65° t	84 m 83°* t	84 m 73° t	84 m 65° t	90 m 83°* t	90 m 73° t	90 m 65° t	96 m 83°* t	96 m 73° t	96 m 65° t
28	32,0	-	-	27,8	-	-	-	-	-	-	-	-	-	-	-	-	-	-
30	31,5	-	-	27,3	-	-	22,8	-	-	-	-	-	-	-	-	-	-	-
32	31,0	-	-	26,9	-	-	22,4	-	-	18,0	-	-	-	-	-	-	-	-
34	30,5	-	-	26,4	-	-	22,0	-	-	17,7	-	-	14,1	-	-	-	-	-
36	30,0	-	-	26,0	-	-	21,6	-	-	17,3	-	-	13,8	-	-	11,2	-	-
38	29,9	-	-	25,5	-	-	21,2	-	-	17,0	-	-	13,6	-	-	11,0	-	-
40	29,6	-	-	25,2	-	-	20,8	-	-	16,6	-	-	13,3	-	-	10,8	-	-
42	29,2	21,0	-	24,8	-	-	20,3	-	-	16,3	-	-	13,1	-	-	10,5	-	-
44	28,9	21,0	-	24,5	-	-	20,1	-	-	15,9	-	-	12,8	-	-	10,3	-	-
46	28,5	21,0	-	24,3	18,5	-	19,8	-	-	15,6	-	-	12,5	-	-	10,1	-	-
48	28,2	21,0	-	24,0	18,5	-	19,6	16,0	-	15,3	-	-	12,3	-	-	9,8	-	-
50	27,9	21,0	-	23,7	18,5	-	19,3	16,0	-	15,0	-	-	12,0	-	-	9,6	-	-
54	27,0	21,0	-	23,1	18,5	-	18,9	16,0	-	14,5	13,0	-	11,5	10,5	-	9,2	-	-
58	25,8	20,9	21,0	22,4	18,5	-	18,3	16,0	-	13,9	13,0	-	11,0	10,4	-	8,7	8,1	-
62	22,0	20,4	21,0	21,6	18,4	18,5	17,7	16,0	-	13,4	13,0	-	10,4	10,3	-	8,3	8,0	-
66	17,4	20,0	19,6	19,4	18,0	18,5	17,1	15,9	16,0	12,9	13,0	13,0	10,0	10,2	-	7,9	7,8	-
70	-	19,6	18,0	15,6	17,6	17,2	16,4	15,7	16,0	12,4	12,9	12,7	9,8	10,1	10,5	7,5	7,6	-
74	-	18,8	16,6	11,5	17,2	15,8	14,2	15,4	15,6	12,1	12,6	12,4	9,5	10,0	10,2	7,2	7,4	7,8
78	-	-	15,3	-	16,7	14,5	11,0	15,1	14,3	11,8	12,2	12,1	9,3	9,7	9,9	6,9	7,3	7,5
82	-	-	-	-	-	13,4	-	14,8	13,2	10,2	11,9	11,9	9,1	9,5	9,6	6,6	7,0	7,3
86	-	-	-	-	-	-	-	12,9	12,2	7,3	11,5	11,6	8,8	9,2	9,4	6,4	6,8	7,1
90	-	-	-	-	-	-	-	-	11,2	-	11,2	11,1	6,8	9,0	9,2	6,2	6,5	6,9
94	-	-	-	-	-	-	-	-	-	-	-	10,3	-	8,7	9,0	6,0	6,3	6,6
98	-	-	-	-	-	-	-	-	-	-	-	-	-	8,5	8,8	3,9	6,1	6,4
102	-	-	-	-	-	-	-	-	-	-	-	-	-	-	8,5	-	5,8	6,1
106	-	-	-	-	-	-	-	-	-	-	-	-	-	-	-	-	-	5,9

0° * 60°

最少カウンタウエイト装着時における最大定格総荷重値を表示しています。

カウンタウエイトを増量する場合は別途協議といたします。

60 t 80 t 100 t 120 t 140 t 160 t

DEMAG
A TEREX BRAND

WIHI-SSL 0°/60°

AC700-8

SSL 装備ラフィングフライジブ 0° /60°

360° ISO

40,5 m + 4 m

m	30 m 83°*	30 m 73°	30 m 65°	36 m 83°*	36 m 73°	36 m 65°	42 m 83°*	42 m 73°	42 m 65°	48 m 83°*	48 m 73°	48 m 65°	54 m 83°*	54 m 73°	54 m 65°	60 m 83°*	60 m 73°	60 m 65°
	t	t	t	t	t	t	t	t	t	t	t	t	t	t	t	t	t	t
18	75,0	-	-	-	-	-	-	-	-	-	-	-	-	-	-	-	-	-
20	70,0	-	-	66,5	-	-	-	-	-	-	-	-	-	-	-	-	-	-
22	65,0	-	-	64,5	-	-	62,5	-	-	-	-	-	-	-	-	-	-	-
24	61,5	-	-	60,5	-	-	59,0	-	-	54,0	-	-	-	-	-	-	-	-
26	58,0	-	-	56,5	-	-	55,5	-	-	51,5	-	-	46,0	-	-	38,5	-	-
28	54,5	54,5	-	53,5	-	-	52,0	-	-	49,5	-	-	44,5	-	-	37,5	-	-
30	51,5	51,9	-	50,5	-	-	49,5	-	-	47,5	-	-	43,5	-	-	37,0	-	-
32	48,0	49,2	-	47,5	42,5	-	47,0	-	-	45,5	-	-	42,5	-	-	36,5	-	-
34	-	46,5	-	45,0	41,9	-	44,5	35,6	-	43,0	-	-	41,0	-	-	36,0	-	-
36	-	44,1	-	42,0	41,2	-	42,0	35,5	-	41,0	29,2	-	39,5	-	-	35,5	-	-
38	-	41,8	42,8	39,5	40,6	-	40,0	35,4	-	39,0	29,2	-	38,0	-	-	34,5	-	-
40	-	39,4	41,0	-	38,7	-	38,0	35,4	-	37,0	29,2	-	36,0	25,2	-	33,5	-	-
42	-	-	39,2	-	36,7	37,9	35,5	35,3	-	35,5	29,2	-	34,5	25,2	-	32,5	21,9	-
44	-	-	37,2	-	34,7	36,3	33,5	33,8	-	33,5	29,2	-	33,0	25,2	-	31,5	21,9	-
46	-	-	35,4	-	32,7	34,4	-	32,4	33,0	32,0	29,2	-	31,5	25,2	-	30,5	21,9	-
48	-	-	-	-	-	32,8	-	30,8	31,7	30,0	28,3	29,0	30,0	25,2	-	29,5	21,9	-
50	-	-	-	-	-	31,3	-	29,2	30,3	28,5	27,4	28,3	28,8	25,2	-	28,4	21,9	-
54	-	-	-	-	-	-	-	-	27,6	-	25,5	26,8	25,9	23,7	24,4	26,0	21,9	-
58	-	-	-	-	-	-	-	-	25,3	-	23,5	24,4	-	22,2	23,3	23,6	20,9	21,4
62	-	-	-	-	-	-	-	-	-	-	-	22,4	-	20,6	21,8	19,8	19,7	20,9
66	-	-	-	-	-	-	-	-	-	-	-	-	-	-	20,0	-	18,6	19,7
70	-	-	-	-	-	-	-	-	-	-	-	-	-	-	18,5	-	17,5	18,2
74	-	-	-	-	-	-	-	-	-	-	-	-	-	-	-	-	-	16,8

m	66 m	66 m	66 m	72 m	72 m	72 m	78 m	78 m	78 m	84 m	84 m	84 m	90 m	90 m	90 m	96 m	96 m	96 m
	t	t	t	t	t	t	t	t	t	t	t	t	t	t	t	t	t	t
28	31,0	-	-	-	-	-	-	-	-	-	-	-	-	-	-	-	-	-
30	30,5	-	-	25,6	-	-	-	-	-	-	-	-	-	-	-	-	-	-
32	30,0	-	-	25,4	-	-	21,0	-	-	-	-	-	-	-	-	-	-	-
34	30,0	-	-	25,1	-	-	20,8	-	-	16,8	-	-	-	-	-	-	-	-
36	29,7	-	-	24,9	-	-	20,6	-	-	16,6	-	-	13,3	-	-	-	-	-
38	29,3	-	-	24,6	-	-	20,3	-	-	16,3	-	-	13,1	-	-	10,3	-	-
40	28,9	-	-	24,3	-	-	20,1	-	-	16,1	-	-	12,9	-	-	10,1	-	-
42	28,5	-	-	24,1	-	-	19,9	-	-	15,9	-	-	12,7	-	-	10,0	-	-
44	28,2	17,0	-	23,8	-	-	19,7	-	-	15,6	-	-	12,5	-	-	9,9	-	-
46	27,8	17,0	-	23,6	-	-	19,5	-	-	15,4	-	-	12,3	-	-	9,7	-	-
48	27,4	17,0	-	23,3	14,3	-	19,2	-	-	15,2	-	-	12,1	-	-	9,6	-	-
50	27,1	17,0	-	23,1	14,3	-	19,0	12,4	-	14,9	-	-	11,9	-	-	9,5	-	-
54	25,4	17,0	-	22,6	14,3	-	18,6	12,4	-	14,4	9,8	-	11,4	-	-	9,1	-	-
58	23,3	17,0	17,0	21,5	14,3	-	18,2	12,4	-	13,9	9,8	-	11,0	7,8	-	8,7	5,4	-
62	21,3	16,5	17,0	20,3	14,3	14,3	17,5	12,4	-	13,4	9,8	-	10,5	7,8	-	8,3	5,3	-
66	18,0	16,1	17,0	19,1	14,0	14,3	16,9	12,4	12,4	12,9	9,8	-	10,0	7,7	-	7,9	5,1	-
70	-	15,6	16,6	16,1	13,7	14,3	16,3	12,2	12,4	12,4	9,8	9,7	9,6	7,6	-	7,5	5,0	-
74	-	15,1	15,7	12,1	13,4	14,1	14,5	12,0	12,4	11,9	9,6	9,5	9,2	7,5	7,4	7,2	4,8	-
78	-	-	14,7	-	13,1	13,5	11,3	11,8	12,3	11,5	9,4	9,4	8,8	7,4	7,3	6,9	4,7	4,9
82	-	-	13,6	-	12,9	12,8	-	11,6	11,8	10,4	9,3	9,2	8,5	7,2	7,2	6,6	4,5	4,8
86	-	-	-	-	-	11,8	-	11,4	11,4	7,6	9,1	9,1	8,2	7,1	7,1	6,3	4,4	4,7
90	-	-	-	-	-	-	-	-	10,7	-	8,9	9,0	6,9	7,0	7,0	6,1	4,3	4,5
94	-	-	-	-	-	-	-	-	9,8	-	-	8,9	-	6,9	6,9	5,9	4,2	4,4
98	-	-	-	-	-	-	-	-	-	-	-	8,8	-	6,8	6,8	4,0	4,0	4,3
102	-	-	-	-	-	-	-	-	-	-	-	-	-	-	6,7	-	3,9	4,1
106	-	-	-	-	-	-	-	-	-	-	-	-	-	-	-	-	-	4,0
110	-	-	-	-	-	-	-	-	-	-	-	-	-	-	-	-	-	3,8

0° * 60°

最少カウンタウエイト装着時における最大定格総荷重値を表示しています。

カウンタウエイトを増量する場合は別途協議といたします。

60 t 80 t 100 t 120 t 140 t 160 t

DEMAG
A TEREX BRAND

WIHI-SSL 0°/60°

AC700-8

SSL 装備ラフィングフライジブ 0° /60°

360° ISO

45,5 m + 4 m

m	30 m 83°*	30 m 73°	30 m 65°	36 m 83°*	36 m 73°	36 m 65°	42 m 83°*	42 m 73°	42 m 65°	48 m 83°*	48 m 73°	48 m 65°	54 m 83°*	54 m 73°	54 m 65°	60 m 83°*	60 m 73°	60 m 65°
	t	t	t	t	t	t	t	t	t	t	t	t	t	t	t	t	t	t
20	66,5	-	-	-	-	-	-	-	-	-	-	-	-	-	-	-	-	-
22	63,0	-	-	60,0	-	-	-	-	-	-	-	-	-	-	-	-	-	-
24	59,5	-	-	56,5	-	-	54,0	-	-	-	-	-	-	-	-	-	-	-
26	56,0	-	-	53,5	-	-	51,0	-	-	47,5	-	-	42,5	-	-	-	-	-
28	53,0	-	-	51,0	-	-	48,5	-	-	45,5	-	-	41,0	-	-	34,5	-	-
30	50,0	44,8	-	48,5	-	-	46,5	-	-	43,5	-	-	39,5	-	-	34,0	-	-
32	47,0	43,3	-	46,0	-	-	44,5	-	-	41,5	-	-	38,5	-	-	33,5	-	-
34	44,0	41,8	-	43,5	35,6	-	42,5	-	-	40,0	-	-	37,0	-	-	33,0	-	-
36	-	40,0	-	41,0	35,1	-	40,5	29,9	-	38,5	-	-	36,0	-	-	32,5	-	-
38	-	38,3	-	38,5	34,6	-	38,5	29,8	-	37,0	26,0	-	34,5	-	-	32,0	-	-
40	-	36,1	34,8	36,0	33,7	-	36,5	29,6	-	35,5	26,0	-	33,5	-	-	31,0	-	-
42	-	34,0	33,5	-	32,7	-	35,0	29,5	-	34,0	26,0	-	32,5	23,0	-	30,5	-	-
44	-	-	32,2	-	31,2	31,6	32,5	28,9	-	32,5	26,0	-	31,0	23,0	-	29,8	18,1	-
46	-	-	30,8	-	29,6	30,5	30,5	28,3	-	31,0	26,0	-	30,0	23,0	-	29,0	18,1	-
48	-	-	29,4	-	28,1	29,3	-	27,2	28,5	29,4	25,6	-	28,9	23,0	-	28,1	18,1	-
50	-	-	-	-	-	28,1	-	26,0	27,5	27,8	25,1	-	27,7	23,0	-	27,2	18,1	-
54	-	-	-	-	-	25,5	-	23,8	25,4	-	23,0	24,1	25,2	22,3	22,9	25,0	18,1	-
58	-	-	-	-	-	-	-	-	23,2	-	20,8	21,9	19,8	20,7	21,5	22,9	17,8	18,1
62	-	-	-	-	-	-	-	-	-	-	-	20,1	-	19,1	20,1	20,6	17,0	17,9
66	-	-	-	-	-	-	-	-	-	-	-	18,3	-	17,4	18,5	-	16,3	17,6
70	-	-	-	-	-	-	-	-	-	-	-	-	-	-	16,9	-	15,5	16,7
74	-	-	-	-	-	-	-	-	-	-	-	-	-	-	-	-	-	15,5
78	-	-	-	-	-	-	-	-	-	-	-	-	-	-	-	-	-	14,4

m	66 m	66 m	66 m	72 m	72 m	72 m	78 m	78 m	78 m	84 m	84 m	84 m	90 m	90 m	90 m	96 m	96 m	96 m
	t	t	t	t	t	t	t	t	t	t	t	t	t	t	t	t	t	t
30	28,6	-	-	-	-	-	-	-	-	-	-	-	-	-	-	-	-	-
32	28,4	-	-	24,0	-	-	-	-	-	-	-	-	-	-	-	-	-	-
34	28,3	-	-	23,9	-	-	19,6	-	-	-	-	-	-	-	-	-	-	-
36	28,1	-	-	23,7	-	-	19,5	-	-	15,9	-	-	12,5	-	-	-	-	-
38	27,9	-	-	23,6	-	-	19,3	-	-	15,7	-	-	12,3	-	-	9,7	-	-
40	27,6	-	-	23,5	-	-	19,2	-	-	15,6	-	-	12,2	-	-	9,6	-	-
42	27,4	-	-	23,3	-	-	19,1	-	-	15,4	-	-	12,1	-	-	9,5	-	-
44	26,9	-	-	23,2	-	-	19,0	-	-	15,2	-	-	12,0	-	-	9,4	-	-
46	26,5	14,7	-	23,0	-	-	18,8	-	-	15,0	-	-	11,9	-	-	9,3	-	-
48	26,0	14,7	-	22,8	-	-	18,7	-	-	14,8	-	-	11,8	-	-	9,3	-	-
50	25,6	14,7	-	22,6	11,5	-	18,5	-	-	14,6	-	-	11,7	-	-	9,2	-	-
54	24,4	14,7	-	22,2	11,5	-	18,2	9,3	-	14,2	6,5	-	11,3	-	-	9,0	-	-
58	22,5	14,7	-	21,4	11,5	-	17,8	9,3	-	13,7	6,5	-	10,9	4,5	-	8,7	-	-
62	20,6	14,6	14,7	19,8	11,5	-	17,4	9,3	-	13,3	6,5	-	10,4	4,5	-	8,3	2,5	-
66	18,5	14,4	14,7	18,2	11,5	11,5	16,7	9,3	-	12,8	6,5	-	10,0	4,5	-	7,9	2,5	-
70	13,3	14,2	14,7	16,5	11,5	11,5	16,0	9,3	9,0	12,4	6,5	-	9,6	4,5	-	7,5	2,5	-
74	-	14,0	14,2	12,5	11,5	11,5	14,8	9,3	9,0	11,9	6,5	6,5	9,2	4,5	-	7,2	2,5	-
78	-	13,7	13,4	-	11,5	11,3	11,6	9,3	9,0	11,5	6,5	6,5	8,9	4,5	4,5	6,9	2,5	2,5
82	-	-	12,6	-	11,5	11,1	8,0	9,3	9,0	10,6	6,5	6,5	8,5	4,5	4,5	6,6	2,5	2,5
86	-	-	-	-	-	10,8	-	9,3	9,0	7,8	6,5	6,5	8,2	4,5	4,5	6,3	2,5	2,5
90	-	-	-	-	-	10,3	-	9,3	9,0	-	6,5	6,5	7,1	4,5	4,5	6,1	2,5	2,5
94	-	-	-	-	-	-	-	-	9,0	-	6,5	6,5	4,5	4,5	4,5	5,9	2,5	2,5
98	-	-	-	-	-	-	-	-	-	-	-	6,5	-	4,5	4,5	4,1	2,5	2,5
102	-	-	-	-	-	-	-	-	-	-	-	6,5	-	-	4,5	-	2,5	2,5
106	-	-	-	-	-	-	-	-	-	-	-	-	-	-	4,5	-	2,5	2,5
110	-	-	-	-	-	-	-	-	-	-	-	-	-	-	-	-	-	2,5

0° * 60°

最少カウンタウエイト装着時における最大定格総荷重値を表示しています。

カウンタウエイトを増量する場合は別途協議といたします。

60 t 80 t 100 t 120 t 140 t 160 t

WIHI-SSL 0°/60°

AC700-8

SSL 装備ラフィングフライジブ 0° /60°

360° ISO

50,5 m + 4 m

m	30 m 83°*	30 m 73°	30 m 65°	36 m 83°*	36 m 73°	36 m 65°	42 m 83°*	42 m 73°	42 m 65°	48 m 83°*	48 m 73°	48 m 65°	54 m 83°*	54 m 73°	54 m 65°	60 m 83°*	60 m 73°	60 m 65°
	t	t	t	t	t	t	t	t	t	t	t	t	t	t	t	t	t	t
20	54,0	-	-	-	-	-	-	-	-	-	-	-	-	-	-	-	-	-
22	50,5	-	-	48,0	-	-	-	-	-	-	-	-	-	-	-	-	-	-
24	47,5	-	-	45,5	-	-	44,0	-	-	-	-	-	-	-	-	-	-	-
26	45,0	-	-	42,5	-	-	41,5	-	-	38,5	-	-	-	-	-	-	-	-
28	42,5	-	-	40,5	-	-	39,0	-	-	36,5	-	-	34,5	-	-	-	-	-
30	40,5	-	-	39,0	-	-	37,0	-	-	35,0	-	-	33,0	-	-	29,4	-	-
32	38,5	32,5	-	37,0	-	-	35,5	-	-	33,0	-	-	31,5	-	-	28,6	-	-
34	37,0	30,9	-	35,5	26,6	-	34,0	-	-	31,5	-	-	30,0	-	-	27,8	-	-
36	-	29,4	-	33,5	25,9	-	32,5	-	-	30,0	-	-	28,9	-	-	27,0	-	-
38	-	27,9	-	32,0	25,2	-	31,0	21,9	-	29,2	-	-	27,6	-	-	26,2	-	-
40	-	26,6	-	30,5	24,5	-	30,0	21,7	-	28,0	20,1	-	26,6	-	-	25,3	-	-
42	-	25,2	25,0	-	23,7	-	28,7	21,4	-	26,9	19,7	-	25,6	-	-	24,5	-	-
44	-	23,9	24,0	-	22,7	-	27,4	21,1	-	25,9	19,3	-	24,6	16,9	-	23,6	-	-
46	-	-	23,0	-	21,6	21,5	26,0	20,8	-	24,9	19,0	-	23,6	16,7	-	22,8	13,2	-
48	-	-	22,1	-	20,5	20,6	-	19,9	-	23,9	18,6	-	22,8	16,5	-	21,9	13,2	-
50	-	-	21,1	-	19,4	19,7	-	19,0	18,6	22,9	18,2	-	22,0	16,3	-	21,1	13,2	-
54	-	-	-	-	-	18,1	-	17,2	17,2	-	16,7	16,2	20,5	15,9	-	19,8	13,2	-
58	-	-	-	-	-	-	-	-	15,8	-	15,2	14,9	18,6	14,7	14,0	18,4	13,2	-
62	-	-	-	-	-	-	-	-	14,5	-	13,7	13,7	-	13,4	12,9	17,0	12,4	12,3
66	-	-	-	-	-	-	-	-	-	-	-	12,6	-	12,2	11,9	-	11,5	11,4
70	-	-	-	-	-	-	-	-	-	-	-	-	-	-	11,0	-	10,7	10,5
74	-	-	-	-	-	-	-	-	-	-	-	-	-	-	10,1	-	9,9	9,7
78	-	-	-	-	-	-	-	-	-	-	-	-	-	-	-	-	-	8,9

m	66 m t	66 m t	66 m t	72 m t	72 m t	72 m t	78 m t	78 m t	78 m t	84 m t	84 m t	84 m t	90 m t	90 m t	90 m t	96 m t	96 m t	96 m t
32	25,3	-	-	-	-	-	-	-	-	-	-	-	-	-	-	-	-	-
34	24,7	-	-	20,1	-	-	16,9	-	-	-	-	-	-	-	-	-	-	-
36	24,0	-	-	19,7	-	-	16,7	-	-	13,8	-	-	-	-	-	-	-	-
38	23,4	-	-	19,4	-	-	16,5	-	-	13,7	-	-	10,7	-	-	-	-	-
40	22,7	-	-	19,0	-	-	16,3	-	-	13,5	-	-	10,6	-	-	-	-	-
42	22,1	-	-	18,6	-	-	16,1	-	-	13,4	-	-	10,5	-	-	-	-	-
44	21,4	-	-	18,3	-	-	15,9	-	-	13,3	-	-	10,5	-	-	-	-	-
46	20,7	-	-	17,9	-	-	15,6	-	-	13,1	-	-	10,4	-	-	-	-	-
48	20,0	9,7	-	17,5	-	-	15,4	-	-	13,0	-	-	10,4	-	-	-	-	-
50	19,3	9,7	-	17,1	-	-	15,2	-	-	12,9	-	-	10,3	-	-	-	-	-
54	17,9	9,7	-	16,3	7,1	-	14,7	5,7	-	12,5	-	-	10,1	-	-	-	-	-
58	16,9	9,7	-	15,5	7,1	-	14,2	5,7	-	12,2	4,3	-	9,9	-	-	-	-	-
62	15,9	9,7	-	14,7	7,1	-	13,7	5,7	-	11,8	4,3	-	9,7	-	-	-	-	-
66	14,7	9,3	9,4	13,9	7,1	-	13,1	5,7	-	11,5	4,3	-	9,4	-	-	-	-	-
70	13,4	8,9	9,2	13,1	7,0	7,1	12,4	5,7	5,7	11,0	4,3	-	9,2	-	-	-	-	-
74	-	8,5	8,8	12,0	6,8	7,1	11,8	5,7	5,7	10,6	4,3	4,3	8,9	-	-	-	-	-
78	-	8,1	8,1	-	6,7	7,1	10,9	5,6	5,7	10,2	4,3	4,3	8,7	-	-	-	-	-
82	-	-	7,4	-	6,5	6,6	8,4	5,5	5,7	9,7	4,3	4,3	8,4	-	-	-	-	-
86	-	-	6,7	-	6,4	6,0	-	5,4	5,4	8,0	4,3	4,3	8,1	-	-	-	-	-
90	-	-	-	-	-	5,5	-	5,3	5,0	-	4,3	4,1	7,2	-	-	-	-	-
94	-	-	-	-	-	-	-	-	4,6	-	4,3	3,9	4,7	-	-	-	-	-
98	-	-	-	-	-	-	-	-	4,2	-	-	3,7	-	-	-	-	-	-
102	-	-	-	-	-	-	-	-	-	-	-	3,5	-	-	-	-	-	-

0° * 60°

最少カウンタウエイト装着時における最大定格総荷重値を表示しています。

カウンタウエイトを増量する場合は別途協議といたします。

60 t 80 t 100 t 120 t 140 t 160 t

DEMAG
A TEREX BRAND

WIHI-SSL 0°/60°

AC700-8

SSL 装備ラフィングフライジブ 0° /60°

360° ISO

55,5 m + 4 m

m	30 m 83°*	30 m 73°	30 m 65°	36 m 83°*	36 m 73°	36 m 65°	42 m 83°*	42 m 73°	42 m 65°	48 m 83°*	48 m 73°	48 m 65°	54 m 83°*	54 m 73°	54 m 65°	60 m 83°*	60 m 73°	60 m 65°
	t	t	t	t	t	t	t	t	t	t	t	t	t	t	t	t	t	t
22	39,5	-	-	-	-	-	-	-	-	-	-	-	-	-	-	-	-	-
24	37,0	-	-	35,0	-	-	-	-	-	-	-	-	-	-	-	-	-	-
26	35,0	-	-	33,0	-	-	31,5	-	-	-	-	-	-	-	-	-	-	-
28	33,5	-	-	31,0	-	-	30,0	-	-	28,2	-	-	-	-	-	-	-	-
30	31,5	-	-	29,9	-	-	28,5	-	-	26,7	-	-	24,1	-	-	21,9	-	-
32	30,5	-	-	28,7	-	-	27,3	-	-	25,3	-	-	23,1	-	-	21,2	-	-
34	29,8	24,4	-	27,5	-	-	26,0	-	-	23,9	-	-	22,0	-	-	20,4	-	-
36	-	24,1	-	26,8	19,0	-	25,0	-	-	23,0	-	-	21,1	-	-	19,6	-	-
38	-	23,8	-	26,1	19,0	-	23,9	-	-	22,2	-	-	20,1	-	-	18,8	-	-
40	-	23,1	-	25,6	19,0	-	23,3	15,7	-	21,3	-	-	19,4	-	-	18,1	-	-
42	-	22,3	-	-	19,0	-	22,7	15,7	-	20,4	14,0	-	18,7	-	-	17,5	-	-
44	-	21,3	-	-	18,7	-	22,2	15,7	-	19,9	13,8	-	18,0	-	-	16,9	-	-
46	-	-	20,4	-	18,4	-	21,6	15,7	-	19,5	13,7	-	17,3	11,5	-	16,3	-	-
48	-	-	19,6	-	17,8	-	-	15,5	-	19,0	13,6	-	16,9	11,5	-	15,7	8,8	-
50	-	-	18,7	-	17,3	17,4	-	15,3	-	18,6	13,4	-	16,5	11,5	-	15,2	8,8	-
54	-	-	-	-	-	16,1	-	14,7	14,8	-	13,0	-	15,8	11,5	-	14,4	8,8	-
58	-	-	-	-	-	14,8	-	-	14,0	-	12,5	12,6	15,2	11,3	-	13,6	8,8	-
62	-	-	-	-	-	-	-	-	13,0	-	11,9	11,9	-	10,9	10,9	12,9	8,8	-
66	-	-	-	-	-	-	-	-	-	-	-	11,1	-	10,5	10,2	-	8,8	8,8
70	-	-	-	-	-	-	-	-	-	-	-	10,2	-	-	9,5	-	8,8	8,8
74	-	-	-	-	-	-	-	-	-	-	-	-	-	-	8,8	-	8,8	8,5
78	-	-	-	-	-	-	-	-	-	-	-	-	-	-	-	-	-	7,9
82	-	-	-	-	-	-	-	-	-	-	-	-	-	-	-	-	-	7,3

m	66 m t	66 m t	66 m t	72 m t	72 m t	72 m t	78 m t	78 m t	78 m t	84 m t	84 m t	84 m t	90 m t	90 m t	90 m t	96 m t	96 m t	96 m t
32	18,7	-	-	-	-	-	-	-	-	-	-	-	-	-	-	-	-	-
34	18,1	-	-	15,9	-	-	-	-	-	-	-	-	-	-	-	-	-	-
36	17,4	-	-	15,4	-	-	13,7	-	-	-	-	-	-	-	-	-	-	-
38	16,8	-	-	14,8	-	-	13,3	-	-	10,9	-	-	-	-	-	-	-	-
40	16,1	-	-	14,3	-	-	12,9	-	-	10,7	-	-	8,1	-	-	-	-	-
42	15,5	-	-	13,8	-	-	12,4	-	-	10,4	-	-	8,1	-	-	-	-	-
44	15,0	-	-	13,2	-	-	12,0	-	-	10,2	-	-	8,0	-	-	-	-	-
46	14,5	-	-	12,7	-	-	11,6	-	-	10,0	-	-	7,9	-	-	-	-	-
48	14,1	-	-	12,4	-	-	11,2	-	-	9,8	-	-	7,9	-	-	-	-	-
50	13,6	6,5	-	12,0	-	-	10,9	-	-	9,5	-	-	7,8	-	-	-	-	-
54	12,8	6,5	-	11,4	5,0	-	10,3	-	-	9,2	-	-	7,7	-	-	-	-	-
58	12,2	6,5	-	10,7	5,0	-	9,7	3,3	-	8,8	-	-	7,5	-	-	-	-	-
62	11,6	6,5	-	10,2	5,0	-	9,2	3,3	-	8,4	-	-	7,3	-	-	-	-	-
66	11,1	6,5	6,5	9,7	5,0	-	8,8	3,3	-	8,1	-	-	7,0	-	-	-	-	-
70	10,4	6,5	6,3	9,2	5,0	4,0	8,3	3,3	-	7,7	-	-	6,8	-	-	-	-	-
74	-	6,5	6,1	8,7	5,0	4,0	7,9	3,3	3,3	7,3	-	-	6,5	-	-	-	-	-
78	-	6,5	5,9	-	5,0	4,0	7,5	3,3	3,3	6,9	-	-	6,2	-	-	-	-	-
82	-	-	5,6	-	5,0	4,0	7,1	3,3	3,3	6,6	-	-	5,8	-	-	-	-	-
86	-	-	5,3	-	5,0	4,0	-	3,3	3,3	6,2	-	-	5,5	-	-	-	-	-
90	-	-	-	-	-	4,0	-	3,3	3,2	-	-	-	5,2	-	-	-	-	-
94	-	-	-	-	-	4,0	-	-	3,1	-	-	-	4,9	-	-	-	-	-
98	-	-	-	-	-	-	-	-	3,0	-	-	-	-	-	-	-	-	-

0° * 60°

最少カウンタウエイト装着時における最大定格総荷重値を表示しています。

カウンタウエイトを増量する場合は別途協議といたします。

60 t 80 t 100 t 120 t 140 t 160 t

NOTES TO LIFTING CAPACITY

AC700-8

吊り上げ荷重に関する説明

本カタログの荷重表に記載の荷重値は、最少カウンタウエイト重量時における最大定格総荷重の値を表示しており、カウンタウエイト重量は色分けして表示されています。また荷重表は、近似するブーム長さの最大値を採用しており、本体に付属する定格総荷重表に記載の値と一致しない場合があります。

本カタログに記載されていないアウトリガ張出し幅、カウンタウエイト重量等はクレーンに付属する定格総荷重表を参照ください。

定格総荷重表はフックその他の吊り具重量を含んだ値で、実際の吊り上げ可能な値はそれらの重量を差し引く必要があります。

荷重表は ISO4305 に準拠しております。

詳細は取扱説明書を参照してください。

注記:ここに記載されたデータは目安として使用されるものであり、吊り上げ性能を保証するものではありません。クレーン作業はクレーンに付属のコンピュータチャート及び取扱説明書の両方に従います。

DEMAG
A TEREX BRAND

TECHNICAL DESCRIPTION

AC700-8

技術的な説明

基本装備

キャリア

エンジン	MTU 出力480kW(653HP)1800¹/min トルク 2800Nm 1200¹/min 排ガス規制 EURO MOT3a, TIER 3, CARBに適合
燃料タンク	660L 燃料タンク ディーゼル
トランスミッション	ZF TC-Tronic トルクコンバータ及び油圧リターダ内蔵自動変速機 前進12速 後進2速 選択式縦デフロック付きトランスファーギア装備
車軸16×8×14	16×8×14 8軸 1,2,4,5 軸駆動 選択式横デフロック付き 1-4及び6-8軸ステアリング 6軸リフトアップ可能
サスペンション	軸重補正機能付き油圧サスペンション 油圧ロック可能 手動または自動レベリング
ステアリング	油圧ブースタ付き2系統セミブロック機械式ステアリング
ブレーキ	EC指令適合 持続作動ブレーキ コンスタント減圧バルブ 排気ブレーキ 変速機に内蔵の油圧リターダブレーキ
ホイール	385/95R25(14.00R25)鋼鉄リム 9.5-25/1.7ET70 170F
運転室	タイプ 2.88m シートヒーター付き調整可能な運転席 アームレスト及びエアサスペンション ハンドル高さ及び角度調整可能 補助席 パワーウインド 色付きガラス ラジオ
温水式ヒーター	エンジンによる温水ヒーター 出力12kW
エアコン	キャリア運転室用エアコン 出力7kW
走行照明	ロービーム、ハイビーム付き
オートクルーズ	自動ブレーキ制御を含む自動速度制御装置
集中潤滑	キャリアの全ての潤滑箇所に自動集中潤滑
電子イモビライザ	盗難防止 電子キー2個 イグニッションキー4個付き
ジャンプスタート装置	ジャンプスタート装置 外部電源を使用してジャンプスタート可能
安全マーカー	キャリア側面と構面に反射シートを貼り付け

クレーン

エンジン	MTU 出力205kW(279HP)2200¹/min トルク 1100Nm 1200¹/min 排ガス規制 EURO MOT 3a, TIER3, CARBに適合
燃料タンク	330L 燃料タンク ディーゼル
伸縮ブームHA60	15.5 - 60 m 単筒伸縮シリンダシステム 自動伸縮 全ての装備品とジブ用機器 最大吊り上げ 224.5t用9シーブをブームヘッドに搭載
ブーム起伏	自動降下ブレーキバルブ付き起伏シリンダ2本
旋回装置	遊星歯車機構を備えたアキシャルピストンモータ フートブレーキ スプリング作動保持ブレーキ
H1	アキシャルピストン可変モータ 遊星歯車減速機及びブレーキ内蔵ホイストドラム
カウンタウエイト	20 t(ベースフレーム) 半自動自力取り付け装置 キャリア前部に格納 最大160tに増量可能 固定装置を含む
アウトリガ	X型4点支持 伸縮アウトリガ 全油圧式垂直及び水平動作 手動または自動レベリング アウトリガ張出幅2か所
アウトリガパッド	アウトリガパッド4つ アウトリガビームに輸送用格納場所付き
アウトリガクイック接続	油圧式接続ボルト引き抜き装置 素早い脱着用の油圧及び電気クイックカップリング
アウトリガ荷重表示	クレーン運転室LMIに表示
アウトリガ張り出し幅検出	水平距離を個別監視 クレーン運転室内で異差警告
駆動	出力制御付き油圧システム 作動油冷却装置
制御システム	4つの同時操作可能 2つのジョイスティックによる電気パイロット制御
オペレータ支援装置	IC-1 EN13000に 適合の過負荷防止装置カラー表示 作業状態の表示 荷重表 不具合表示 LMI荷重表示信号灯 クレーンデータ記録装置
作業範囲制御	IC-1による作業範囲制限の設定と表示
運転室	タイプ0.875m 20° 無段階チルト シートヒーター ドア及び後部にスライド式ウインド 開閉式フロントウインド 引き出し式側面ステップ 屈曲式全面ステップ手すり 色つき安全ガラス 引き出し式サンバイザー ライトカーテン ラジオ
燃焼ヒーター	エンジンと独立したディーゼルヒーター 出力5kW タイマ及び遠隔スタータ付き
エアコン	クレーン運転室用エアコン 出力7kW
キセノン投光器	クレーン運転室外部に調節可能なキセノン投光器 ブームベースセクションのフロントサポートに取付
集中潤滑	クレーンの全ての潤滑箇所に自動集中潤滑
風速計	脱着可能 全てのジブに使用

オプション

キャリア

エンジン	MTU 出力460kW(625HP)1700¹/min トルク 2900Nm 1300¹/min 排ガス規制 EURO MOT4, TIER 4Fに適合
燃料タンク	820L 燃料タンク ディーゼル AdBlue用 95Lタンク

クレーン

エンジン	MTU 出力210kW(286HP)2200¹/min トルク 1150Nm 1200¹/min 排ガス規制 EURO MOT4, TIER 4Fに適合
燃料タンク	300L 燃料タンク ディーゼル AdBlue用 40Lタンク
S1F	ヘビーリフトアタッチメントステージ1 4枚の追加シーブ 最大吊上げ荷重 31.2t ブームヘッド 合計 13枚シーブ
SSL	サイドウェイスーパーリフト 吊り上げ性能を増加するブーム支持装置
ホイスト2(H2)	ホイスト2 スプリング作動式 マルチディスクブレーキ リゾルバ(ホイスト回転検知器) クイックカップリングを含む ラフィングジブ作業(WIHI)に必要 ロープねじれ防止装置を含む
ホイスト3(H3)	ホイスト3 スプリング作動式 マルチディスクブレーキ リゾルバ(ホイスト回転検知器) クイックカップリングを含む 特定のラフィングジブ構成で2フック操作可能 WIHIラフィング作業では不可 H2と一緒のときのみ ロープねじれ防止装置を含む
カウンタウエイト	140t=10t×14個(AC350, AC500-1, AC500-2, AC500-8, AC650, AC700, AC1000, AC1000-9 共通カウンタウエイト)

その他

HR	リービング補助用油圧ウインチ H2と一緒のときのみ
IC-1プラス	特にアウトリガ上で高い吊り上げ性能を発揮する 高性能クレーン制御装置 アウトリガが異張出し状態でもクレーンの最大能力で安全に使用することが可能 アウトリガを個別に配置可能+/−30°の旋回範囲と作業半径に対して事前に吊り上げ性能の計算が可能 吊り上げ計画をグラフで提供 運転室内で吊り上げのシミュレーション可能
落下防止装置 ブームベースセクション	メインブームのベースセクション用 落下防止レールシステム
落下防止装置 ブームベースセクション+SSL	メインブームのベースセクション及びSSL用 落下防止レールシステム
落下防止装置 WIHI	ラチスブームWIHI96A用 落下防止レールシステム

エクステンション

WIHI96A	96m ラフィングジブ 完全なビル用セット 延長6m 一体化された手動オフセットセクション 20°/40 5シーブ及び3シーブヘッド LF50mを含む HAV 36m H2と一緒に使用時のみ
サイドウェイルースタシーブ	サイドウェイルースタシーブ HA60ブームヘッドに輸送格納を含む メインブームHA60ヘッドで"高速フック/ランナ"として1本掛けのみで2フック操作可能 H2が必要

フックブロック

フックブロック 312t	320-13-26-D	(4000kg)	ラムショーンフック付きフックブロック	赤白シグナルストライプ
フックブロック 280t	320-11-26-D	(3500kg)	ラムショーンフック付きフックブロック	赤白シグナルストライプ
フックブロック 235.8t	250-9-26-D	(2800kg)	ラムショーンフック付きフックブロック	赤白シグナルストライプ
フックブロック 189.8t	200-7-26-D	(2600kg)	ラムショーンフック付きフックブロック	赤白シグナルストライプ
フックブロック 142t	160-5-26-D	(2200kg)	ラムショーンフック付きフックブロック	赤白シグナルストライプ
フックブロック 92.2t	100-3-26-D	(2000kg)	ラムショーンフック付きフックブロック	赤白シグナルストライプ
フックブロック 40.3t	40-1-26-D	(1200kg)	ラムショーンフック付きフックブロック	赤白シグナルストライプ
フックブロック 13.6t	15-0V-E	(900kg)	スイベル付きシングルフック	赤

注)
道路/走行姿勢、装置の構成及び部材の重量公差によって掲載されている値と異なる場合があります。

メモ

発行日:2017年1月
製品の仕様および価格は通知することなく、またいかなる責任を負うことなく変更することがあります。
本書の写真および図は説明用です。装置の正しい使用に関する説明は適切な取扱説明書を参照してください。

Copyright Terex Cranes 2017

Terex Cranes
Global Marketing
Dinglerstraße 24 · 66482 Zweibrücken/Germany
Phone +49 (0) 6332 830
Email: info.cranes@terex.com

www.terex.com/cranes

DEMAG®
A TEREX BRAND