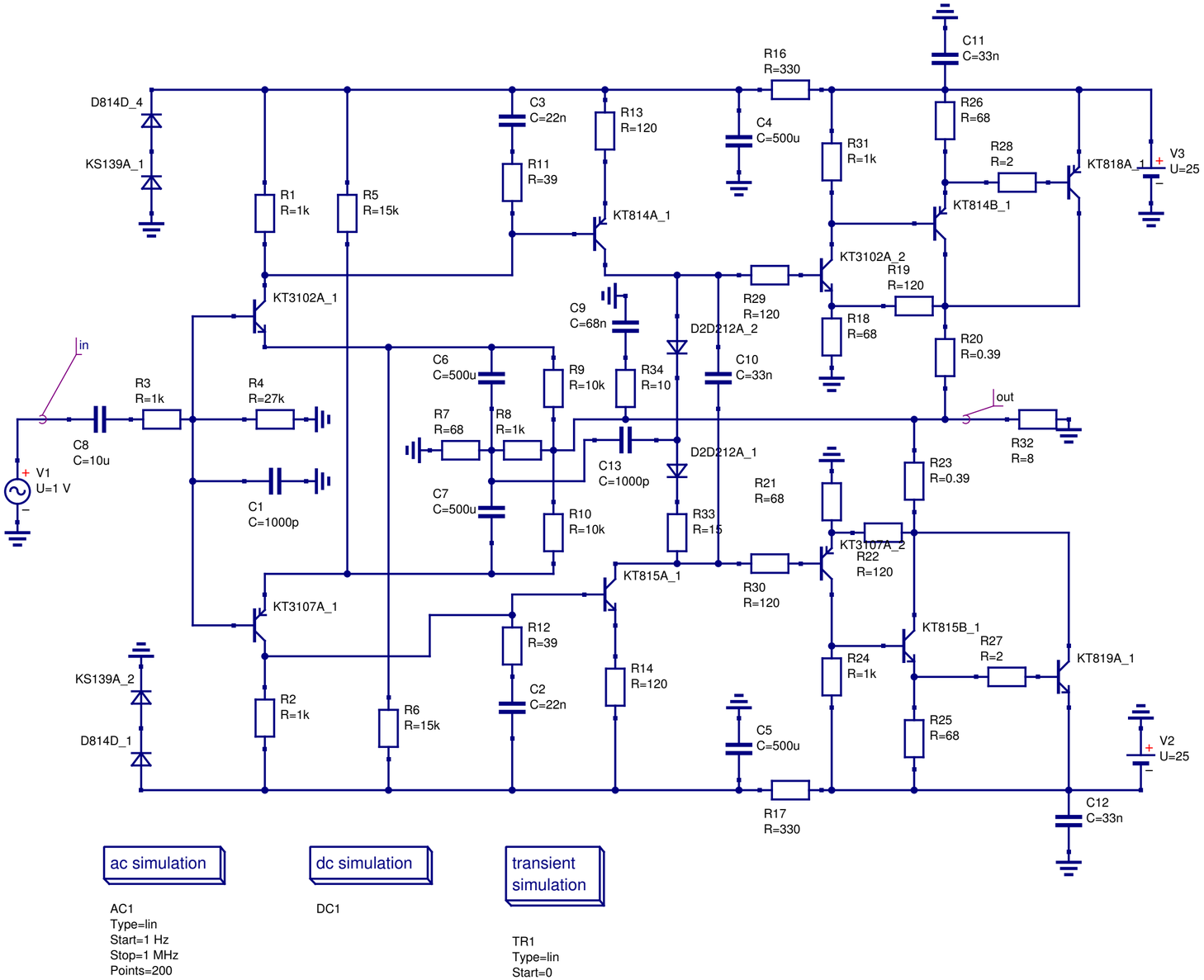
D814D_4
KS139A_1
R1
R=1k
R5
R=15k
C3
C=22n
R13
R=120
R11
R=39
KT814A_1
R16
R=330
C4
C=500u
R31
R=1k
C11
C=33n
R26
R=68
R28
R=2
KT818A_1
V3
U=25
KT814B_1
KT3102A_2
R19
R=120
R29
R=120
R18
R=68
R20
R=0.39
KT3102A_1
C9
C=68n
D2D212A_2
C10
C=33n
in
R3
R=1k
R4
R=27k
C6
C=500u
R9
R=10k
R34
R=10
R7
R=68
R8
R=1k
C8
C=10u
V1
U=1 V
C1
C=1000p
C7
C=500u
C13
C=1000p
D2D212A_1
R10
R=10k
R33
R=15
R21
R=68
R23
R=0.39
out
R32
R=8
KT3107A_2
R22
R=120
KT815A_1
R30
R=120
KT3107A_1
R12
R=39
KT815B_1
R27
R=2
KT819A_1
KS139A_2
R2
R=1k
R6
R=15k
C2
C=22n
R14
R=120
R24
R=1k
R25
R=68
C5
C=500u
V2
U=25
D814D_1
R17
R=330
C12
C=33n
ac simulation
AC1
Type=lin
Start=1 Hz
Stop=1 MHz
Points=200
dc simulation
DC1
transient simulation
TR1
Type=lin
Start=0
Stop=1 ms

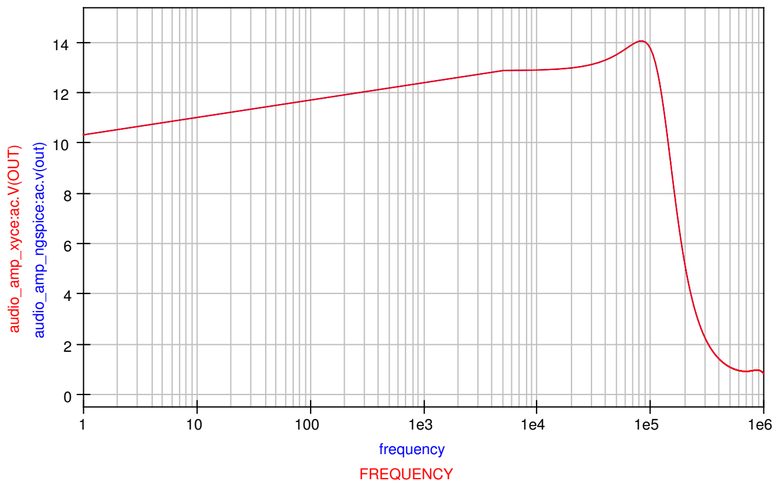
audio_amp_xyce:ac.V(OUT)
audio_amp_ngspice:ac.v(out)
14
12
10
8
6
4
2
0
1
10
100
1e3
1e4
1e5
1e6
frequency
FREQUENCY

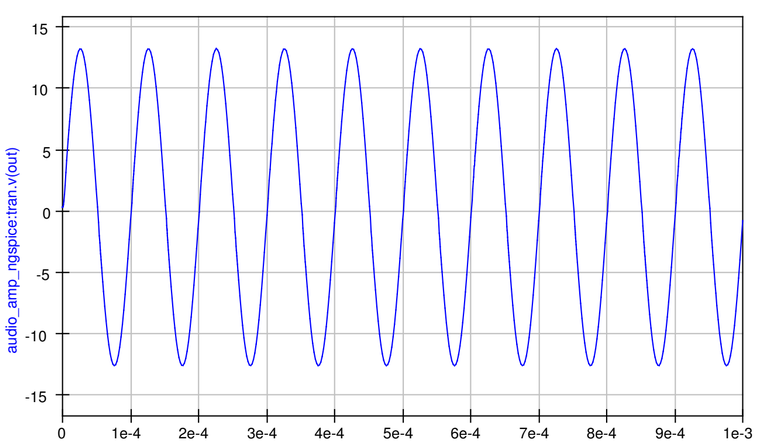
audio_amp_ngspice:tran.v(out)
15
10
5
0
-5
-10
-15
0
1e-4
2e-4
3e-4
4e-4
5e-4
6e-4
7e-4
8e-4
9e-4
1e-3
time