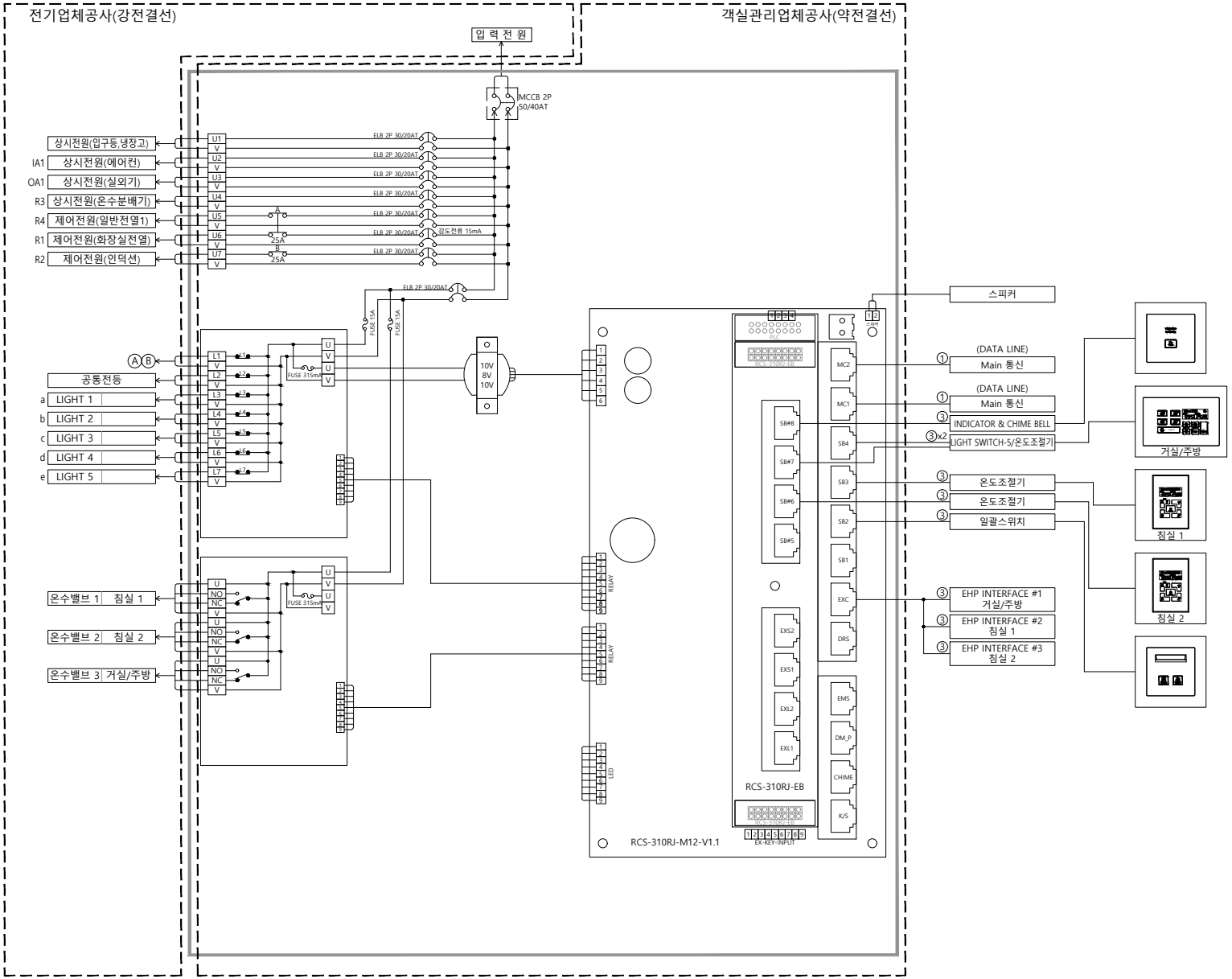

객실관리시스템설비 RCB-1 배선도(101동 객실)

축척 A1:NONE, A3:NONE

■ NOTE

[객실관리시스템설비 심볼]

심 볼	내 용	비 고
SP	SYSTEM 운영 PC	
MDU	MAIN DATA CONTROL UNIT	
DTC	DATA TRANSMIT CONTROLLER	
RCB-1	ROOM CONTROL BOX-1(101동 객실)	
RCB-2	ROOM CONTROL BOX-2(101동 객실_장애인실)	
RCB-3	ROOM CONTROL BOX-3(101동 VIP-1 (콘도 C TYPE))	
RCB-4	ROOM CONTROL BOX-4(101동 VIP-2 (콘도 B TYPE))	
RCB-5	ROOM CONTROL BOX-5 (102,103,107,108동 지상1층_빌리지 A)	
RCB-6	ROOM CONTROL BOX-6 (102,103,107,108동 지상2층_빌리지 B)	
RCB-7	ROOM CONTROL BOX-7 (104,105,106동 지상1층_빌리지 C)	
RCB-8	ROOM CONTROL BOX-8 (104,105,106동 지상2층_빌리지 D)	
CH	CHIME BELL	
B	일괄스위치	
LT	LIGHT SWITCH / 온도조절기	
T	온도조절기	
E	EMERGENCY BUTTON(장애인실용)	
AL	방문자 알림등(장애인실용)	
EN	ENCODER (카드발행기)	
RD	RF DOOR LOCK	

[CABLE SCHEDULE]

N O.	SCHEDULE	비 고
①	COMPUTER CABLE 24AWG/2P (16C) : RS-485 전용 CABLE	
②	AC 220V	
③	UTP CABLE CAT .5E 4P(16C)	
④	F-CV1.5*3C * 3 (36C , 16C)	

(주)하이텍이피씨
정보통신(캠퍼니어링사업자 신고번호 제15-0-979호)
TEL : (02) 3401-6599
대표이사 김 홍 석
유선설비 기사 김 의 곤

우도 각시물 관광휴양지 관광숙박시설 신축공사

시업번호 PROJECT NO. 18019

NOTE

ISSUES & REVISIONS

NO	DATE	REVISION
7		
6		
5		
4		
3		
2		
1		

제도 DRAWN BY

심사 CHECKED BY

승인 APPROVED BY

도면명 DWG. TITLE 객실관리시스템설비 RCB-1 배선도(101동 객실)

일자 DATE 2019. 8.

축척 SCALE A1 N:ONE A3 N:ONE

SPACE GROUP

도면번호 DWG. NO ET - T3 - 801

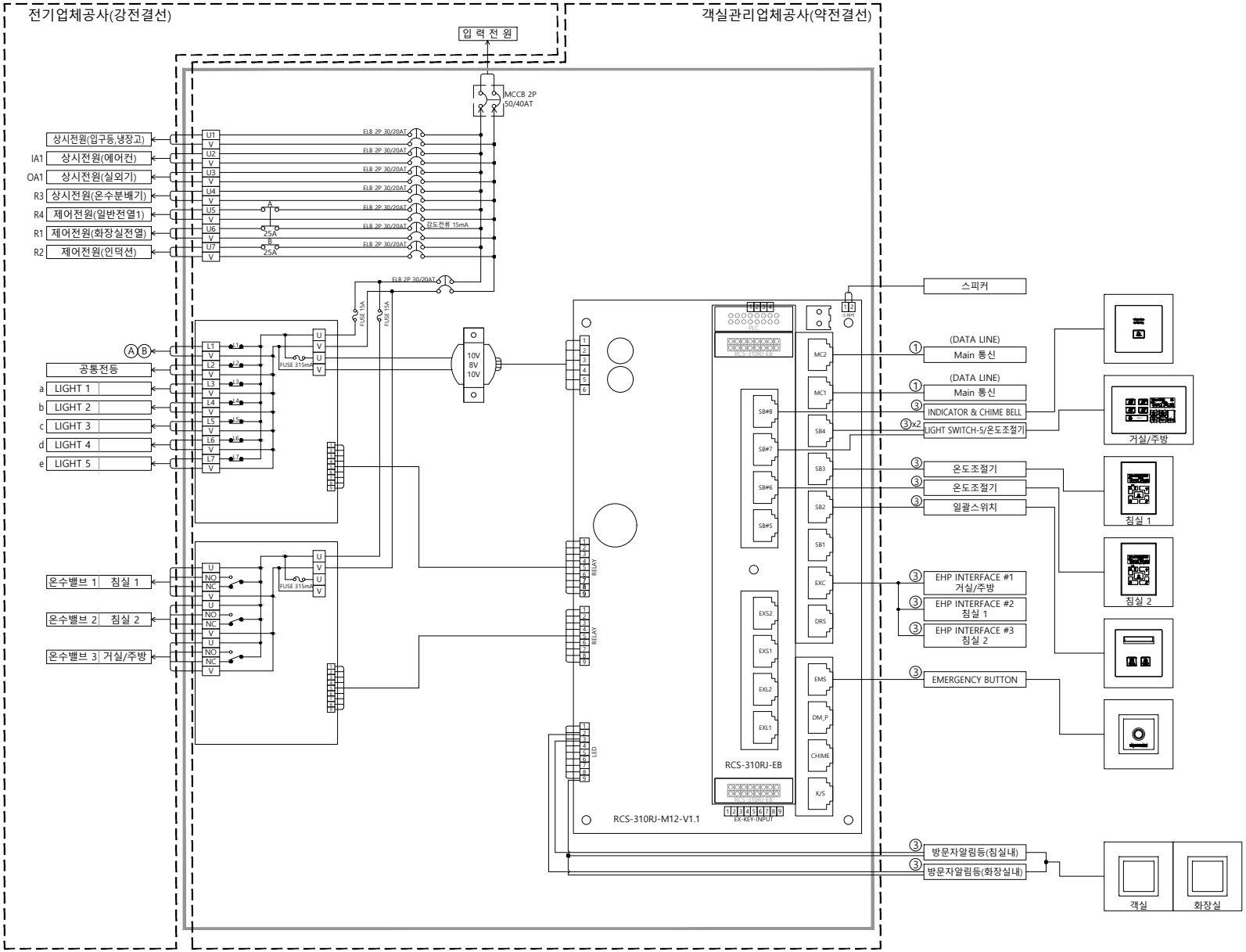

객실관리시스템설비 RCB-2 배선도(101동 객실_장애인실)

축척 A1:NONE, A3:NONE

■ NOTE

[객실관리시스템설비 심볼]

심 볼	내 용	비 고
SP	SYSTEM 운영 PC	
MDU	MAIN DATA CONTROL UNIT	
DTC	DATA TRANSMIT CONTROLLER	
RCB-1	ROOM CONTROL BOX-1(101동 객실)	
RCB-2	ROOM CONTROL BOX-2(101동 객실_장애인실)	
RCB-3	ROOM CONTROL BOX-3(101동 VIP-1 (콘도 C TYPE))	
RCB-4	ROOM CONTROL BOX-4(101동 VIP-2 (콘도 B TYPE))	
RCB-5	ROOM CONTROL BOX-5 (102,103,107,108동 지상1층_빌리지 A)	
RCB-6	ROOM CONTROL BOX-6 (102,103,107,108동 지상2층_빌리지 B)	
RCB-7	ROOM CONTROL BOX-7 (104,105,106동 지상1층_빌리지 C)	
RCB-8	ROOM CONTROL BOX-8 (104,105,106동 지상2층_빌리지 D)	
CH	CHIME BELL	
B	일괄스위치	
LT	LIGHT SWITCH / 온도조절기	
T	온도조절기	
E	EMERGENCY BUTTON(장애인실용)	
AL	방문자 알림등(장애인실용)	
EN	ENCODER (카드발행기)	
RD	RF DOOR LOCK	

[CABLE SCHEDULE]

N O.	SCHEDULE	비 고
①	COMPUTER CABLE 24AWG/2P (16C) : RS-485 전용 CABLE	
②	AC 220V	
③	UTP CABLE CAT .5E 4P(16C)	
④	F-CV1.5*3C * 3 (36C , 16C)	

(주)하이텍이피씨
정보통신:(엘리니어링사업자 신고번호 제15-0-979호)
TEL : (02) 3401-6599
대표이사 김 홍 석
유선설비 기사 김 의 곤

우도 각시물 관광휴양지 관광숙박시설 신축공사

시업번호 PROJECT NO. 18019

NOTE

ISSUES & REVISIONS

NO	DATE	REVISION
7		
6		
5		
4		
3		
2		
1		

제도 DRAWN BY

심사 CHECKED BY

승인 APPROVED BY

도면명 TITLE 객실관리시스템설비 RCB-2 배선도(101동 객실_장애인실)

일자 DATE 2019. 8.

축척 SCALE A1 N:ONE A3 N:ONE

SPACE GROUP

도면번호 SHEET NO. ET - T3 - 802

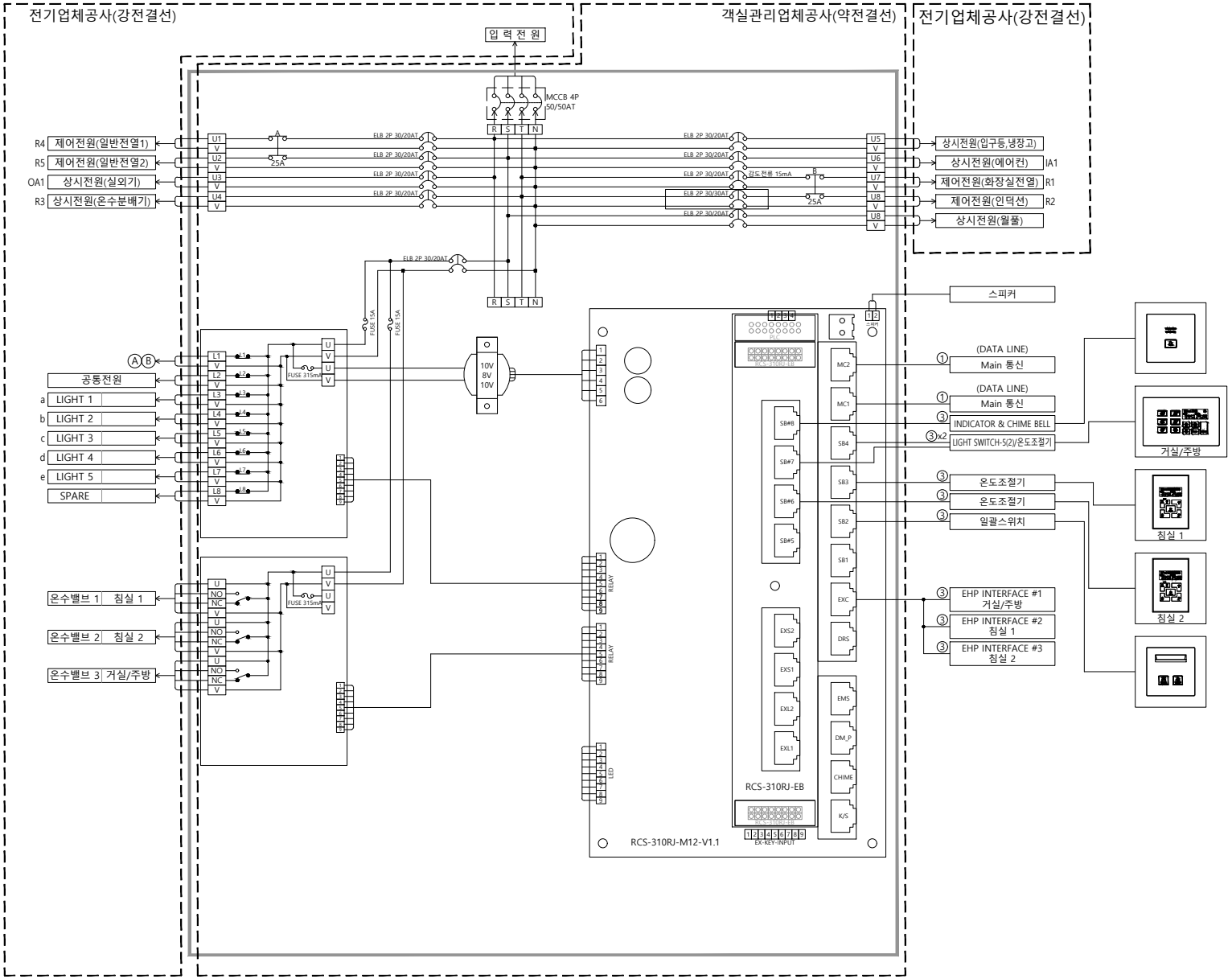

■ NOTE

[객실관리시스템설비 심볼]

심 볼	내 용	비 고
SP	SYSTEM 운영 PC	
MDU	MAIN DATA CONTROL UNIT	
DTC	DATA TRANSMIT CONTROLLER	
RCB-1	ROOM CONTROL BOX-1(101동 객실)	
RCB-2	ROOM CONTROL BOX-2(101동 객실_장애인실)	
RCB-3	ROOM CONTROL BOX-3(101동 VIP-1 (콘도 C TYPE))	
RCB-4	ROOM CONTROL BOX-4(101동 VIP-2 (콘도 B TYPE))	
RCB-5	ROOM CONTROL BOX-5 (102,103,107,108동 지상1층_빌리지 A)	
RCB-6	ROOM CONTROL BOX-6 (102,103,107,108동 지상2층_빌리지 B)	
RCB-7	ROOM CONTROL BOX-7 (104,105,106동 지상1층_빌리지 C)	
RCB-8	ROOM CONTROL BOX-8 (104,105,106동 지상2층_빌리지 D)	
CH	CHIME BELL	
B	일괄스위치	
LT	LIGHT SWITCH / 온도조절기	
T	온도조절기	
E	EMERGENCY BUTTON(장애인실용)	
AL	방문자 알림등(장애인실용)	
EN	ENCODER (카드발행기)	
RD	RF DOOR LOCK	

[CABLE SCHEDULE]

N O.	SCHEDULE	비 고
①	COMPUTER CABLE 24AWG/2P (16C) : RS-485 전용 CABLE	
②	AC 220V	
③	UTP CABLE CAT .5E 4P(16C)	
④	F-CV1.5*3C * 3 (36C , 16C)	

101동 콘도 C TYPE

객실관리시스템설비 RCB-3 배선도(101동 VIP객실-1)

축척 A1:NONE, A3:NONE

(주)하이텍이피씨 정보통신(텔레니이)업사업자 신고번호 제B-0-979호 TEL : (02) 3401-6599 대표이사 김 홍 석	
유선설비 기사 김 의 곤	

우도 각시물 관광휴양지 관광숙박시설 신축공사

시업번호 PROJECT NO. 18019

NOTE

ISSUES & REVISIONS

NO	DATE	REVISION
7		
6		
5		
4		
3		
2		
1		

제도 DRAWN BY

심사 CHECKED BY

승인 APPROVED BY

도면명 TITLE 객실관리시스템설비 RCB-3 배선도(101동 VIP객실-1)

일자 DATE 2019. 8.

축척 SCALE A1 N:ONE A3 N:ONE

SPACE GROUP

도면번호 SHEET NO. ET - T3 - 803

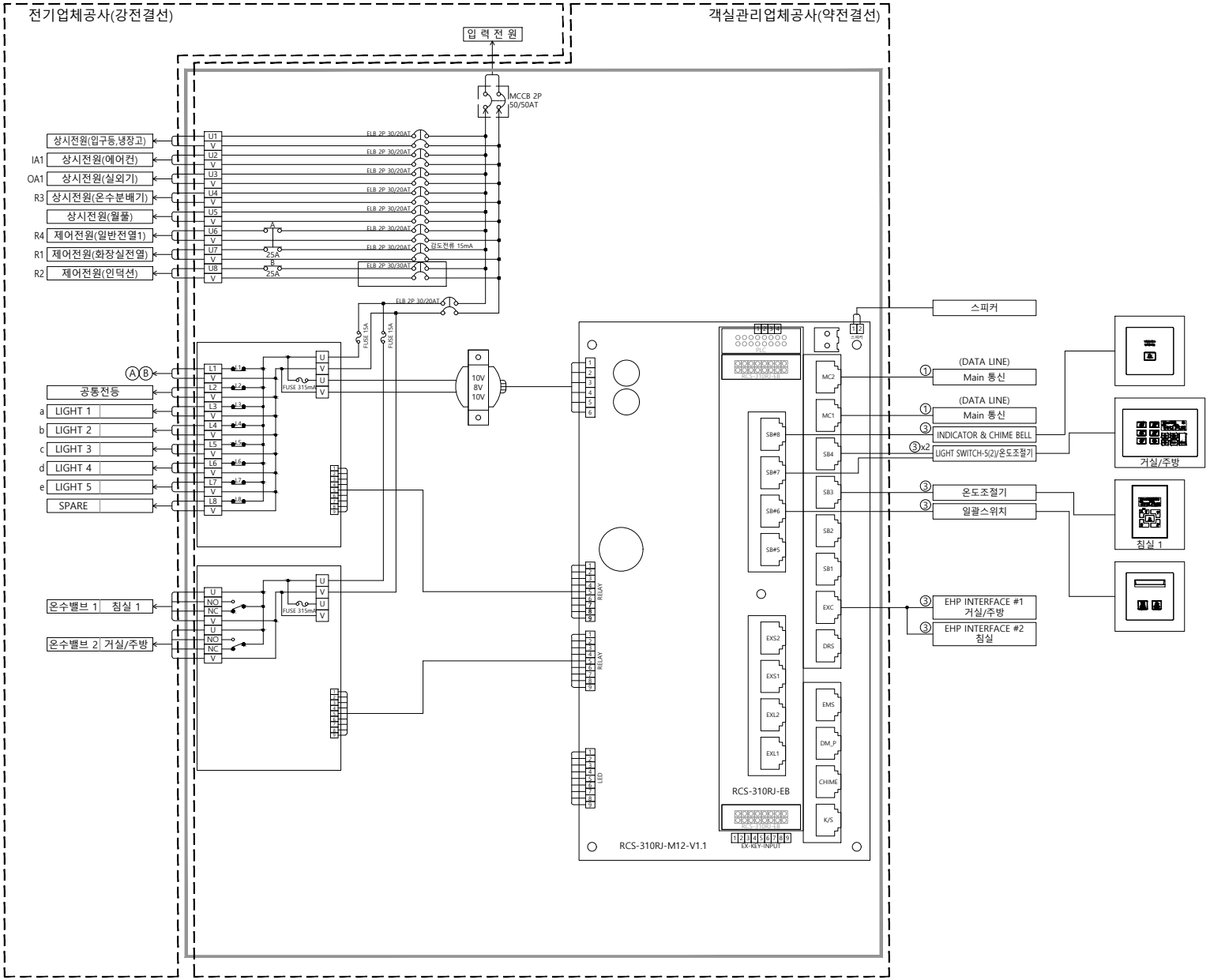

■ NOTE

[객실관리시스템설비 심볼]

심 볼	내 용	비 고
SP	SYSTEM 운영 PC	
MDU	MAIN DATA CONTROL UNIT	
DTC	DATA TRANSMIT CONTROLLER	
RCB-1	ROOM CONTROL BOX-1(101동 객실)	
RCB-2	ROOM CONTROL BOX-2(101동 객실_장애인실)	
RCB-3	ROOM CONTROL BOX-3(101동 VIP-1 (콘도 C TYPE))	
RCB-4	ROOM CONTROL BOX-4(101동 VIP-2 (콘도 B TYPE))	
RCB-5	ROOM CONTROL BOX-5 (102,103,107,108동 지상1층_빌리지 A)	
RCB-6	ROOM CONTROL BOX-6 (102,103,107,108동 지상2층_빌리지 B)	
RCB-7	ROOM CONTROL BOX-7 (104,105,106동 지상1층_빌리지 C)	
RCB-8	ROOM CONTROL BOX-8 (104,105,106동 지상2층_빌리지 D)	
CH	CHIME BELL	
B	일괄스위치	
LT	LIGHT SWITCH / 온도조절기	
T	온도조절기	
E	EMERGENCY BUTTON(장애인실용)	
AL	방문자 알림등(장애인실용)	
EN	ENCODER (카드발행기)	
RD	RF DOOR LOCK	

[CABLE SCHEDULE]

N O.	SCHEDULE	비 고
①	COMPUTER CABLE 24AWG/2P (16C) : RS-485 전용 CABLE	
②	AC 220V	
③	UTP CABLE CAT .5E 4P(16C)	
④	F-CV1.5*3C * 3 (36C , 16C)	

101동 콘도 B TYPE

객실관리시스템설비 RCB-4 배선도(101동 VIP객실-2)

축척 A1:NONE, A3:NONE

(주)하이텍이피씨 정보통신(엔지니어링)사업자 신고번호 제05-0-979호 TEL : (02) 3401-6599 대표이사 김 홍 석	
유선설비 기 사 김 의 곤	

우도 각시물 관광휴양지
관광숙박시설 신축공사

사업번호 PROJECT NO. 18019

NOTE

ISSUES & REVISIONS

NO	DATE	REVISION
7		
6		
5		
4		
3		
2		
1		

제도 DRAWN BY

심사 CHECKED BY

승인 APPROVED BY

도면명 DRAWING TITLE
객실관리시스템설비 RCB-4
배선도(101동 VIP객실-2)

일자 DATE 2019. 8.

축척 SCALE A1 N:ONE A3 N:ONE

SPACE GROUP

도면번호 SHEET NO. ET - T3 - 804

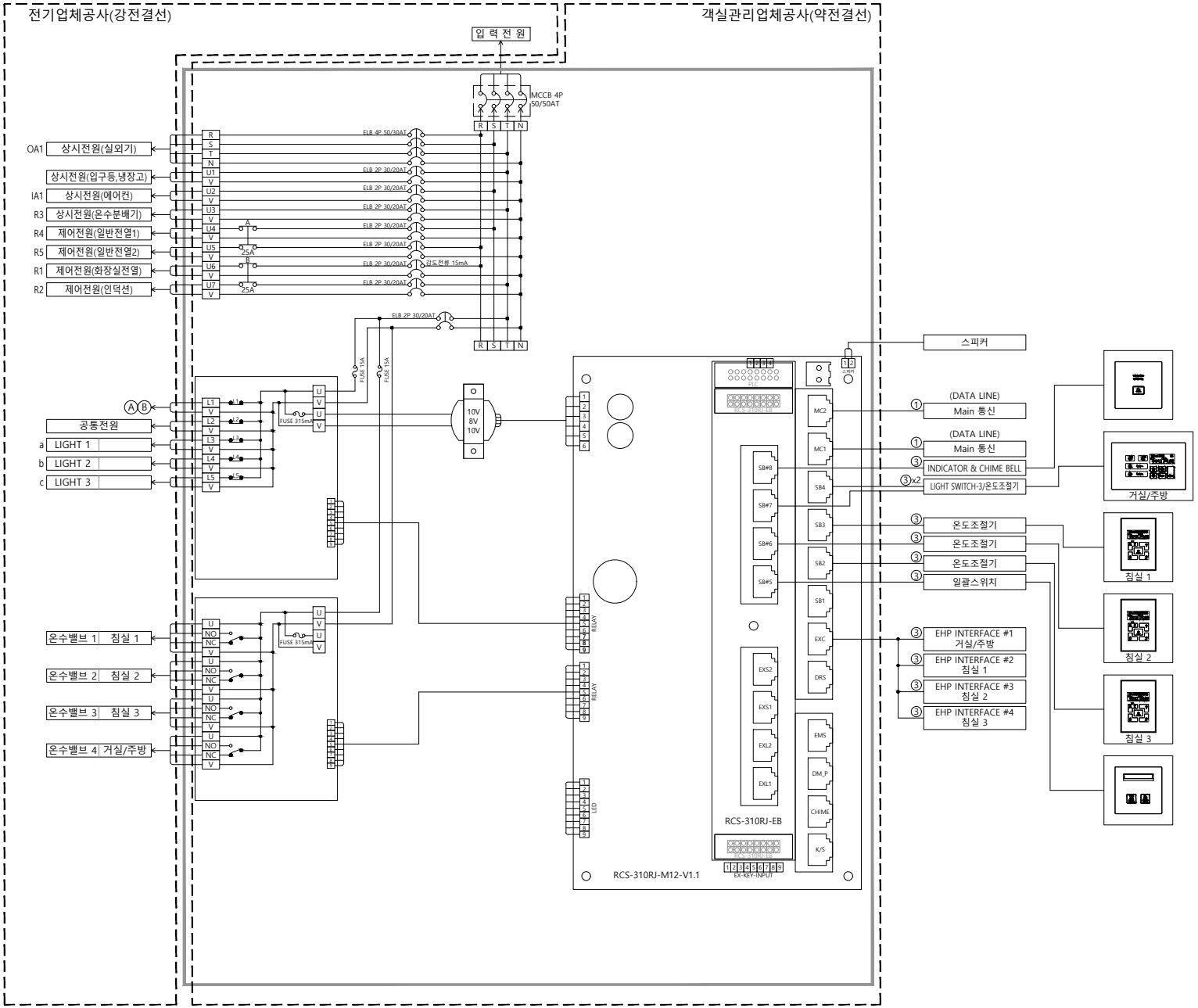

■ NOTE

[객실관리시스템설비 심볼]

심 볼	내 용	비 고
SP	SYSTEM 운영 PC	
MDU	MAIN DATA CONTROL UNIT	
DTC	DATA TRANSMIT CONTROLLER	
RCB-1	ROOM CONTROL BOX-1(101동 객실)	
RCB-2	ROOM CONTROL BOX-2(101동 객실_장애인실)	
RCB-3	ROOM CONTROL BOX-3(101동 VIP-1 (콘도 C TYPE))	
RCB-4	ROOM CONTROL BOX-4(101동 VIP-2 (콘도 B TYPE))	
RCB-5	ROOM CONTROL BOX-5 (102,103,107,108동 지상1층_빌리지 A)	
RCB-6	ROOM CONTROL BOX-6 (102,103,107,108동 지상2층_빌리지 B)	
RCB-7	ROOM CONTROL BOX-7 (104,105,106동 지상1층_빌리지 C)	
RCB-8	ROOM CONTROL BOX-8 (104,105,106동 지상2층_빌리지 D)	
CH	CHIME BELL	
B	일괄스위치	
LT	LIGHT SWITCH / 온도조절기	
T	온도조절기	
E	EMERGENCY BUTTON(장애인실용)	
AL	방문자 알림등(장애인실용)	
EN	ENCODER (카드발행기)	
RD	RF DOOR LOCK	

[CABLE SCHEDULE]

N O.	SCHEDULE	비 고
①	COMPUTER CABLE 24AWG/2P (16C) : RS-485 전용 CABLE	
②	AC 220V	
③	UTP CABLE CAT .5E 4P(16C)	
④	F-CV1.5*3C * 3 (36C , 16C)	

(102,103,107,108동 지상1층_빌리지 A)

객실관리시스템설비 RCB-5 배선도(빌리지 A TYPE)

축척 A1:NONE, A3:NONE

(주)하이텍이피씨 정보통신사(엘리니어링사업자 신고번호 제B-0-979호) TEL : (02) 3401-6599 대표이사 김 홍 석	
유선설비 기사 김 의 곤	

우도 각시물 관광휴양지 관광숙박시설 신축공사

시업번호 PROJECT NO. 18019

NOTE

ISSUES & REVISIONS

NO	DATE	REVISION
7		
6		
5		
4		
3		
2		
1		

제도 DRAWN BY

심사 CHECKED BY

승인 APPROVED BY

도면명 DWG. TITLE

객실관리시스템설비
RCB-5 배선도(빌리지 A TYPE)

일자 DATE 2019. 8.

축척 SCALE A1 N:ONE A3 N:ONE

SPACE GROUP

도면번호 DWG. NO. ET - T3 - 805

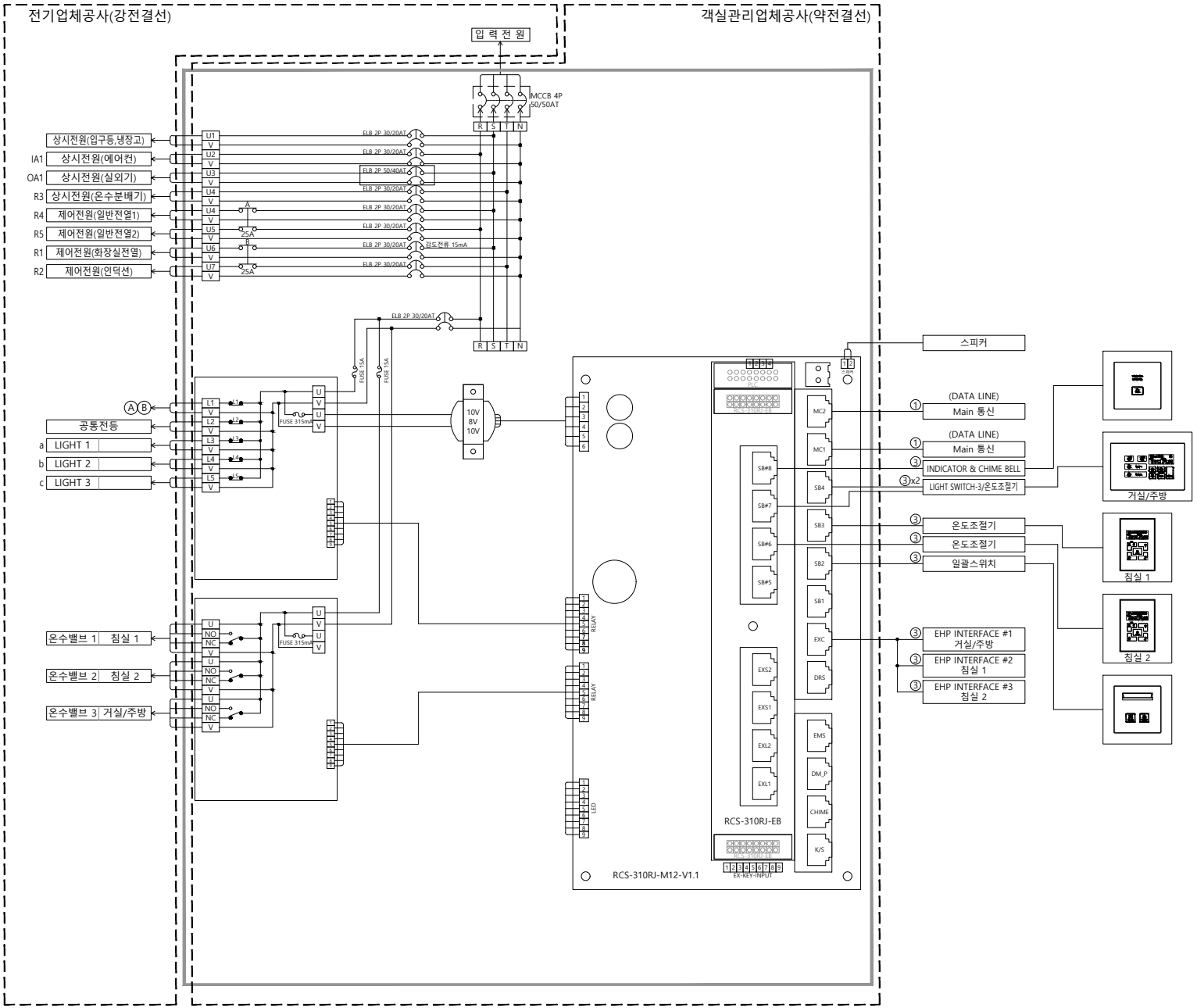

■ NOTE

[객실관리시스템설비 심볼]

심 볼	내 용	비 고
SP	SYSTEM 운영 PC	
MDU	MAIN DATA CONTROL UNIT	
DTC	DATA TRANSMIT CONTROLLER	
RC-1	ROOM CONTROL BOX-1(101동 객실)	
RC-2	ROOM CONTROL BOX-2(101동 객실_장애인실)	
RC-3	ROOM CONTROL BOX-3(101동 VIP-1 (콘도 C TYPE))	
RC-4	ROOM CONTROL BOX-4(101동 VIP-2 (콘도 B TYPE))	
RC-5	ROOM CONTROL BOX-5 (102,103,107,108동 지상1층_빌리지 A)	
RC-6	ROOM CONTROL BOX-6 (102,103,107,108동 지상2층_빌리지 B)	
RC-7	ROOM CONTROL BOX-7 (104,105,106동 지상1층_빌리지 C)	
RC-8	ROOM CONTROL BOX-8 (104,105,106동 지상2층_빌리지 D)	
CH	CHIME BELL	
B	일괄스위치	
LT	LIGHT SWITCH / 온도조절기	
T	온도조절기	
E	EMERGENCY BUTTON(장애인실용)	
AL	방문자 알림등(장애인실용)	
EN	ENCODER (카드발행기)	
RD	RF DOOR LOCK	

[CABLE SCHEDULE]

N O.	SCHEDULE	비 고
①	COMPUTER CABLE 24AWG/2P (16C) : RS-485 전용 CABLE	
②	AC 220V	
③	UTP CABLE CAT .5E 4P(16C)	
④	F-CV1.5*3C * 3 (36C , 16C)	

(102,103,107,108동 지상2층_빌리지 B)

객실관리시스템설비 RCB-6 배선도(빌리지 B TYPE)

축척 A1:NONE, A3:NONE

(주)하이텍이피씨
정보통신(텔커니어링사업자 신고번호 제B-0-979호)
TEL : (02) 3401-6599
대표이사 김 홍 석
유선설비 기사 김 의 곤

우도 각시물 관광휴양지 관광숙박시설 신축공사

사업번호 PROJECT NO. 18019

NOTE

ISSUES & REVISIONS

NO	DATE	REVISION
7		
6		
5		
4		
3		
2		
1		

제도 DRAWN BY

심사 CHECKED BY

승인 APPROVED BY

도면명 DWG. TITLE

객실관리시스템설비
RCB-6 배선도(빌리지 B TYPE)

일자 DATE 2019. 8.

축척 SCALE A1 N:ONE A3 N:ONE

SPACE GROUP

도면번호 DWG. NO. ET - T3 - 806

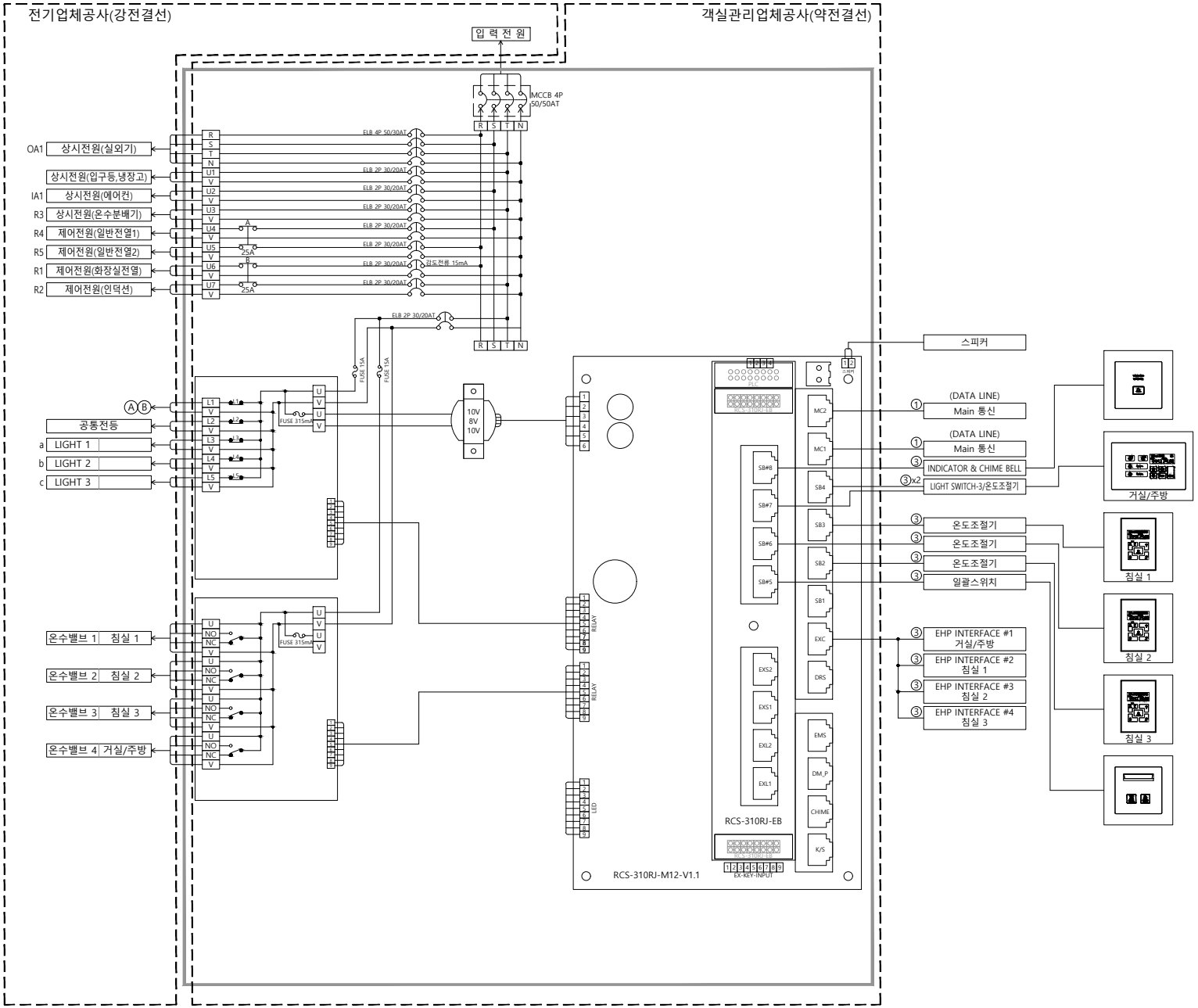

■ NOTE

[객실관리시스템설비 심볼]

심 볼	내 용	비 고
SP	SYSTEM 운영 PC	
MDU	MAIN DATA CONTROL UNIT	
DTC	DATA TRANSMIT CONTROLLER	
RCB-1	ROOM CONTROL BOX-1(101동 객실)	
RCB-2	ROOM CONTROL BOX-2(101동 객실_장애인실)	
RCB-3	ROOM CONTROL BOX-3(101동 VIP-1 (콘도 C TYPE))	
RCB-4	ROOM CONTROL BOX-4(101동 VIP-2 (콘도 B TYPE))	
RCB-5	ROOM CONTROL BOX-5 (102,103,107,108동 지상1층_빌리지 A)	
RCB-6	ROOM CONTROL BOX-6 (102,103,107,108동 지상2층_빌리지 B)	
RCB-7	ROOM CONTROL BOX-7 (104,105,106동 지상1층_빌리지 C)	
RCB-8	ROOM CONTROL BOX-8 (104,105,106동 지상2층_빌리지 D)	
CH	CHIME BELL	
B	일괄스위치	
LT	LIGHT SWITCH / 온도조절기	
T	온도조절기	
E	EMERGENCY BUTTON(장애인실용)	
AL	방문자 알림등(장애인실용)	
EN	ENCODER (카드발행기)	
RD	RF DOOR LOCK	

[CABLE SCHEDULE]

N O.	SCHEDULE	비 고
①	COMPUTER CABLE 24AWG/2P (16C) : RS-485 전용 CABLE	
②	AC 220V	
③	UTP CABLE CAT .5E 4P(16C)	
④	F-CV1.5*3C * 3 (36C , 16C)	

(104,105,106동 지상1층_빌리지 C)

객실관리시스템설비 RCB-7 배선도(빌리지 C TYPE)

축척 A1:NONE, A3:NONE

(주)하이텍이피씨 정보통신(엔지니어링)사업자 신고번호 제B-0-979호 TEL : (02) 3401-6599 대표이사 김 홍 석	
유선설비 기사 김 의 곤	

우도 각시물 관광휴양지 관광숙박시설 신축공사

시업번호 PROJECT NO. 18019

NOTE

ISSUES & REVISIONS

NO	DATE	REVISION
7		
6		
5		
4		
3		
2		
1		

제도 DRAWN BY

심사 CHECKED BY

승인 APPROVED BY

도면명 DRAWING TITLE 객실관리시스템설비 RCB-7 배선도(빌리지 C TYPE)

일자 DATE 2019. 8.

축척 SCALE A1 N:ONE A3 N:ONE

SPACE GROUP

도면번호 DRAWING NO. ET - T3 - 807

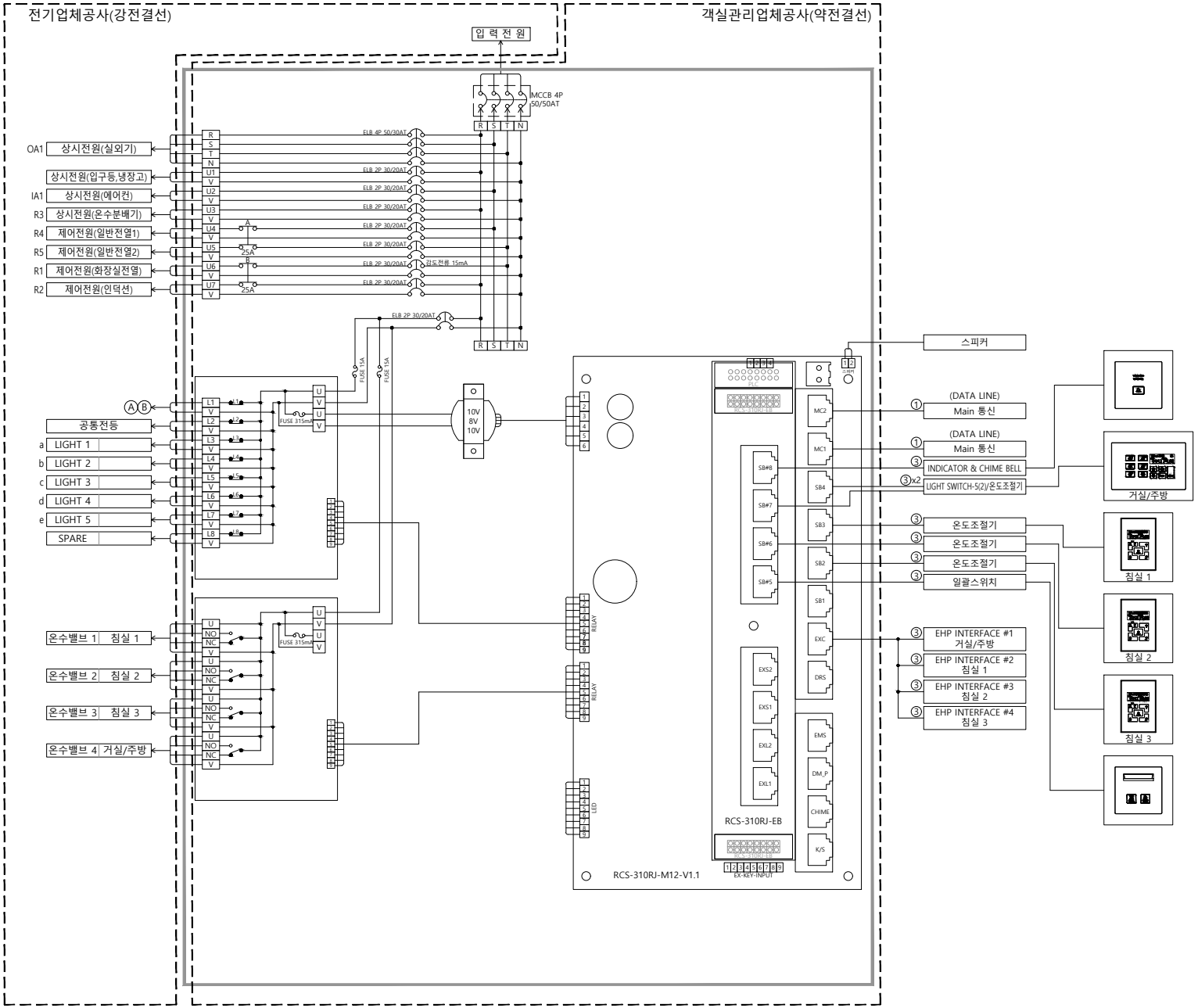

■ NOTE

[객실관리시스템설비 심볼]

심 볼	내 용	비 고
SP	SYSTEM 운영 PC	
MDU	MAIN DATA CONTROL UNIT	
DTC	DATA TRANSMIT CONTROLLER	
RCB-1	ROOM CONTROL BOX-1(101동 객실)	
RCB-2	ROOM CONTROL BOX-2(101동 객실_장애인실)	
RCB-3	ROOM CONTROL BOX-3(101동 VIP-1 (콘도 C TYPE))	
RCB-4	ROOM CONTROL BOX-4(101동 VIP-2 (콘도 B TYPE))	
RCB-5	ROOM CONTROL BOX-5 (102,103,107,108동 지상1층_빌리지 A)	
RCB-6	ROOM CONTROL BOX-6 (102,103,107,108동 지상2층_빌리지 B)	
RCB-7	ROOM CONTROL BOX-7 (104,105,106동 지상1층_빌리지 C)	
RCB-8	ROOM CONTROL BOX-8 (104,105,106동 지상2층_빌리지 D)	
CH	CHIME BELL	
B	일괄스위치	
LT	LIGHT SWITCH / 온도조절기	
T	온도조절기	
E	EMERGENCY BUTTON(장애인실용)	
AL	방문자 알림등(장애인실용)	
EN	ENCODER (카드발행기)	
RD	RF DOOR LOCK	

[CABLE SCHEDULE]

N O.	SCHEDULE	비 고
①	COMPUTER CABLE 24AWG/2P (16C) : RS-485 전용 CABLE	
②	AC 220V	
③	UTP CABLE CAT .5E 4P(16C)	
④	F-CV1.5*3C * 3 (36C , 16C)	

(104,105,106동 지상2층_빌리지 D)
객실관리시스템설비 RCB-8 배선도(빌리지 D TYPE)

축척 A1:NONE, A3:NONE

(주)하이텍이피씨 정보통신:(엔지니어링사업자 신고번호 제E-0-979호) TEL : (02) 3401-6599 대표이사 김 홍 석	
유선설비 기사 김 의 곤	

우도 각시물 관광휴양지
관광숙박시설 신축공사

시업번호 PROJECT NO. 18019

NOTE

ISSUES & REVISIONS

NO	DATE	REVISION
7		
6		
5		
4		
3		
2		
1		

제도 DRAWN BY
심사 CHECKED BY
승인 APPROVED BY
도면명 DWG. TITLE 객실관리시스템설비 RCB-8 배선도(빌리지 D TYPE)
일자 DATE 2019. 8.
축척 SCALE A1 N:ONE A3 N:ONE

SPACE GROUP

도면번호 DWG. NO. ET - T3 - 808