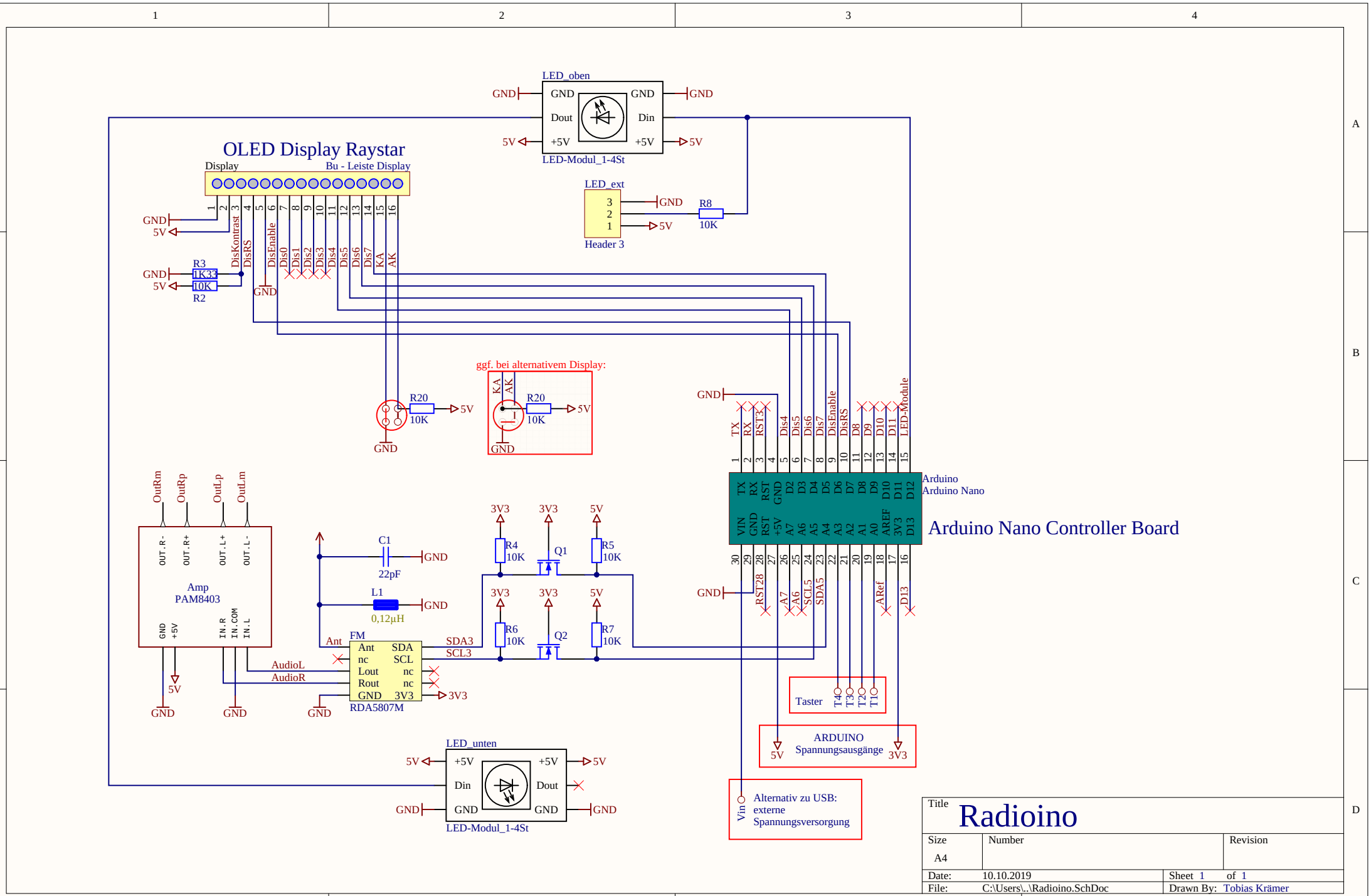
OLED Display Raystar
Display
Bu - Leiste Display
LED_oben
LED-Modul_1-4St
LED_ext
Header 3
R8
10K
R3
1K33
R2
10K
R20
10K
ggf. bei alternativem Display:
Arduino
Arduino Nano
Arduino Nano Controller Board
Amp
PAM8403
C1
22pF
L1
0,12µH
FM
RDA5807M
R4
10K
R5
10K
R6
10K
R7
10K
Q1
Q2
LED_unten
LED-Modul_1-4St
Taster
ARDUINO
Spannungsausgänge
Alternativ zu USB:
externe
Spannungsversorgung
Title
Radioino
Size
A4
Number
Revision
Date: 10.10.2019
Sheet 1 of 1
File: C:\Users\..\Radioino.SchDoc
Drawn By: Tobias Krämer