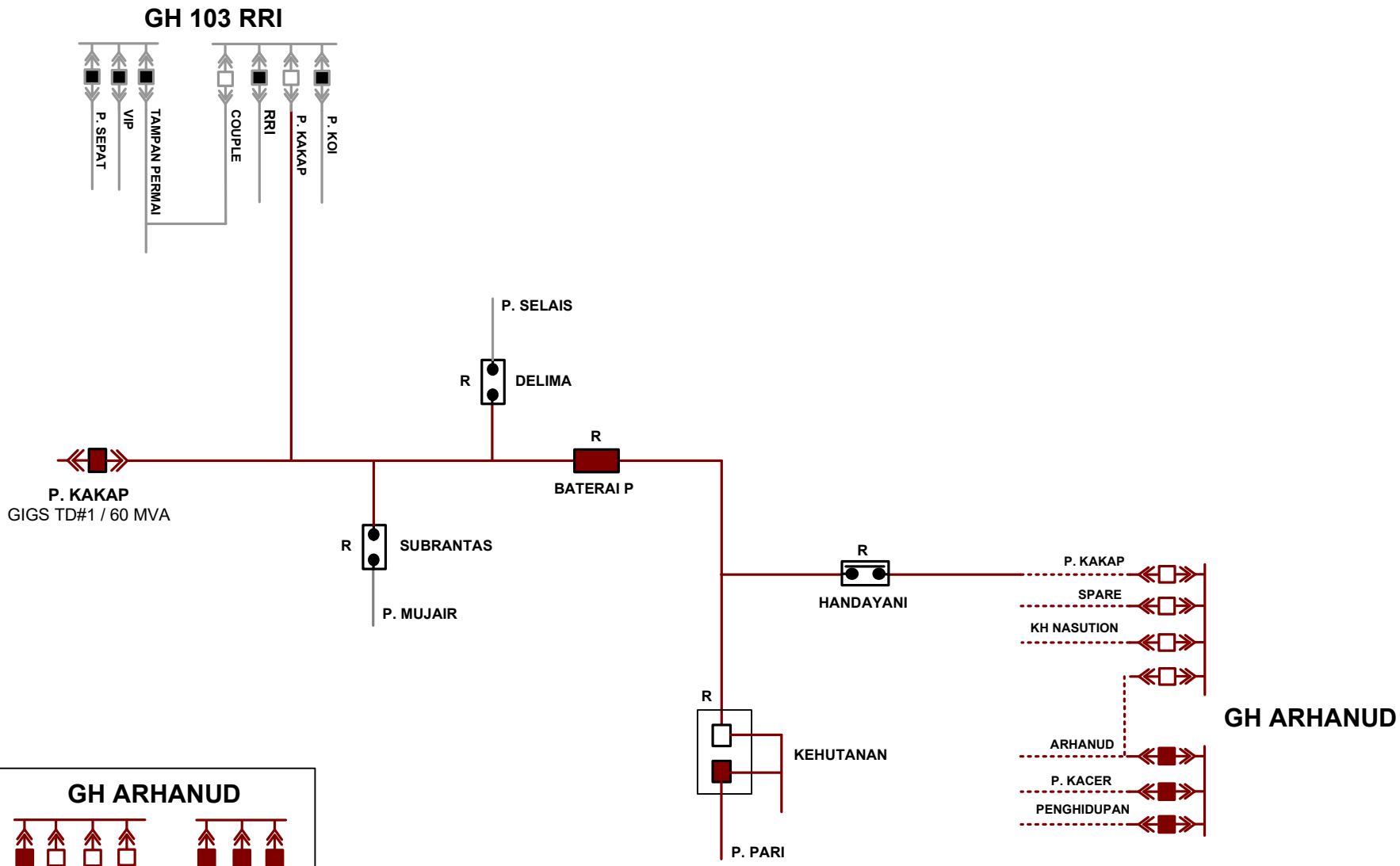

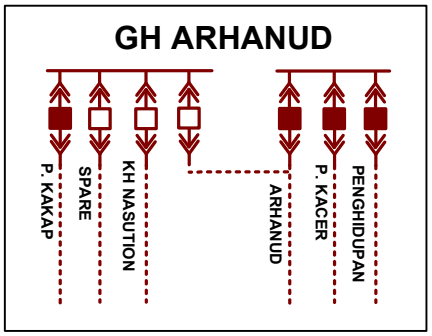

Catatan : Semula bernama P. Adi Sucipto

PLN	PT. PLN (PERSERO) UNIT PELAKSANA PENGATUR DISTRIBUSI RIAU				
	PENYULANG KAKAP				
DIGAMBAR :	Bag. Data & Gambar	14 AGT 2024		JARINGAN TEGANGAN MENENGAH GARDU INDUK GARUDA SAKTI	NO GBR : JTM/GIGS/01
DIPERIKSA :					EDISI : 1 / 2024
DIKETAHUI :					