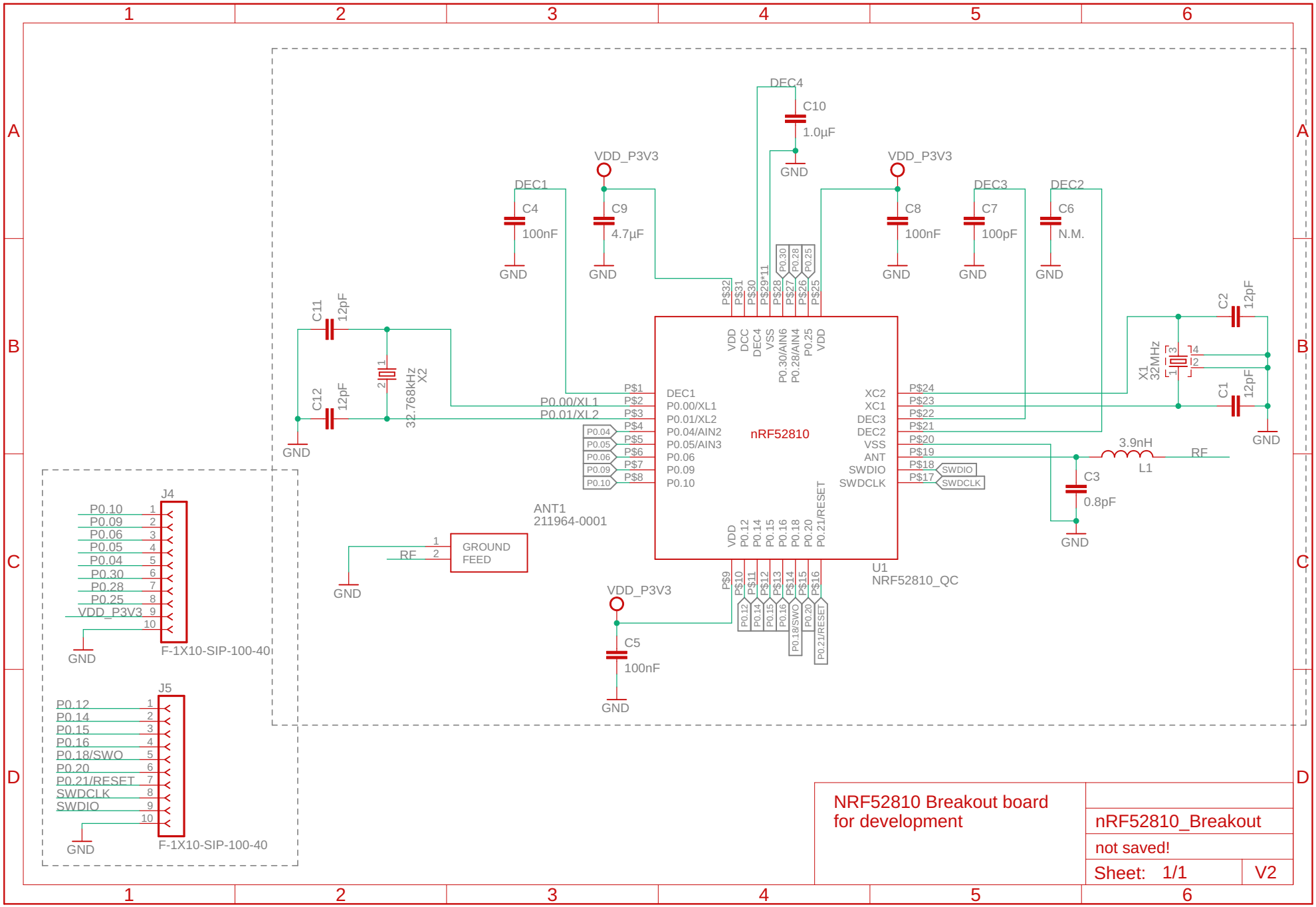

NRF52810 Breakout board
for development

nRF52810_Breakout

not saved!

Sheet: 1/1 V2

26-08-2020 11:37 AM C:\Users\vishn\OneDrive\Documents\EAGLE\projects\BLE_Beacon\nrf52810_Breakout\nRF52810_Breakout\nRF52810_Breakout.sch (Sheet: 1/1)