Коленчатый вал 4D56

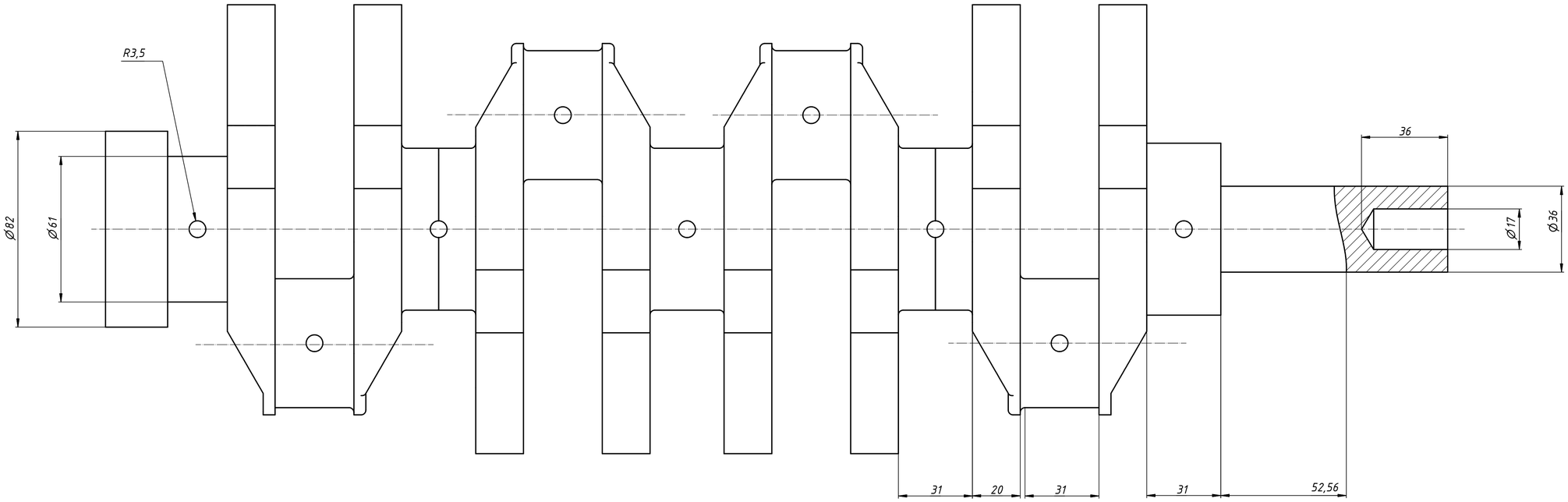

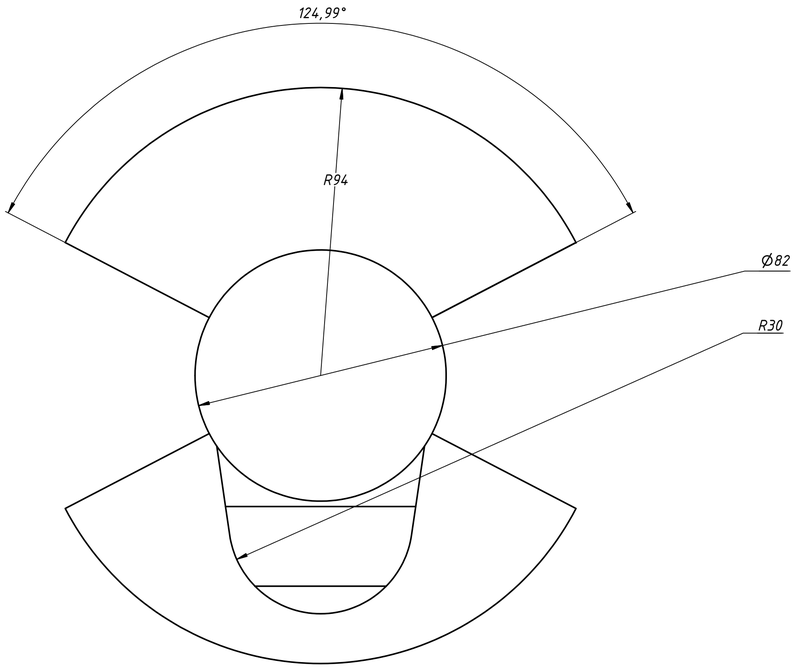

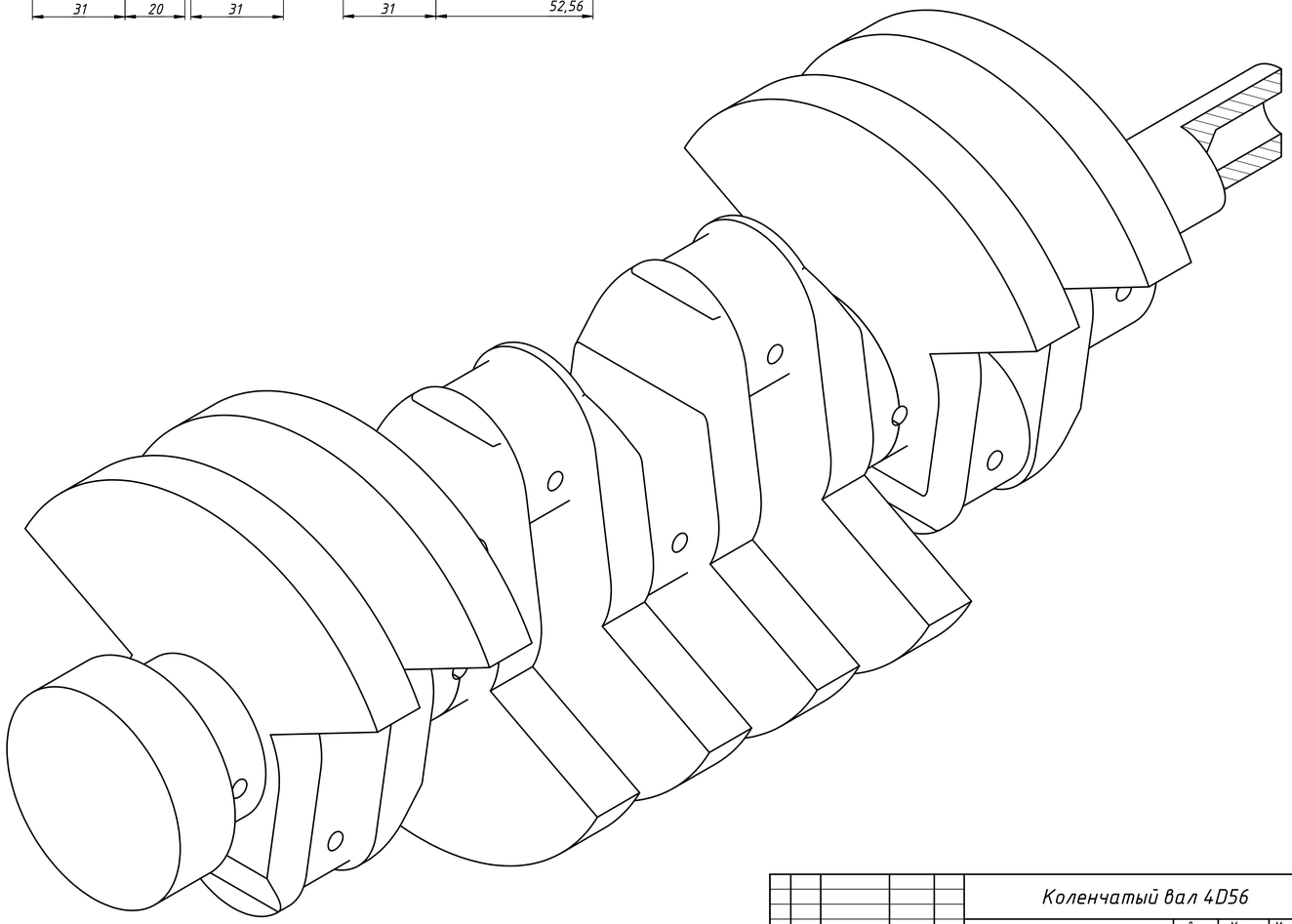

Изм.	Лист	№ докум.	Подп.	Дата	Коленчатый вал 4D56		
Разраб.		Рахимгалиев		03.02.2021		Лит.	Масса: 26,1	Масштаб: 1:1
Пров.		Зенкин В. А.				Лист	Листов: 1
Т. контр.							
Нач.отд.					Сталь 45	МГТУ им. Н. Э. Баумана группа Э2-71Б	
Н. контр.							
Утв.							

Перв. примен. | Справ. № | Подп. и дата | Инв. № дубл. | Взам. инв. № | Подп. и дата | Инв. № подл.

Копировал | Формат А1