Выпускная квалификационная работа

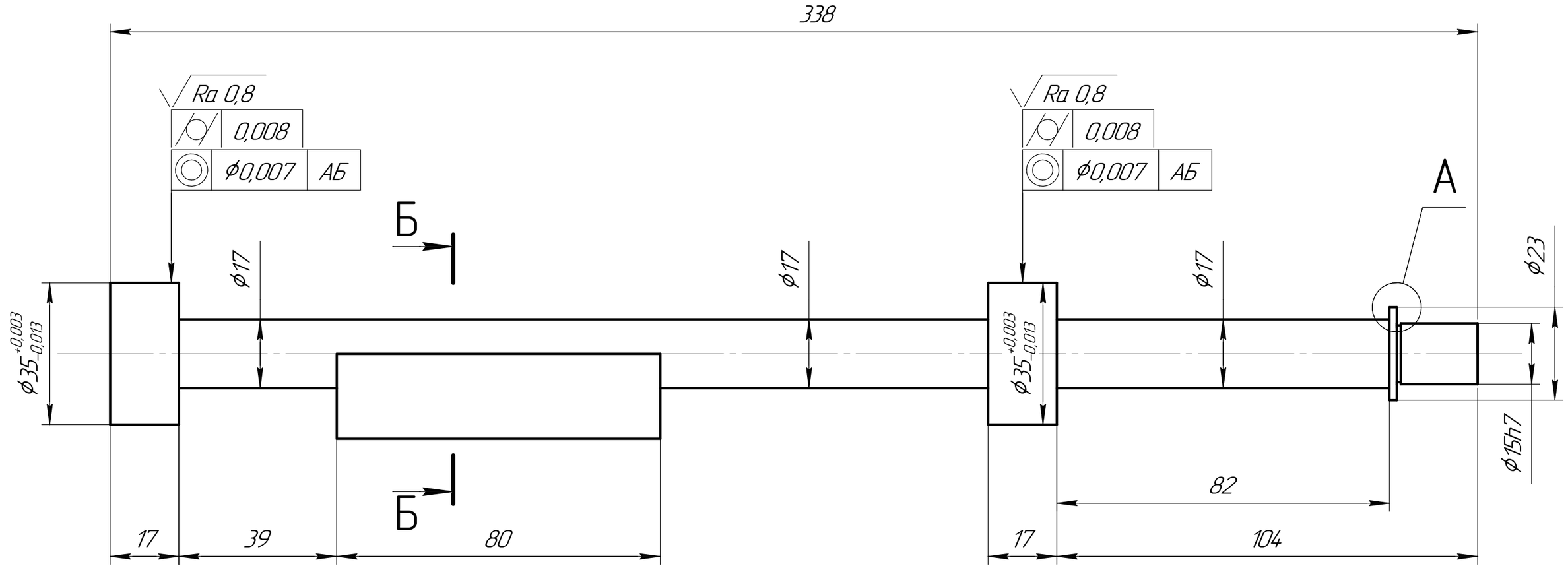

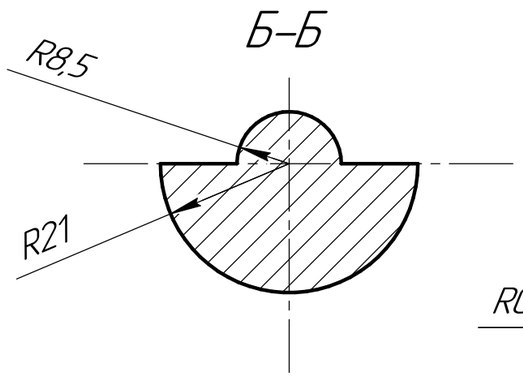

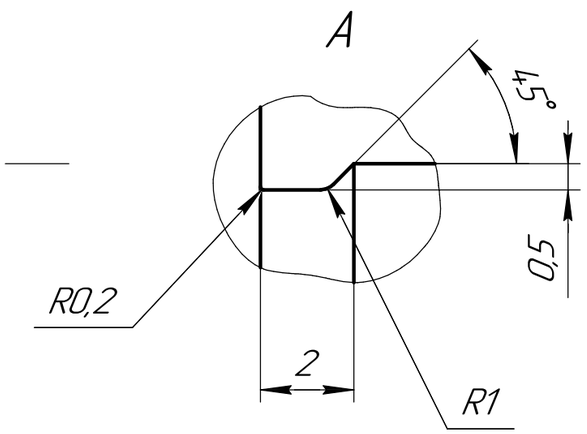

1. 260..285 HB
2. Общие допуски по ГОСТ 30893.1 H14, h14, ±IT14/2
3. Неуказанные радиусы скругления R2 мм ах
4. * Размеры обеспеч. инстр.

Изм.	Лист	№ докум.	Подп.	Дата	Выпускная квалификационная работа		
Разраб.		Рахимгалиев			Балансирный вал	Лит.	Масса	Масштаб 1:1
Пров.		Зенкин				Лист	Листов 1
Т.контр.					Сталь 40Х	МГТУ им. Н. Э. Баумана кафедра Э2 группа Э2-81Б	
Н.контр.							
Утв.							

Перв. примен. | Справ. № | Подп. и дата | Инв. № дубл. | Взам. инв. № | Подп. и дата | Инв. № подл.

КОМПАС-3D v11 11 "чебная версия $ %&1' ООО (АСКОН-Сис) ем* проек) ирования(-, оссия! -се права за. и. ен*!

Не для коммерческого использования

Копировал Формат А3