CORPO DE BOMBEIROS MILITAR DO DISTRITO FEDERAL

CONCURSO PÚBLICO EDITAL Nº 001/2016

OFICIAL BOMBEIRO MILITAR COMBATENTE

GOVERNO DE BRASÍLIA

ORGANIZADORA IDECAN

www.pciconcursos.com.br

www.pciconcursos.com.br

PCI Concursos

www.pciconcursos.com.br

OFICIAL BOMBEIRO MILITAR COMBATENTE

CONHECIMENTOS GERAIS

LÍNGUA PORTUGUESA

Um amor conquistado

Encontrei Ivan Lessa na fila de lotação do bairro e estávamos conversando, quando Ivan se espantou e me disse: olhe que coisa esquisita. Olhei para trás e vi, da esquina para a gente, um homem vindo com seu tranquilo cachorro puxado pela correia. Só que não era cachorro. A atitude toda era de cachorro, e a do homem era a de um homem com o seu cão. Este é que não era. Tinha focinho acompridado de quem pode beber em copo fundo, rabo longo e duro – poderia, é verdade, ser apenas uma variação individual da raça. Ivan levantou a hipótese de quati, mas achei o bicho muito cachorro demais para ser quati, ou seria o quati mais resignado e enganado que jamais vi. Enquanto isso, o homem calmamente vindo. Calmamente, não; havia uma tensão nele, era uma calma de quem aceitou luta: seu ar era de um natural desafiador. Não se tratava de um pitoresco; era por coragem que andava em público com o seu bicho. Ivan sugeriu a hipótese de outro animal de que na hora não se lembrou o nome. Mas nada me convencia. Só depois entendi que minha atrapalhação não era propriamente minha, vinha de que aquele bicho já não sabia mais quem ele era, e não podia portanto me transmitir uma imagem nítida.

Até que o homem passou perto. Sem um sorriso, costas duras, altivamente se expondo – não, nunca foi fácil passar diante da fila humana. Fingia prescindir de admiração ou piedade; mas cada um de nós reconhece o martírio de quem está protegendo um sonho.

– Que bicho é esse? Perguntei-lhe, e intuitivamente meu tom foi suave para não feri-lo com uma curiosidade. Perguntei que bicho era aquele, mas na pergunta o tom talvez incluísse: “por que é que você faz isso? que carência é essa que faz você inventar um cachorro? e por que não um cachorro mesmo, então? pois se os cachorros existem! Ou você não teve outro modo de possuir a graça desse bicho senão com uma coleira? Mas você esmaga uma rosa se apertá-la com força!” Sei que o tom é uma unidade indivisível por palavras, sei que estou esmagando uma rosa, mas estilhaçar o silêncio em palavras é um dos meus modos desajeitados de amar o silêncio, e é assim que muitas vezes tenho matado o que compreendo. (Se bem que, glória a Deus, sei mais silêncio que palavras.)

O homem, sem parar, respondeu curto, embora sem aspereza. E era quati mesmo. Ficamos olhando. Nem Ivan nem eu sorrimos, ninguém na fila riu – esse era o tom, essa era a intuição. Ficamos olhando.

Era um quati que se pensava cachorro. Às vezes, com seus gestos de cachorro, retinha o passo para cheirar as coisas, o que retesava a correia e retinha um pouco o dono, na usual sincronização de homem e cachorro. Fiquei olhando esse quati que não sabe quem é. Imagino: se o homem o leva para brincar na praça, tem uma hora que o quati se constrange todo: “mas, santo Deus, por que é que os cachorros me olham tanto?” Imagino também que, depois de um perfeito dia de cachorro, o quati se diga melancólico, olhando as estrelas; “que tenho afinal? Que me falta? Sou tão feliz como qualquer cachorro, por que então este vazio, esta nostalgia? Que ânsia é esta, como se eu só amasse o que não conheço?” E o homem, o único a poder livrá-lo da pergunta, esse homem nunca lhe dirá para não perdê-lo para sempre.

Penso também na iminência de ódio que há no quati. Ele sente amor e gratidão pelo homem. Mas por dentro não há como a verdade deixar de existir: e o quati só não percebe que o odeia porque está vitalmente confuso.

Mas se ao quati fosse de súbito revelado o mistério de sua verdadeira natureza? Tremo ao pensar no fatal acaso que fizesse esse quati inesperadamente defrontar-se com outro quati, e nele reconhecer-se, ao pensar nesse instante em que ele ia sentir o mais feliz pudor que nos é dado: eu...nós... Bem sei, ele teria direito, quando soubesse, de massacrar o homem com o ódio pelo que de pior um ser pode fazer a outro ser – adulterar-lhe a essência a fim de usá-lo. Eu sou pelo bicho, tomo o partido das vítimas do amor ruim. Mas imploro ao quati que perdoe o homem, e que o perdoe com muito amor. Antes de abandoná-lo, é claro.

(LISPECTOR, Clarice. Elenco de cronistas modernos – 25ª ed.– Rio de Janeiro: José Olympio, 2013.)

01

A alternativa em que a palavra sublinhada tem seu significado corretamente indicado é:

A) *“Não se tratava de um pitoresco;...”* (1º§) – paisagem.

B) *“Fingia prescindir de admiração ou piedade;...”* (2º§) – aceitar .

C) *“... mas estilhaçar o silêncio em palavras...”* (3º§) – fragmentar.

D) *“Penso também na iminência de ódio que há no quati.”* (6º§) – pendência.

www.pciconcursos.com.br
www.pciconcursos.com.br

02

O foco narrativo desse texto é

A) 1ª pessoa com narrador onisciente.
B) 1ª pessoa com narrador secundário.
C) 1ª pessoa com narrador observador.
D) 1ª pessoa com narrador personagem.

03

"*Imagino também que, depois de um perfeito dia de cachorro, o quati se diga melancólico, olhando as estrelas: 'que tenho afinal? que me falta? sou tão feliz como qualquer cachorro, por que* então *este vazio, esta nostalgia? que ânsia é esta, como se eu só amasse o que não conheço?'"* (5º§) O suposto questionamento do quati de que a narradora fala pode acontecer porque ele

A) sente amor e devoção pelo seu dono e o admira com grande devoção.
B) é muito cachorro demais para ser quati ou é um quati mais resignado que jamais se viu.
C) age como um cachorro e, às vezes, retém o passo para cheirar as coisas por isso retesa a correia e retém um pouco o dono.
D) pensa como cachorro e age como se fosse um, mas em algum momento algo fará com que ele sinta falta de sua essência real de quati.

04

Considere as seguintes passagens do texto.

- *"Encontrei Ivan Lessa na fila do lotação..."* (1º§)
- *"Mas imploro ao quati que perdoe o homem,..."* (7º§)
- *"... que fizesse esse quati inesperadamente..."* (7º§)

Assinale a alternativa que apresenta os trechos do texto correta e respectivamente reescritos, com as expressões sublinhadas por pronomes, de acordo com a norma padrão da língua portuguesa no que se refere ao uso e à colocação pronominal.

A) Encontrei-o / lhe imploro / fizesse-o
B) Encontrei-o / imploro-lhe / o fizesse
C) O encontrei / imploro-lhe / o fizesse
D) O encontrei / imploro-o / fizesse-lhe

05

Observe o trecho: *"Às vezes, com seus gestos de cachorro, retinha o passo..."* (5º§) A alternativa a seguir em que o acento indicativo de crase foi utilizado pelo mesmo motivo de *"às vezes"* é:

A) Ele estava parado, próximo à calçada.
B) A narradora se referiu àquele animal em seu texto.
C) O homem dizia às pessoas que aquele animal era um quati.
D) Todos os dias, à tarde, aquele homem passeava com seu cachorro.

06

À frente das frases citadas a seguir, está indicado o tipo de circunstância que elas expressam no texto. A indicação NÃO está correta em:

A) *"para não feri-lo"* (finalidade).
B) *"como se eu só amasse"* (causa).
C) *"quando Ivan se espantou"* (tempo).
D) *"Mas nada me convencia"* (contraste).

07

***"A atitude toda era de cachorro e a do homem era a de um homem com o seu cão. Este é que não era."* (1º§) O termo anterior sublinhado constitui**

A) coesão remissiva.
B) coesão sequencial.
C) conectivo de ênfase.
D) conectivo de contraste.

08

A expressão sublinhada que exerce uma função sintática DIFERENTE das demais é

A) *iminência de ódio*.
B) a resposta do dono.
C) amor pelo cachorro.
D) *gratidão pelo homem*.

www.pciconcursos.com.br
www.pciconcursos.com.br

09

Acerca da acentuação das palavras, marque V para as afirmativas verdadeiras e F para as falsas.

( ) A palavra "fácil" é acentuada por ser paroxítona terminada em "l".
( ) As palavras "carência" e "ódio" recebem acento porque são paroxítonas terminadas em ditongo.
( ) A mesma regra de acentuação que vale para "já" vale também para "até".
( ) A palavra "juiz" deve receber acento no "i" porque é a 2ª vogal do hiato.

A sequência está correta em

A) F, V, F, V. B) V, V, F, F. C) V, F, V, F. D) F, F, V, V.

10

As imagens conotativas construídas pela narradora transmitem sentimentos e supostas atitudes. Assinale a alternativa que contém uma imagem que define uma suposta vingança do animal para com seu dono.

A) *"Mas por dentro não há como a verdade deixar de existir: e o quati só não percebe que o odeia porque está vitalmente confuso."* (6º§)
B) *"Tinha focinho acompridado de quem pode beber em copo fundo, rabo longo e duro – poderia, é verdade, ser apenas uma variação individual da raça."* (1º§)
C) *"Bem sei, ele teria direito, quando soubesse, de massacrar o homem com o ódio pelo que de pior um ser pode fazer a outro ser – adulterar-lhe a essência a fim de usá-lo."* (7º§)
D) *"Calmamente não; havia uma tensão nele, era uma calma de quem aceitou luta: seu ar era de um natural desafiador. Não se tratava de um pitoresco; era por coragem que andava em público com o seu bicho."* (1º§)

MATEMÁTICA

11

Um marceneiro deseja obter um bloco cilíndrico de madeira de forma que a sua área total tenha 24π cm². O maior volume que esse bloco pode ter é:

A) 14π cm³. B) 16π cm³. C) 18π cm³. D) 20π cm³.

12

Uma competição esportiva é composta por quatro etapas, das quais três fases eliminatórias é a grande final. Em cada uma dessas etapas, é atribuída a cada atleta uma nota de 0 a 10. Na última competição realizada, exatamente 20 atletas obtiveram nota máxima na primeira fase e, com isso, a média aritmética das notas nessa fase foi de 8,0. Curiosamente, se fossem consideradas apenas as notas inferiores a 10, a média seria 7,0. Sabe-se que nas duas primeiras fases eliminatórias avançam para a fase seguinte a metade dos atletas, classificados em ordem decrescente de nota, mas sem nota de corte. Todavia, para a grande final, avançam apenas os cinco atletas com as maiores notas na terceira fase. Dessa forma, o número de atletas eliminados na terceira fase foi:

A) 0. B) 4. C) 7. D) 10.

13

Uma das faces de um tetraedro regular cujas arestas medem 6 cm é pintada de cor azul ao passo que as demais, de verde. Assim, será necessário tinta verde suficiente para pintar uma área total equivalente, em cm², a:

A) 16,2. B) 18,6. C) 20,4. D) 24,4.

14

Considere as matrizes M e N, cujo produto de seus determinantes é 42.

$$M = \begin{bmatrix} 1 & 1 & 2 \\ 4 & 1 & 3 \\ 0 & 1 & 4 \end{bmatrix} \qquad N = \begin{bmatrix} 3 & 2 & 1 \\ 2 & 1 & k \\ 1 & 2 & 1 \end{bmatrix}$$

Nessas condições, o valor de k, com $k \in R$, é:

A) 2. B) 3. C) 4. D) 5.

www.pciconcursos.com.br www.pciconcursos.com.br

15

De uma urna, a probabilidade de se obter uma bola amarela e uma vermelha, através de uma retirada simultânea de duas bolas, é 5/9. Sabe-se que esta urna contém, no total, nove bolas. Logo, o menor número possível de bolas amarelas contidas na urna é:

A) 2. B) 3. C) 4. D) 5.

QUÍMICA

16

Muitos processos industriais envolvem gases e tanto o produto da reação quanto o projeto dos vasos de reação dependem do conhecimento de suas propriedades. Sobre os gases, é INCORRETO afirmar que:

(Considere: $\delta/nm^2 = 0,40$.)

A) O livre percurso médio das moléculas de O_2 numa amostra de oxigênio nas CNATP (25°C e 1 bar) é $6,3 \times 10^{-5}$ m.

B) Um gás que existe na natureza, chamado de gás real, comporta-se cada vez mais como um gás perfeito à medida que sua pressão vai diminuindo.

C) A capacidade das moléculas leves de escapar do campo gravitacional é uma das razões do hidrogênio e do hélio serem muito raros na atmosfera da Terra.

D) A razão entre as velocidades com que o hidrogênio (massa molar 2,016 g mol^{-1}) e o dióxido de carbono (massa molar 44,01 g mol^{-1}) se efundem nas mesmas condições de pressão e temperatura é dada por 4,672.

17

Polímero é uma substância constituída de moléculas caracterizadas pela repetição de uma ou mais espécies de átomos ou grupos de átomos ligados uns aos outros em quantidade suficiente para formar uma macromolécula. Essa macromolécula possui um conjunto de propriedades que não variam acentuadamente com a adição ou a remoção de uma ou algumas unidades constitucionais de suas moléculas. Sobre os polímeros, marque V para as afirmativas verdadeiras e F para as falsas.

( ) A polimerização interfacial só ocorre em polimerização por condensação com monômeros muito reativos. É utilizada na obtenção de poliacetato de vinila.

( ) Quando a força aplicada é superior à capacidade de extensão do polímero, ele não retorna à sua forma original, pois, nesse caso, há rompimento das suas fibras.

( ) A vulcanização da borracha é feita com adição de 20 a 26% de enxofre à borracha e mais alguns agentes de cura. Quando a porcentagem atinge valores próximos a 70%, obtém-se uma borracha denominada ebonite.

( ) Na polimerização em suspensão, o monômero é disperso sob a forma de partículas de diâmetro milimétrico em um solvente apropriado. São usados agentes dispersantes como amido e gelatina.

A sequência está correta em

A) F, F, V, V. B) V, F, F, V. C) V, V, F, F. D) F, V, F, V.

18

Uma grandeza parcial molar é a contribuição (por mol) que uma substância faz a uma propriedade total da mistura. A grandeza parcial molar de mais fácil visualização é o volume parcial molar, que representa a contribuição que uma substância faz ao volume total da mistura. O conceito de grandeza parcial molar estende a outras funções de estado como a energia de *Gibbs* parcial molar. Sobre estas grandezas parciais molares, é INCORRETO afirmar que:

Considere: $d_{etanol} = 0,789$ g/cm^3
ln 0,50 = –0,69.

A) Quanto maior a pressão parcial de um gás, maior o seu potencial químico.

B) O volume total de uma mistura de 50 g de etanol e 50 g de água a 25°C é 113,6 cm^3.

C) Um sistema está em equilíbrio quando o potencial químico de cada substância tem o mesmo valor em cada fase onde a substância existe.

D) A pressão parcial de um gás perfeito cai de 1,00 bar a 0,50 bar, quando o gás é consumido numa reação a 25°C. A variação do potencial químico da substância é –2,6 kJ/mol.

www.pciconcursos.com.br www.pciconcursos.com.br

19

Existem, na natureza, milhões de substâncias orgânicas. A quantidade de reações químicas que podem ocorrer com estas substâncias é enorme. São de grande importância para processos industriais, laboratoriais e, ainda, para o desenvolvimento técnico-científico. Sobre as reações orgânicas, analise as afirmativas a seguir.

I. O produto formado da reação do benzaldeído + reagente de *Tollens* é o benzoato de sódio.

II. O tratamento do *tert*-butil metil éter com HBr resulta na formação de um álcool e um brometo de alquila.

III. Na hidratação do propino forma-se propanol.

Está(ão) correta(s) apenas a(s) afirmativa(s)

A) III. B) I e II. C) I e III. D) II e III.

20

A figura representa dois bécheres A e B, de 100 mL cada um. Sabe-se que foi colocado no bécher A 50 mL de solução N de $SnCl_2$ e no bécher B 50 mL de água contendo 1 mL de solução N de $FeCl_3$ e 4 gotas de solução N de $K_3Fe(CN)_6$. Após alguns minutos, observou-se um precipitado de coloração azul no pequeno tubo contido no béquer B.

Considere: $2e + Sn^{+4} \rightarrow Sn^{+2}$ ***(0,15 v)***

$e^{-} + Fe^{3+} \rightarrow Fe^{+2}$ ***(0,77 v).***

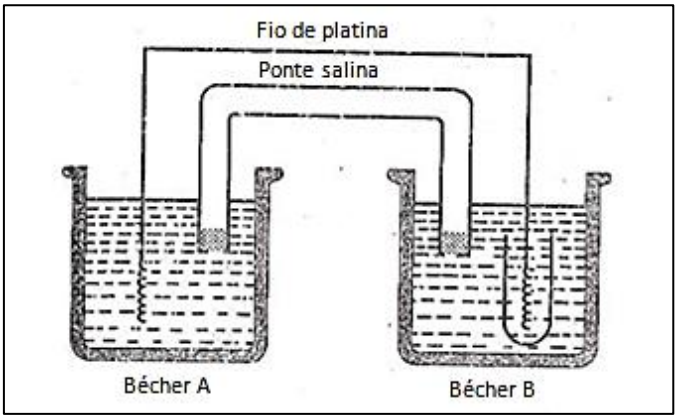

De acordo com as afirmações anteriores, analise.

I. Os elétrons saíram do redutor para o oxidante através do fio metálico. Essa transferência provocou a redução do Fe^{3+}.

II. No béquer A: $2e + Sn^{+4} \rightarrow Sn^{+2}$.

III. No béquer B: $3Fe^{+2} + 2Fe(CN)_6^{-3} \rightarrow Fe_3[Fe(CN)_6]_2$.

Está(ão) correta(s) apenas a(s) afirmativa(s)

A) III. B) I e II. C) I e III. D) II e III.

21

Reações químicas ocorrem em muitas velocidades diferentes. Algumas, como a formação da ferrugem no ferro, ou a degradação de plásticos no meio ambiente, ocorrem muito lentamente. Outras, como a combustão da gasolina, ou a explosão da pólvora, acontecem muito rápido. A cinética química é o estudo das velocidades (ou das taxas) das reações químicas. Em nível prático, a cinética química preocupa-se com os fatores que afetam as velocidades das reações e como essas velocidades podem ser controladas. Sobre cinética química, analise as afirmativas a seguir.

Considere: $e^{0,75} = 2,1$

$e^{2,08} = 8,0.$

I. Considerando que a meia-vida do iodo-131 radioativo é de 8 dias, a fração do iodo-131 original estaria presente em um paciente depois de 24 dias; se nenhum iodo-131 tivesse sido eliminado através dos processos naturais do corpo humano seria de 1/8.

II. A fotodissociação do ozônio pela luz ultravioleta na atmosfera superior tem uma constante de velocidade de $1 \times 10^{-5}\ s^{-1}$. Se a concentração inicial de O_3 é 5 mmol/L, a concentração após 1 dia é 1,5 mmol/L.

III. Sendo a reação $2O_{3(g)} \rightarrow 3O_{2(g)}$ e a velocidade de aparecimento de O_2 de 6×10^{-5} mol/L /s em determinado instante, a velocidade de desaparecimento do O_3 nesse mesmo instante é 4×10^{-5} mol/L/s.

Está(ão) correta(s) apenas a(s) afirmativa(s)

A) III. B) I e II. C) I e III. D) II e III.

www.pciconcursos.com.br
www.pciconcursos.com.br

22

A proflavina (1) é um agente bactericida que atua inibindo a biossíntese do DNA, pois pode se intercalar entre dois pares de bases adjacentes. Os valores das constantes de velocidade das reações direta e inversa de dimerização da proflavina podem ser determinados pela utilização do método do pulso de temperatura. Os valores encontrados são, respectivamente, 8,1 x 10^8 L mol^{-1} s^{-1} e 2,0 x 10^6 L mol^{-1} s^{-1}.

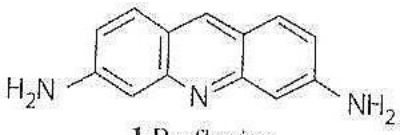

1 Proflavina

Diante do exposto, analise as afirmativas a seguir.

I. Foi preparada uma solução de NH_3 0,010 M e, pela experiência de abaixamento do ponto de congelamento, determinou que o NH_3 sofreu ionização de 4,2%. A constante de dissociação do NH_3 é 1,8 x 10^{-5}.

II. A constante de equilíbrio dessa reação de dimerização é 4 x 10^2.

III. A fórmula molecular da Proflavina é $C_{13}H_7N_3$.

Está(ão) correta(s) apenas a(s) afirmativa(s)

A) III. B) I e II. C) I e III. D) II e III.

23

Átomos e moléculas com camadas de valência completa ainda são capazes de interagir uns com os outros. Eles se atraem num intervalo de diversos diâmetros atômicos e se repelem quando ficam muito próximos. Essas forças residuais são altamente importantes; pois são responsáveis, por exemplo, pela condensação de gases em líquidos e pelas estruturas dos sólidos moleculares. Com relação a interações entre moléculas, analise as afirmativas a seguir.

I. A energia potencial média da interação entre moléculas polares que estão em rotação livre em um fluido é diferente de zero.

II. A intensidade da interação de dispersão depende da polarizabilidade da primeira molécula, porque a magnitude do momento de dipolo instantâneo depende da relaxação do controle que a carga nuclear tem sobre os elétrons externos.

III. A energia de interação atrativa total entre moléculas giratórias que não formam ligações hidrogênio é a soma das contribuições das interações dipolo-dipolo, dipolo-dipolo induzido e de dispersão. Se ambas as moléculas são apolares, apenas a interação de dispersão dá sua contribuição.

Está(ão) correta(s) apenas a(s) afirmativa(s)

A) III. B) I e II. C) I e III. D) II e III.

24

O ciclopropano (C_3H_6), é um gás usado como anestésico geral. Esse gás sofre um lento rearranjo molecular e se transforma em propileno.

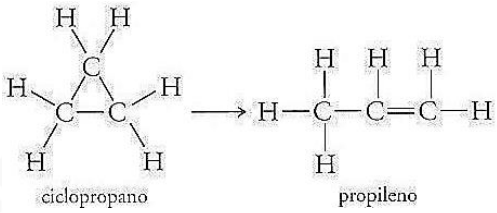

A 400°C, k = 7,8 L mol^{-1} s^{-1} e a energia de ativação é de 111 kJ/mol. Qual é o valor de k a 430°C?

(Considere: $e^{0,850}$ = 2,34.)

A) 6,04 L mol^{-1} s^{-1}. B) 18 L mol^{-1} s^{-1}. C) 25 L mol^{-1} s^{-1}. D) 56 L mol^{-1} s^{-1}.

www.pciconcursos.com.br
www.pciconcursos.com.br

25

Com o avanço da teoria atômica, os químicos passaram a entender a base da lei da conservação da massa: os átomos não são criados nem destruídos durante qualquer reação química. Assim, o mesmo conjunto de átomos está presente antes e depois da reação. As mudanças que ocorrem durante qualquer reação é simplesmente um rearranjo dos átomos. Diante do exposto, marque V para as afirmativas verdadeiras e F para as falsas.

( ) O número de átomos de H em 0,350 mol de $C_6H_{12}O_6$ é $1,53 \times 10^{24}$.

( ) A massa de 0,433 mol de nitrato de cálcio é 71,1 g.

( ) Existem $1,75 \times 10^{22}$ moléculas de $C_6H_{12}O_6$ em 5,23 g.

A sequência está correta em

A) F, F, V. B) V, V, F. C) V, F, V. D) F, V, V.

FÍSICA

26

Num calorímetro de capacidade térmica desprezível encontram-se 200 g de água a 20°C. Se um bloco de gelo de massa 100 g com temperatura de 0°C for colocado no interior desse calorímetro, tem-se que até atingir o equilíbrio térmico a massa de

(Considere: calor específico da água = 1,0 cal/g °C; calor latente de fusão do gelo = 80 cal/g.)

A) gelo diminui 40%.

B) gelo diminui 50%.

C) água aumenta 40%.

D) água aumenta 50%.

27

No cano apresentado na figura a seguir, ao se deslocar do ponto A até o ponto B, a velocidade da água reduz 20% de seu valor. Considerando que a área da seção transversal no ponto A é de 12 cm², então a área da seção transversal no ponto B é de:

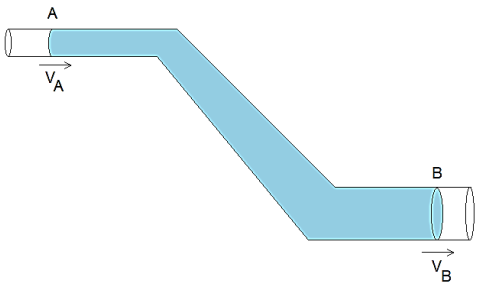

A) 14 cm². B) 15 cm². C) 18 cm². D) 20 cm².

28

Duas barras metálicas, uma de alumínio e a outra de ferro, sofreram a mesma variação de temperatura de forma que a razão entre a dilatação sofrida pela barra de alumínio e a dilatação sofrida pela barra de ferro foi igual a 1,5. Sendo o comprimento inicial da barra de alumínio igual a 60 cm, então o comprimento inicial da barra de ferro é igual a:

(Considere: $\alpha_{Fe} = 1,2 \cdot 10^{-5}$ $\alpha_{Al} = 2,4 \cdot 10^{-5}$.)

A) 40 cm. B) 50 cm. C) 80 cm. D) 90 cm.

29

Ao sofrer uma transformação isobárica um gás com volume inicial de 3 litros apresentou um aumento em sua temperatura de 160K para 240K, recebendo 300J do meio externo e sofrendo um aumento de 180J em sua energia interna. Assim, durante essa transformação, a pressão do gás manteve um valor constante de:

A) 40 N/m². B) 50 N/m². C) 60 N/m². D) 80 N/m².

30

Um carrinho de controle remoto de massa 8 kg percorreu uma curva com velocidade escalar constante de 2 m/s e, em seguida, percorreu uma outra curva com mesmo raio que a primeira e com velocidade escalar constante de 3 m/s, tendo sua força centrípeta aumentado em 20N. Assim, o valor do raio dessas duas curvas é de:

A) 1 m. B) 2 m. C) 3 m. D) 4 m.

www.pciconcursos.com.br
www.pciconcursos.com.br

31

No circuito a seguir o voltímetro e o amperímetro são ideais.

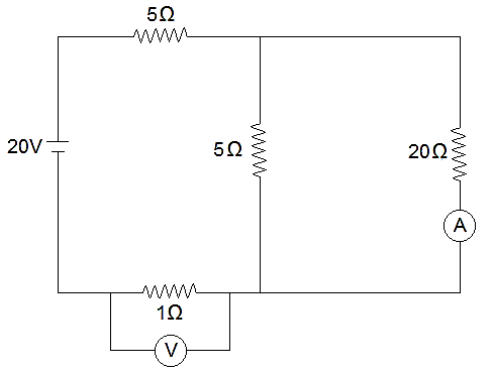

Os valores indicados nesses aparelhos são, respectivamente:

A) 1V e 0,2A. B) 1V e 0,4A. C) 2V e 0,2A. D) 2V e 0,4A.

32

Uma ave pousada em um galho próximo da superfície de um lago observa um peixe que se encontra em repouso no interior do mesmo. Se a profundidade aparente em que a ave visualiza o peixe é de 1,2 m e a altura aparente em que o peixe visualiza a ave é de 0,8 m, então a diferença entre a profundidade real do peixe e a altura real em que se encontra a ave é igual a:

(Considere: $n_{ar} = 1$ e $n_{água} = 4/3$.)

A) 0,4 m. B) 0,6 m. C) 0,9 m. D) 1,0 m.

33

O ser humano ao longo da história sempre tentou compreender o Universo e algumas personalidades da antiguidade se destacaram nos modelos cosmológicos que desenvolveram. De acordo com o exposto, analise as afirmativas a seguir.

- "Na visão cosmológica do astrônomo _____, a posição central era ocupada pelo Sol."
- "No sistema proposto pelo cientista grego _____, o centro do Universo era ocupado pela Terra e à sua volta moviam os demais corpos celestes."
- "_____ foi o primeiro astrônomo a fazer uso frequente e sistemático de um telescópio, iniciando uma nova era na história da astronomia."
- "_____ formulou as três leis fundamentais dos movimentos dos planetas."

Assinale a alternativa que completa correta e sequencialmente as afirmativas anteriores.

A) *Nicolau Copérnico / Ptolomeu / Galileu / Kepler*
B) *Galileu / Kepler / Nicolau Copérnico / Ptolomeu*
C) *Kepler / Ptolomeu / Galileu / Nicolau Copérnico*
D) *Ptolomeu / Nicolau Copérnico / Galileu / Kepler*

34

Na iluminação de uma sala são utilizadas 5 lâmpadas incandescentes de 40W cuja eficiência é de 12 lm/W (lúmens por *Watt*). Com o objetivo de reduzir o consumo de energia, essas lâmpadas serão substituídas por modelos de LED de 80 lm/W e que fornecerão iluminação equivalente (mesma quantidade de lúmens). Quanto será economizado mensalmente, considerando que as lâmpadas ficam acesas 8 horas por dia e que o preço do KWh é de R$ 0,25?

A) R$ 8,50. B) R$ 9,40. C) R$ 10,20. D) R$ 11,80.

35

Uma bola deslocando sobre um piso horizontal e com velocidade constante se aproxima de um tapete e, ao entrar em contato com o mesmo, passa a sofrer uma desaceleração constante vindo a parar num intervalo de 1 s. Sendo o coeficiente de atrito cinético entre a bola e o tapete igual a 0,5, a velocidade dessa bola antes de entrar no tapete e a distância deslocada sobre ele são, respectivamente, iguais a:

(Considere: $g = 10\ m/s^2$.)

A) 5 m/s e 2,5 m. B) 2 m/s e 2,0 m. C) 5 m/s e 2,0 m. D) 4 m/s e 2,5 m.

www.pciconcursos.com.br

www.pciconcursos.com.br

LÍNGUA INGLESA

Read the text to answer 36.

Trump, the man in the crowd

(By Amy Davidson.)

What is President-elect Donald Trump looking for when he talks to crowds these days? On Wednesday morning, at a fund-raiser at Cipriani on Forty-second Street, he was collecting money for his inauguration, and telling jokes about all the Republican establishment donors who were, at last, eagerly gathering around, writing checks to make the swearing-in flashy. (Cipriani's Wall Street branch was the site of the fund-raiser where Hillary Clinton, inopportunely, referred to a "basket of deplorables"; something in the setting does not seem to summon up populism.) There will be more such gatherings; the inauguration has already raised more than fifty million dollars. But, the day before, the President-elect had also tried to restage a part of the rapidly receding past: the classic Trump rally, raising the question of what, under President Trump, it might look like to run a permanent campaign.

(Available: http://www.newyorker.com. December 8, 2016.)

36

According to the text, President-elect:

A) Held a runner-up rally.
B) Was inducted into office.
C) Will draft his campaign.
D) Will be taking an oath.

Read the text to answer 37.

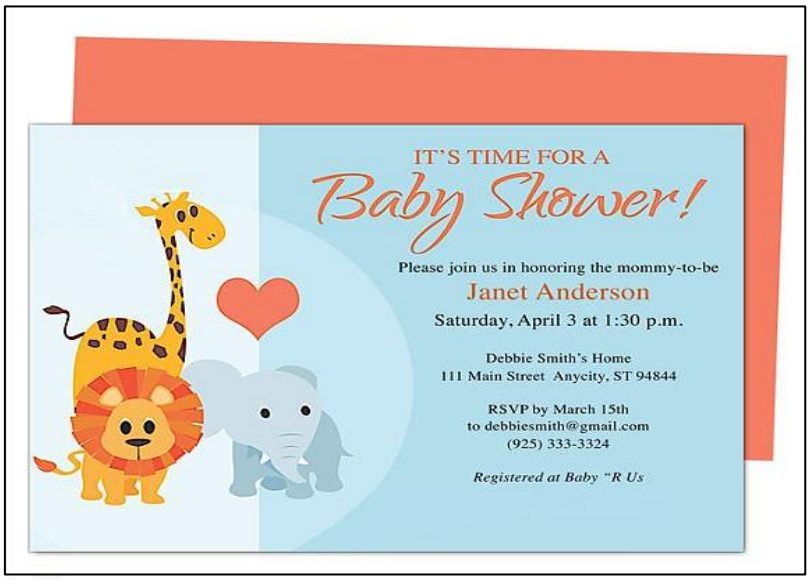

(Available: https://www.shutterfly.com/cards.)

37

It is true that Janet Ansderson

A) has recently had a baby.
B) 's pregnant with her first baby.
C) will be paid tribute in April.
D) thinks motherhood paid off.

www.pciconcursos.com.br
www.pciconcursos.com.br

Read the text and analyse the image to answer 38.

(Available: https://www.google.com.br/search?q=advertisement&espv.)

38

***"Your skin color shouldn't dictate your future"* is the same as:**

A) Your skin color ought not dictate your future.
B) Your skin color will not dictate your future.
C) Your skin color can not dictate your future.
D) Your skin color must not dictate your future.

Read the dialogue to answer 39.

Patient: Well, Dr. Miles, what is you recommendation?
Doctor: If you don't give up _____, you'll be in real trouble.

39

The verb form which completes the sentence is

A) to smoke. B) smoking. C) smoked. D) smoke.

Read the text to answer 40.

Lauren Graham, Alexis Bledel and Emily Bishop are back as Amy Sherman-Palladino gets to end 'Gilmore Girls' on her own terms for Netflix

Time has passed in the world of the show, but you can tell Sherman-Palladino wishes it hadn't. It's better if you pretend that Rory is still in her mid-20s, that you assume that each and every character dynamic is intact and consistent, that you don't dwell on which pop-culture references are current and which have been in Sherman-Palladino's back pocket for years. And, time-wise, don't get me started on asking viewers to pretend that Paul Anka, the Gilmore dog, is both the same dog-character and the same dog-actor as when we left off. One thing the passing of time hasn't done and can't do is hinder the core chemistry between the three lead actresses, especially now that Lorelai, Rory and Emily are back to sounding like Sherman-Palladino and therefore sounding like themselves. The wordy patter, the crackling repetition, the "We assume the audience is collectively in on every joke" references are back, as is the pervasive sense of congeniality they represent. The internal comfort level of *Gilmore Girls* has always stemmed from the understanding these characters have that they speak a language born of shared history and shared experience, a family language. And because viewers both recognize the uniqueness of the cadences and rhetorical devices, we're part of the family as well. The specificity was lost in the zombie season, but it's back now and with it the warm fuzzies and occasional tears.

(Available: http://www.hollywoodreporter.com. Adapted.)

40

Mark the item which is FALSE about the text.

A) The talkative chatter has indeed lingered.
B) The series' authors have upheld the style.
C) There's fight due to made up references.
D) Once some characters'd sounded phony.

www.pciconcursos.com.br
www.pciconcursos.com.br

NOÇÕES DE INFORMÁTICA

41

Sobre diretórios nos Sistemas Operacionais de ambiente *Linux*, analise as afirmativa a seguir.

I. Os arquivos dos usuários são armazenados no diretório */home*.

II. Os arquivos temporários criados pelos programas são armazenados no diretório */usr*.

III. As bibliotecas compartilhadas pelos programas do sistema e módulos do *kernel* são armazenadas no diretório */dev*.

Está(ão) correta(s) apenas a(s) afirmativa(s)

A) I. B) II. C) III. D) I e II.

42

Um usuário utiliza Sistemas Operacionais de ambiente *Linux* para realizar as suas atividades diárias. A fim de utilizar um *driver* de CD-ROM foi necessário realizar a montagem do dispositivo que por padrão ficou armazenado no diretório:

A) /etc. B) /bin. C) /mnt. D) /pwd.

43

Sobre teclas de atalho no navegador *Internet Explorer* 11 (Configuração Padrão – Idioma Português Brasil), marque V para as afirmativas verdadeiras e F para as falsas.

( ) *Ctrl+W* é utilizado para fechar a guia.

( ) *Ctrl+T* é utilizado para imprimir a página atual.

( ) *Ctrl+Tab* é utilizado para mudar de guia.

( ) *Ctrl+D* é utilizado para exibir os *downloads*.

A sequência está correta em

A) V, V, F, F. B) V, F, V, F. C) F, V, F, V. D) F, F, V, V.

44

Na ferramenta *Microsoft Office Word* 2016 (Configuração Padrão – Idioma Português Brasil), as teclas de atalho utilizadas para diminuir o tamanho da fonte em um ponto é:

A) Ctrl+[. B) Ctrl+}. C) Ctrl+1. D) Ctrl+$.

45

Sobre a planilha eletrônica *Libre Office Calc* (Configuração Padrão), analise as afirmativas a seguir.

I. A opção Exportar é utilizada para salvar o documento atual com outro nome e formato em um local a especificar. Esta opção está presente no menu Ferramentas.

II. A opção Filtros XML é utilizada para criar, editar, excluir e testar filtros para importar/exportar arquivos XML. Esta opção está presente no menu Dados.

III. A opção Ancorar é utilizada para definir as opções de ancoramento para o objeto selecionado. Esta opção está disponível no menu Formatar.

Está(ão) correta(s) apenas a(s) afirmativa(s)

A) I. B) II. C) III. D) I e II.

NOÇÕES DE AGENDA AMBIENTAL

46

Para os efeitos da Lei nº Distrital 4.770/2012, por sustentabilidade ambiental, em relação à administração Pública, deve ser considerada:

A) A adoção de processos de extração, fabricação e utilização de produtos e matérias-primas de forma ambientalmente sustentável.

B) A deposição e o tratamento adequados de dejetos e resíduos da indústria, comércio ou construção civil, bem como da água utilizada.

C) A utilização de matéria-prima renovável, reciclável, biodegradável e atóxica e a utilização de tecnologia e material que reduzam o impacto ambiental.

D) A utilização de técnicas que aproveitem os recursos naturais em obras ou edificações custeadas com recursos públicos, especialmente no que se refere a luminosidade, aeração, climatização e baixo consumo de água e energia.

www.pciconcursos.com.br

www.pciconcursos.com.br

47

Em relação à Lei 12.305/2010 (Política Nacional de Resíduos Sólidos), analise as afirmativas a seguir.

I. O processo de transformação dos resíduos sólidos que envolve a alteração de suas propriedades físicas, físico-químicas ou biológicas, com vistas à transformação em insumos ou novos produtos é conhecido como logística reversa.

II. O gerador de resíduos sólidos domiciliares tem cessada sua responsabilidade pelos resíduos com a disponibilização adequada para a coleta ou mediante o retorno dos produtos após o uso pelo consumidor, de forma independente do serviço público de limpeza urbana e de manejo dos resíduos sólidos.

III. Se, após descontaminação de uma área cujos responsáveis pela disposição não sejam identificáveis ou individualizáveis, realizada com recursos do Governo Federal ou de outro ente da Federação, forem identificados estes responsáveis, estes ressarcirão integralmente o valor empregado ao poder público.

IV. A elaboração de plano municipal de gestão integrada de resíduos sólidos, nos termos previstos por esta Lei, é condição para o Distrito Federal e os Municípios terem acesso a recursos da União, ou por ela controlados, destinados a empreendimentos e serviços relacionados à limpeza urbana e ao manejo de resíduos sólidos, ou para serem beneficiados por incentivos ou financiamentos de entidades federais de crédito ou fomento para tal finalidade.

V. A existência de plano municipal de gestão integrada de resíduos sólidos desobriga o Município ou o Distrito Federal do licenciamento ambiental de aterros sanitários e de outras infraestruturas e instalações operacionais integrantes do serviço público de limpeza urbana e de manejo de resíduos sólidos.

Estão corretas apenas as afirmativas

A) I e V. B) II, III e IV. C) III e IV. D) I, II e V.

48

Em relação à Lei nº 12.187/2009 (Política Nacional sobre Mudança do Clima – PNMC), as ações dela decorrentes, executadas sob a responsabilidade dos entes políticos e dos órgãos da administração pública, observarão os seguintes princípios, EXCETO:

A) Do poluidor-pagador.
B) Da participação cidadã.
C) Da precaução e da prevenção.
D) Do desenvolvimento sustentável.

49

"Certificação de que certo produto é apropriado ao uso que se propõe e apresenta menor impacto ambiental em relação a outros produtos comparáveis disponíveis no mercado; também pelo nome de Selo Verde. Objetiva, com base em informações sobre aspectos ambientais de produtos e serviços, encorajar a demanda por aqueles que causem menores efeitos nocivos ao meio ambiente, estimulando a melhoria contínua da qualidade ambiental." O enunciado anterior descreve:

A) Rotulagem ambiental.
B) Meia-vida de um produto.
C) Conjunto de Normas ISO 9.000.
D) Programa de Reciclagem de Resíduos Sólidos.

50

Segundo os procedimentos consolidados na A3P, são medidas válidas para economizar água, EXCETO:

A) Utilizar "Dispositivos Economizadores" que podem resultar numa redução de vazão de até 12 L/min, por peça sanitária (torneiras, chuveiros etc.).
B) Reduzir o impacto socioambiental negativo direto e indireto causado pela execução das atividades de caráter administrativo e operacional de despoluição de afluentes.
C) Instalar um sistema de aproveitamento de água de chuva, com utilização de água não potável nas instalações sanitárias, lavagens de garagens e automóveis e para irrigação de jardins.
D) Instalar um sistema de reúso das águas cinzas que, após tratamento específico, podem ser reutilizadas nas instalações sanitárias, lavagens de garagens e automóveis e irrigação de jardins.

www.pciconcursos.com.br
www.pciconcursos.com.br

CONHECIMENTOS ESPECÍFICOS

LEGISLAÇÃO PERTINENTE AO CBMDF

51

O Corpo de Bombeiros do Distrito Federal está estruturado em três tipos de órgãos; assinale a alternativa que NÃO apresenta um deles.

A) Órgãos de apoio.
B) Órgãos de direção.
C) Órgãos de execução.
D) Órgãos de coordenação.

52

Segundo a Lei nº 12.086, de 6 de novembro de 2009, nos diferentes quadros, as vagas a serem consideradas para as promoções serão provenientes de algumas situações elencadas na lei como, por exemplo, o aumento de efetivo. Em tal caso – de aumento de efetivo – as vagas serão consideradas abertas

A) conforme dispuser a lei.
B) quando entrar em vigor a lei.
C) em até 30 dias da vigência da lei.
D) quando do ato administrativo do Comandante-Geral.

53

Sobre o Estatuto dos Bombeiros-Militares do Corpo de Bombeiros do Distrito Federal, assinale a afirmativa INCORRETA.

A) O bombeiro-militar que é promovido por bravura, sem haver vaga, é considerado excedente.
B) O bombeiro-militar, cuja situação é de excedente, não é considerado como em efetivo serviço.
C) O bombeiro-militar que é promovido indevidamente, mesmo havendo vaga, será considerado excedente.
D) O bombeiro-militar que deixa de comparecer por mais de vinte e quatro horas consecutivas à sua Organização do Corpo de Bombeiros, sem comunicar qualquer motivo de impedimento, é considerado ausente.

54

De acordo com a Lei nº 7.163, de 29 de abril de 2010, compete à Diretoria de Vistorias:

A) Proposição de normas, programas e diretrizes.
B) Planejar, orientar e coordenar a prevenção e proteção contra incêndio e pânico.
C) Analisar projetos de instalações de proteção contra incêndio e pânico, e de arquitetura.
D) Fiscalizar as instalações de segurança contra incêndio de edificações, de acordo com a legislação específica.

55

De acordo com o Decreto nº 31.817, de 21 de junho de 2010, compete ao Subcomando Operacional do CBMDF, órgão responsável pelo emprego, coordenação, controle e fiscalização da execução das ações operacionais realizadas por suas Unidades subordinadas,

A) apoiar as atividades desenvolvidas pelas Unidades Especializadas.
B) manter a tropa permanentemente treinada para pronto emprego.
C) realizar o planejamento estratégico setorial, a coordenação e o emprego das Unidades que lhe forem subordinadas.
D) executar atividades de prevenção e combate a incêndio, busca, salvamento e resgate, atendimento pré-hospitalar, proteção civil, proteção ambiental, operações aéreas, guarda e segurança em suas unidades operacionais, além de outras atividades que lhe forem delegadas.

56

De acordo com o Decreto nº 31.817, de 21 de junho de 2010, são órgãos de apoio do Corpo de Bombeiros Militar do Distrito Federal subordinados ao Comandante-Geral:

A) Centro de Comunicação Social e Centro de Inteligência.
B) Policlínica Odontológica e Centro de Assistência Bombeiro Militar.
C) Academia de Bombeiro Militar e Centro de Estudos de Política, Estratégia e Doutrina.
D) Centro de Manutenção de Equipamentos e Viaturas e Centro de Obras e Manutenção Predial.

www.pciconcursos.com.br

www.pciconcursos.com.br

57

De acordo com o Decreto nº 31.817, de 21 de junho de 2010, será(ão) comandado(s) por Coronéis ou Tenente-Coronéis do Quadro de Oficiais Bombeiro Militar Combatente da ativa:

A) Os Comandos de área.
B) O Comando operacional.
C) O Comando especializado.
D) O Subcomando operacional.

58

O Alto Comando, órgãos consultivo do Comandante-Geral, terá como seu Presidente o:

A) Comandante-Geral.
B) Subcomandante-Geral.
C) Chefe do Estado-Maior Geral.
D) Chefe de Gabinete do Comandante-Geral.

59

De acordo com a Lei nº 8.255, de 20 de novembro de 1991, existem órgãos no Corpo de Bombeiros Militar que recebem o nome de Centros. Estes órgãos serão em número máximo de:

A) 5.
B) 10.
C) 12.
D) 15.

60

De acordo com o Decreto nº 31.817, de 21 de junho de 2010, compete ao Grupamento de Proteção Civil do CBMDF, unidade operacional especializada responsável pelas atividades de defesa civil:

A) Promover a integração entre os órgãos do Comando Operacional e os órgãos de proteção ambiental.
B) Promover a capacitação continuada do pessoal lotado nas unidades de multiemprego para a execução das atividades de defesa civil.
C) Distribuir os materiais e equipamentos utilizados para as atividades de prevenção e combate a incêndio florestal e atendimento às emergências com produtos perigosos para as unidades de multiemprego.
D) Levantar a demanda dos materiais de prevenção e combate a incêndio florestal e atendimento às emergências com produtos perigosos junto às unidades de multiemprego, remetendo-a, mensalmente, ao escalão superior.

EMERGÊNCIA PRÉ-HOSPITALAR

61

O parâmetro de maior importância para fazer a primeira avaliação de uma queimadura é a extensão ou porcentagem da Superfície Corporal Total Queimada (SCTQ). Considerando a ferramenta da "regra dos nove" para avaliar a extensão ou porcentagem de SCTQ em um queimado adulto, caso a região da face posterior do tronco seja atingida, corresponderá a:

A) 1% da SCTQ.
B) 9% da SCTQ.
C) 18% da SCTQ.
D) 27% da SCTQ.

62

Quando afeta as áreas nobres, a queimadura tem um fator adicional de gravidade. São consideradas áreas nobres na avaliação da queimadura:

A) Pescoço, auricular, ombro e mão.
B) Abdômen, ocular, face e pescoço.
C) Coxa, região inguinal, pé e abdômen.
D) Braço, face, couro cabeludo e punho.

63

Alguns pacientes, principalmente aqueles com doença da artéria coronária, podem desenvolver isquemia miocárdica quando a frequência cardíaca é aumentada. A explicação correta para este fato é que o aumento da frequência cardíaca:

A) Encurta o tempo da sístole atrial, diminuindo a perfusão miocárdica.
B) Encurta o tempo da diástole ventricular, diminuindo a perfusão miocárdica.
C) Compromete as trocas gasosas sanguíneas, diminuindo a oxigenação miocárdica.
D) Diminui o débito cardíaco, aumentando as necessidades metabólicas do miocárdio.

64

O corpo humano na posição anatômica pode ser dividido conceitualmente em planos. O plano vertical que divide o corpo em parte anterior e posterior é também conhecido como plano:

A) Sagital.
B) Coronal.
C) Mediano.
D) Horizontal.

www.pciconcursos.com.br

www.pciconcursos.com.br

65

Na gestação, o desenvolvimento intrauterino é dividido em três etapas: óvulo fertilizado ou zigoto; embrião; e, feto. O estágio de óvulo fertilizado ou zigoto dura desde a concepção até o:

A) 5º dia. B) 10º dia. C) 14º dia. D) 18º dia.

66

A fase embrionária é considerado o momento mais crítico no desenvolvimento dos sistemas de órgãos e das principais características externas do ser humano. O primeiro sistema de órgãos a funcionar no ser humano em desenvolvimento é o sistema:

A) Nervoso. B) Digestivo. C) Esquelético. D) Cardiovascular.

67

A cavidade abdominopélvica se divide em quadrantes, sendo este método frequentemente utilizado para localizar dor, órgãos, dentre outros. A vesícula biliar normalmente não é acessível à palpação. Um paciente com colecistite pode apresentar dor e sensibilidade subcostal durante a inspiração no quadrante em que se encontra localizado esse órgão que corresponde ao quadrante:

A) Inferior direito. B) Superior direito. C) Inferior esquerdo. D) Superior esquerdo.

68

De acordo com a classificação que recebem os ossos em relação à sua forma, relacione adequadamente as colunas a seguir.

1. Curtos. **( )** Patela.
2. Laminares. **( )** Parietal.
3. Sesamoides. **( )** Escafoide.
4. Pneumáticos. **( )** Esfenoide.

A sequência está correta em

A) 1, 4, 3, 2. B) 2, 3, 4, 1. C) 3, 2, 1, 4. D) 4, 1, 2, 3.

69

A dura-máter é a membrana mais superficial, espessa e resistente do sistema nervoso que, em algumas áreas, forma pregas que dividem a cavidade craniana em compartimentos. A prega que separa o cérebro em dois hemisférios denomina-se:

A) Foice do cérebro. B) Diafragma da sela. C) Foice do cerebelo. D) Tenda do cerebelo.

70

Na situação de atendimento ao paciente com hemorragia externa na região do antebraço, diante da falha dos métodos de aplicação de pressão direta na ferida e de elevação do membro afetado acima do nível do coração, recomenda-se a utilização da técnica de pressão digital sobre o ponto de pulso, que consiste na aplicação de pressão com os dedos sobre os pontos de pulso de uma artéria contra uma superfície óssea. Nesse caso, a artéria recomendada para compressão é a:

A) Ulnar. B) Axilar. C) Radial. D) Braquial.

71

As lesões cerebrais podem ser divididas em lesões primárias, as que ocorrem no momento do trauma, e lesões secundárias as que resultam de complicações ocorridas após o trauma. De acordo com esta classificação, relacione adequadamente as colunas a seguir.

1. Lesão primária. **( )** Contusão cerebral.
( ) Tumefação cerebral.
2. Lesão secundária. **( )** Hematoma subdural agudo.
( ) Lesão axonal difusa da substância branca.

A sequência está correta em

A) 1, 1, 2, 2. B) 1, 2, 2, 1. C) 2, 2, 1, 2. D) 2, 1, 1, 1.

www.pciconcursos.com.br www.pciconcursos.com.br

72

As contusões cerebrais podem ser definidas como lesões resultantes da movimentação do encéfalo em relação ao crânio mediante o impacto causada pela aceleração ou desaceleração brusca do crânio e choque do encéfalo contra as estruturas ósseas. As áreas mais comumente afetadas por essas lesões são as regiões:

A) Basal dos lobos frontais e medial dos lobos temporais.
B) Basal dos lobos frontais e anterior dos lobos temporais.
C) Superolateral dos lobos frontais e medial dos lobos temporais.
D) Superolateral dos lobos frontais e anterior dos lobos temporais.

73

O líquor é um fluido aquoso e incolor, cuja função primordial é a proteção mecânica do sistema nervoso central, sendo produzido pela estrutura:

A) Pia-máter.
B) Plexos coroides.
C) Artérias cerebrais.
D) Granulações aracnoideas.

74

A artéria coronária esquerda é responsável por nutrir a principal porção do ventrículo esquerdo do coração. Logo após a sua origem, se divide em um ramo que atravessa o sulco entre os dois ventrículos na superfície anterior do coração recebendo o nome de artéria

A) circunflexa.
B) marginal direita.
C) marginal esquerda.
D) descendente anterior.

75

Um dos sinais e sintomas apresentados na fase inicial do choque hipovolêmico é a frequência respiratória rápida e profunda. A frequência respiratória aumentada sem sinais de alteração do estado mental se deve à(ao):

A) Aumento da frequência cardíaca para que o débito cardíaco se torne normalizado.
B) Aumento da secreção de renina, angiotensina e aldosterona para aumentar a pressão arterial.
C) Metabolismo anaeróbico e ao acúmulo de ácido lático devido à perfusão inadequada, produzindo acidose metabólica.
D) Diminuição do volume corrente pulmonar e, como mecanismo compensatório, ao aumento da frequência respiratória.

76

A lesão do aparelho locomotor em superfícies articulares dos ossos formadores da articulação que não estão mais em contato anatômico podendo ocasionar dano grave aos tecidos moles e afetar os vasos sanguíneos e a cápsula articular denomina-se:

A) Entorse.
B) Luxação.
C) Fratura fechada.
D) Fratura completa.

77

O pneumotórax hipertensivo é uma situação que coloca o indivíduo com risco iminente de vida, sendo classificado de elevada gravidade, podendo provocar colapso circulatório devido à(ao):

A) Desvio do mediastino.
B) Diminuição da volemia.
C) Diminuição da pressão intratorácica.
D) Redução da expansão torácica do lado acometido.

78

Os sinais de fratura da base do crânio são indicativos de gravidade no trauma cranioencefálico. São sinais clínicos indicativos deste tipo de lesão, EXCETO:

A) Miose.
B) Otorreia.
C) Rinorreia.
D) Hemotímpano.

79

Sobre o tórax instável, é INCORRETO afirmar que

A) é definido como a fratura do esterno.
B) quando presente, há perda da estabilidade da parede torácica.
C) à palpação do tórax nota-se crepitação dos arcos costais à respiração.
D) pode ser observada a presença de movimento paradoxal da parede torácica à inspeção.

www.pciconcursos.com.br
www.pciconcursos.com.br

80

O processo pelo qual o oxigênio e o dióxido de carbono são trocados através da membrana alveolocapilar denomina-se:

A) Difusão. B) Osmose. C) Perfusão. D) Osmose reversa.

ATENÇÃO

NÃO É PERMITIDA a anotação das respostas da prova em QUALQUER MEIO. O candidato flagrado nesta conduta poderá ser ELIMINADO do processo.

PCI Concursos

www.pciconcursos.com.br www.pciconcursos.com.br

PROVA DISCURSIVA

ORIENTAÇÕES GERAIS

- A Prova Discursiva é de caráter eliminatório e classificatório, constituída de 1 (um) texto dissertativo.
- Para a Prova Discursiva, o candidato deverá formular texto com extensão mínima de 20 (vinte) e máxima de 30 (trinta) linhas. Será desconsiderado, para efeito de avaliação, qualquer fragmento de texto que for escrito fora do local apropriado ou que não atingir a extensão mínima ou ultrapassar a extensão máxima permitida.
- O candidato não poderá efetuar consulta a quaisquer fontes ou meios de consulta para auxílio na elaboração do texto dissertativo.
- A resposta à Prova Discursiva deverá ser manuscrita em letra legível, com caneta esferográfica de tinta azul ou preta, fabricada em material transparente, não sendo permitida a interferência ou a participação de outras pessoas, salvo em caso de candidato a quem tenha sido deferido atendimento especial para a realização das provas. Nesse caso, o candidato será acompanhado por um fiscal do IDECAN devidamente treinado, para o qual deverá ditar o texto, especificando oralmente a grafia das palavras e os sinais gráficos de pontuação.
- O candidato receberá nota zero na Prova Discursiva em casos de não atendimento ao conteúdo avaliado, de não haver texto, de manuscrever em letra ilegível ou de grafar por outro meio que não o determinado no item anterior, bem como no caso de identificação em local indevido.
- A Prova Discursiva terá pontuação total variando do mínimo de 0 (zero) ponto ao máximo de 80 (oitenta) pontos.
- Para efeito de avaliação da Prova Discursiva serão considerados os seguintes elementos de avaliação:

ELEMENTOS DE AVALIAÇÃO DA PROVA DISCURSIVA		
CRITÉRIOS	**ELEMENTOS DA AVALIAÇÃO**	**PONTOS**
Aspectos Formais e Textuais	Observância das normas de ortografia, pontuação, concordância, regência e flexão, paragrafação, estruturação de períodos, coerência e lógica na exposição das ideias.	**30 pontos**
Aspectos Técnicos	Pertinência da exposição relativa ao tema, à ordem de desenvolvimento proposto e ao conteúdo programático proposto.	**50 pontos**
TOTAL DE PONTOS:		**80 pontos**

Texto I

Manifestantes tentam furar bloqueio de segurança e entram em confronto com a PM

O clima é de guerra na Esplanada dos Ministérios. Munidos de máscaras e mochilas, um grupo de manifestantes deixou a concentração no Museu da República, por volta das 17h desta terça-feira (13/12), e desceu rumo ao cordão de isolamento montado pela Polícia Militar em frente à Catedral. Há confronto entre manifestantes e os policiais.

As pessoas que desceram em direção ao museu iniciaram um enfrentamento contra os PMs, que reagiram com gás de pimenta e cassetetes. Os manifestantes recuaram e começaram a voltar para o Museu da República por volta das 17h23, mas bombas são lançadas dos dois lados.

A tropa de choque da PM avançou contra os manifestantes para que eles se afastem do cordão de isolamento. Há pelo menos um policial militar ferido no rosto. De acordo com a corporação, são cerca de 2 mil pessoas na Esplanada.

(Disponível em: http://www.bombeirosdf.com.br/2016/12/manifestantes-tentam-furar-bloqueio-de.html.)

O princípio da dignidade da pessoa humana, enquanto fundamento basilar do Estado Democrático de Direito, deve ser utilizado pelo poder público como parâmetro na resolução de conflitos estabelecidos entre os direitos fundamentais à intimidade e à segurança pública, de modo a preservar a integridade física e moral do indivíduo. Tal conduta afasta da legitimidade estatal a prática da busca e apreensão pessoal, violadora do direito individual à intimidade pessoal.

(Bruna Borgmann. A proteção do direito à intimidade no contexto Jurídico Nacional. Disponível em: https://www.revistas.unijui.edu.br/index.php/revistadireitoemdebate/article/.../396.)

www.pciconcursos.com.br
www.pciconcursos.com.br

Texto II

Protesto x Vandalismo

O Brasil está dando uma verdadeira lição de democracia e liberdade de expressão, para os quatro cantos do mundo. Empunhando cartazes onde estavam estampadas as suas revoltas; indignações e reinvindicações. Grande quantidade de pessoas por todo País foram às ruas demonstrando cada uma, de sua forma os seus sentimentos pelo momento político que passa a nossa sociedade, seja relacionado à falta de segurança, ou contra a corrupção sem punição dentre outras reinvindicações. A maioria esmagadora fez o seu protesto de forma pacífica e ordeira. [...]

Mas infelizmente pessoas de pensamentos e atitudes reprováveis dentro de uma sociedade, motivadas pelo senso de ignorância e destruição, e que não possuem objetivo de crescimento de qualidade nenhuma, nem de forma pessoal, nem como membro de uma sociedade civilizada, usa de má índole para praticar ações de vandalismo, destruindo prédios públicos depredando ônibus e causando os mais diversos prejuízos, seja com relação às entidades públicas ou privadas, procurando de forma maldosa e sem caráter, desviar o sentido principal da grande maioria dos presentes, que é levar as autoridades as suas reinvindicações.

Com base nos textos motivadores, escreva um texto dissertativo-argumentativo tendo como tema:

"Manifestações populares e segurança nacional: os limites para a preservação da integridade física e moral".

PCI Concursos

www.pciconcursos.com.br
www.pciconcursos.com.br

TEXTO DISSERTATIVO

01	
02	
03	
04	
05	
06	
07	
08	
09	
10	
11	
12	
13	
14	
15	
16	
17	
18	
19	
20	
21	
22	
23	
24	
25	
26	
27	
28	
29	
30	

RASCUNHO

PCI concursos

www.pciconcursos.com.br
www.pciconcursos.com.br

Tabela Periódica dos Elementos

- Metais alcalinos
- Metais alcalinos-terrosos
- Metais de transição
- Lantanídeos
- Actinídios
- Outros metais
- Não-Metais
- Gases nobres

- C — Sólidos
- Br — Líquidos
- H — Gases
- Tc — Sintético

	1 IA (Novo: 1)	2 IIA (Novo: 2)	3 IIIB (Novo: 3)	4 IVB (Novo: 4)	5 VB (Novo: 5)	6 VIB (Novo: 6)	7 VIIB (Novo: 7)	8 (Novo: 8)	9 VIIIB (Novo: 9)	10 (Novo: 10)	11 IB (Novo: 11)	12 IIB (Novo: 12)	13 IIIA (Novo: 13)	14 IVA (Novo: 14)	15 VA (Novo: 15)	16 VIA (Novo: 16)	17 VIIA (Novo: 17)	18 VIIIA (Novo: 18)	
1	1 H Hidrogénio 1.00794																	2 He Hélio 4.002602	K
2	3 Li Lítio 6.941	4 Be Berílio 9.012182											5 B Boro 10.811	6 C Carbono 12.0107	7 N Nitrogênio 14.00674	8 O Oxigénio 15.9994	9 F Flúor 18.9984032	10 Ne Neón 20.1797	K L
3	11 Na Sódio 22.989770	12 Mg Magnésio 24.3050											13 Al Alumínio 26.981538	14 Si Silício 28.0855	15 P Fósforo 30.973761	16 S Enxofre 32.066	17 Cl Cloro 35.453	18 Ar Argon 39.948	K L M
4	19 K Potássio 39.0983	20 Ca Cálcio 40.078	21 Sc Escândio 44.955910	22 Ti Titânio 47.867	23 V Vanádio 50.9415	24 Cr Cromo 51.9961	25 Mn Manganês 54.938049	26 Fe Ferro 55.8457	27 Co Cobalto 58.933200	28 Ni Níquel 58.6934	29 Cu Cobre 63.546	30 Zn Zinco 65.409	31 Ga Gálio 69.723	32 Ge Germânio 72.64	33 As Arsênio 74.92160	34 Se Selênio 78.96	35 Br Bromo 79.904	36 Kr Criptônio 83.798	K L M N
5	37 Rb Rubídio 85.4678	38 Sr Estrôncio 87.62	39 Y Ítrio 88.90585	40 Zr Zircônio 91.224	41 Nb Nióbio 92.90638	42 Mo Molibdênio 95.94	43 Tc Tecnécio (98)	44 Ru Rutênio 101.07	45 Rh Ródio 102.90550	46 Pd Paládio 106.42	47 Ag Prata 107.8682	48 Cd Cádmio 112.411	49 In Índio 114.818	50 Sn Estanho 118.710	51 Sb Antimônio 121.760	52 Te Telúrio 127.60	53 I Iodo 126.90447	54 Xe Xenônio 131.293	K L M N O
6	55 Cs Césio 132.90545	56 Ba Bário 137.327	57 to 71	72 Hf Háfnio 178.49	73 Ta Tantálio 180.9479	74 W Tungstênio 183.84	75 Re Rênio 186.207	76 Os Ósmio 190.23	77 Ir Irídio 192.217	78 Pt Platina 195.078	79 Au Ouro 196.96655	80 Hg Mercúrio 200.59	81 Tl Tálio 204.3833	82 Pb Chumbo 207.2	83 Bi Bismuto 208.98038	84 Po Polônio (209)	85 At Astato (210)	86 Rn Radônio (222)	K L M N O P
7	87 Fr Frâncio (223)	88 Ra Rádio (226)	89 to 103	104 Rf Ruterfórdio (261)	105 Db Dúbnio (262)	106 Sg Seabórgio (266)	107 Bh Bóhrio (264)	108 Hs Hássio (269)	109 Mt Meitnério (268)	110 Ds Darmstádio (271)	111 Rg Roentgenium (272)	112 Uub Ununbium (285)	113 Uut Ununtrium (284)	114 Uuq Ununquadium (289)	115 Uup Ununpentium (288)	116 Uuh Ununhexium (292)	117 Uus Ununseptium	118 Uuo Ununoctium	K L M N O P Q

57 La Lantânio 138.9055	58 Ce Cério 140.116	59 Pr Praseodímio 140.90765	60 Nd Neodímio 144.24	61 Pm Promécio (145)	62 Sm Samário 150.36	63 Eu Európio 151.964	64 Gd Gadolínio 157.25	65 Tb Térbio 158.92534	66 Dy Disprósio 162.500	67 Ho Hólmio 164.93032	68 Er Érbio 167.259	69 Tm Túlio 168.93421	70 Yb Itérbio 173.04	71 Lu Lutécio 174.967
89 Ac Actínio (227)	90 Th Tório 232.0381	91 Pa Protactínio 231.03588	92 U Urânio 238.02891	93 Np Netúnio (237)	94 Pu Plutônio (244)	95 Am Amerício (243)	96 Cm Cúrio (247)	97 Bk Berquélio (247)	98 Cf Califórnio (251)	99 Es Einstênio (252)	100 Fm Férmio (257)	101 Md Mendelévio (258)	102 No Nobélio (259)	103 Lr Laurêncio (262)

Massas atômicas em parênteses são aquelas do isótopo mais estável ou comum.

Nota: Os números de subgrupo 1-18 foram adotados em 1984 pela International Union of Pure and Applied Chemistry (União Internacional de Química Pura e Aplicada). Os nomes dos elementos 112-118 são os equivalentes latinos desses números.

www.pciconcursos.com.br

INSTRUÇÕES

1. Material a ser utilizado: caneta esferográfica de tinta azul ou preta feita de material transparente e de ponta grossa.
2. Não é permitida, durante a realização da prova, a comunicação entre os candidatos nem a utilização de calculadoras e/ou similares, livros, anotações, impressos ou qualquer outro material de consulta, protetor auricular, lápis, borracha ou corretivo. Especificamente, não é permitido que o candidato ingresse na sala de prova sem o devido recolhimento, com respectiva identificação, dos seguintes equipamentos: *bip*, telefone celular, *walkman*, agenda eletrônica, *notebook*, *palmtop*, *ipod*, *ipad*, *tablet*, *smartphone*, mp3, mp4, receptor, gravador, calculadora, câmera fotográfica, controle de alarme de carro, relógio de qualquer modelo e etc.
3. Não será permitida, durante a realização da prova, a utilização pelo candidato de óculos escuros (exceto para correção visual ou fotofobia) ou quaisquer acessórios de chapelaria (chapéu, boné, gorro e etc.).
4. Não será permitido ao candidato realizar anotação de informações relativas às suas respostas no comprovante de inscrição ou em qualquer outro meio.
5. A duração da prova é de 05 (cinco) horas, já incluindo o tempo destinado à entrega do Caderno de Prova e à identificação – que será feita no decorrer da prova – e ao preenchimento do Cartão de Respostas (Gabarito) e Folha de Texto Definitivo.
6. O Caderno de Prova consta de 80 (oitenta) itens e um texto dissertativo. Leia-o atentamente.
7. **Os itens da prova objetiva são do tipo múltipla escolha, com 04 (quatro) opções (A a D) e uma única resposta correta.**
8. Com vistas à garantia da segurança e integridade desse certame, os candidatos serão submetidos ao sistema de detecção de metais quando do ingresso e saída de sanitários. Excepcionalmente, poderão ser realizados, a qualquer tempo durante a realização da etapa, outros procedimentos de vistoria além do descrito. Ao término da prova o candidato deverá se retirar do recinto de aplicação, não lhe sendo mais permitido o ingresso nos sanitários.
9. Ao receber o material de realização da prova, o candidato deverá conferir atentamente se o Caderno de Prova corresponde ao cargo a que está concorrendo, bem como se os dados constantes no Cartão de Respostas (Gabarito) e Folha de Texto Definitivo que lhe foram fornecidos estão corretos. Caso os dados estejam incorretos, ou o material esteja incompleto, ou tenha qualquer imperfeição, o candidato deverá informar tal ocorrência ao fiscal.
10. Os fiscais não estão autorizados a emitir opinião e prestar esclarecimentos sobre o conteúdo da prova. Cabe única e exclusivamente ao candidato interpretar e decidir.
11. O candidato somente poderá retirar-se do local de realização da prova levando o Caderno de Prova no decurso dos últimos 60 (sessenta) minutos anteriores ao horário previsto para o seu término. O candidato também poderá retirar-se do local de prova somente a partir dos 90 (noventa) minutos após o início de sua realização, contudo não poderá levar consigo o Caderno de Prova.
12. Os 3 (três) últimos candidatos de cada sala somente poderão sair juntos. Caso o candidato insista em sair do local de aplicação da prova, deverá assinar um termo desistindo do Concurso Público e, caso se negue, deverá ser lavrado Termo de Ocorrência, testemunhado pelos 2 (dois) outros candidatos, pelo fiscal da sala e pelo Coordenador da Unidade.

RESULTADOS E RECURSOS

- O gabarito oficial preliminar da prova de conhecimentos – objetiva será divulgado na *internet*, no *site*: www.idecan.org.br, a partir das 14h00min do dia subsequente à realização da etapa.

- O candidato que desejar interpor recursos contra o gabarito oficial preliminar da prova de conhecimentos – objetiva disporá de 10 (dez) dias úteis para fazê-lo, a contar do dia subsequente à data da divulgação desse gabarito.

- Para recorrer contra o gabarito oficial preliminar o candidato deverá utilizar o Sistema Eletrônico de Interposição de Recurso, no *site*: www.idecan.org.br e seguir as instruções ali contidas.

PCI CONCURSOS

www.pciconcursos.com.br