N 70, ΗΛΕΚΤΡΙΚΈΣ ΕΣΤΊΕΣ, 60 CM, ΕΝΤΟΙΧΙΖΌΜΕΝΗ ΜΕ ΠΛΑΊΣΙΟ T16BT60N0

TwistPad®

15 Χρόνια

Made in Germany

Προαιρετικά εξαρτήματα

Z1365WX0	ΑΣΥΡΜΑΤΟ ΘΕΡΜΟΜΕΤΡΟ ΨΗΤΟΥ Z1365WX0
Z943SE0	ΣΕΤ 3 ΕΠΑΓΩΓΙΚΩΝ ΣΚΕΥΩΝ Z 943SE0

Αυτόνομη ηλεκτρική εστία με TwistPad®

√ Twist Pad®: Αφαιρούμενος, μαγνητικός διακόπτης για ακριβή και άνετο έλεγχο σε όλες τις ζώνες μαγειρέματος.

Χαρακτηριστικά

Τεχνικά στοιχεία

Τύπος συσκευής: ..... Εστίες μαγειρέματος
Τύπος εγκατάστασης: ..... Εντοιχιζόμενη συσκευή
Τύπος λειτουργίας: .....Ηλεκτρική
Συνολικός αριθμός ζωνών που μπορούν να χρησιμοποιηθούν ταυτόχρονα: 4
Διαστάσεις εντοιχισμού (υ x π x β): .... 48 x 560-560 x 490-500 mm
Πλάτος: .....583 mm
Διαστάσεις Εσωτερικής μονάδας: (ΥxΠxΒ): ..... 48x583x513 mm
Διαστάσεις συσκευασμένου προϊόντος (ΥxΠxΒ): .. 95x750x590 mm
Καθαρό βάρος: .....8.0 kg
Μεικτό βάρος: .....8.8 kg
Ενδεικτική λυχνία εναπομένουσας θερμότητας: .....ξεχωριστή
Θέση πάνελ ελέγχου: .....Μπροστινό τμήμα βάσης εστιών
Βασικό υλικό επιφανειών: .....Υαλοκεραμική
Χρώμα επιφανειών: .....Μαύρο, Ανοξείδωτο
Χρώμα πλαισίου: .....Ανοξείδωτο
Κωδικός EAN: 4242004190738
Τάση: .....220-240 V
Συχνότητα: .....50; 60 Hz

4 242004 190738

N 70, ΗΛΕΚΤΡΙΚΈΣ ΕΣΤΊΕΣ, 60 CM, ΕΝΤΟΙΧΙΖΌΜΕΝΗ ΜΕ ΠΛΑΊΣΙΟ T16BT60N0

Χαρακτηριστικά

Τεχνικά χαρακτηριστικά

- Νέο ανοξείδωτο μοντέρνο περιμετρικό πλαίσιο (απαραίτητο εξάρτημα που πωλείται ξεχωριστά)
- Είδος ηλεκτρονικού ελέγχου: TwistPad4: πλήρης έλεγχος της ισχύος μέσω του αφαιρούμενου μαγνητικού διακόπτη.
- 17 βαθμίδες ισχύος: ακριβής προσαρμογή της θερμότητας σε 17 επίπεδα (9 κύρια επίπεδα και 8 ενδιάμεσα επίπεδα).
- Διπλή ζώνη μαγειρέματος: χρησιμοποιήστε σκεύη οποιουδήποτε μεγέθους σας εξυπηρετεί στις ζώνες μαγειρέματος με δυνατότητα επέκτασης.
- Μπροστά αριστερά: 145 mm, 1.2 KW
- Πίσω αριστερά: 210 mm, 120 mm, 0.75 KW
- Μπροστά δεξιά: 180 mm, 80 mm, 0.4 KW
- Πίσω δεξιά: 145 mm , 1.2 KW

Γενικά χαρακτηριστικά

- Λειτουργία Restart: εάν η εστία απενεργοποιηθεί καταλάθος, μπορεί να επαναφέρει όλες τις προηγούμενες ρυθμίσεις της εάν την ενεργοποιήσετε ξανά στα επόμενα 4 δευτερόλεπτα.
- Λειτουργία Alarm με ηχητική ειδοποίηση
- : ένας ήχος σας ειδοποιεί για τη λήξη του χρόνου που έχετε ορίσει (π.χ. βρασμός ζυμαρικών).
- Χρονοδιακόπτης απενεργοποίησης
- : απενεργοποιεί την μαγειρική ζώνη όταν λήξει ο χρόνος λειτουργίας που έχετε ορίσει (π.χ. για βραστά αυγά).
- Διπλή ένδειξη (H/h) υπολοίπου θερμότητας για κάθε ζώνη: δείχνει ποιες ζώνες μαγειρικής είναι ακόμα καυτές ή ζεστές.
- Κεντρικός διακόπτης με λειτουργία Stop: απενεργοποιεί όλες τις ζώνες μαγειρέματος με ένα πάτημα.
- Λειτουργία προστασίας σκουπίσματος: σας επιτρέπει να σκουπίσετε υγρά που έχουν υπερχειλίσει κατά λάθος στην εστία (απενεργοποιούνται όλα τα πλήκτρα αφής για 30 δευτερόλεπτα.)
- Ψηφιακό χρονόμετρο
- : ένδειξη του χρόνου που έχει περάσει από την ορισμένη έναρξη του χρονομέτρου (π.χ. χρήσιμο για πατάτες).
- Αυτόματη απενεργοποίηση ασφαλείας: η εστία σταματά να θερμαίνεται μετά από κάποιο χρονικό διάστημα που δεν χρησιμοποιείται για λόγους ασφαλείας.
- Λειτουργία διατήρησης θερμότητας: διατηρεί τα πιάτα ζεστά σε ένα προκαθορισμένο επίπεδο χαμηλής ισχύος.
- Κλείδωμα ασφαλείας για τα παιδιά: αποτροπή ενεργοποίησης της εστίας κατά λάθος.
- Λάμπα ένδειξης λειτουργίας: δείχνει εάν η εστία θερμαίνεται.
- Συνολική ισχύς: 6.3 KW

Διαστάσεις

- Διαστάσεις συσκευής (ΥxΠxΒ mm): 48 x 583 x 513
- Διαστάσεις εντοιχισμού (ΥxΠxΒ mm) : 48 x 560 x (490 - 500)

N 70, ΗΛΕΚΤΡΙΚΈΣ ΕΣΤΊΕΣ, 60 CM, ΕΝΤΟΙΧΙΖΌΜΕΝΗ ΜΕ ΠΛΑΊΣΙΟ
T16BT60N0

Σχέδια διαστάσεων

Διαστάσεις σε mm

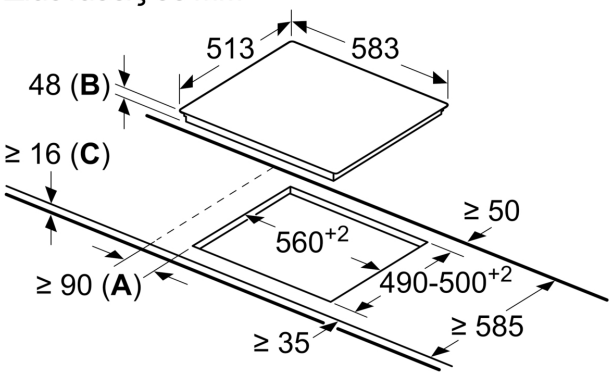

A: Ελάχιστη απόσταση από το άνοιγμα για τη βάση εστιών μέχρι τον τοίχο.
B: Βάθος βυθίσματος
C: Με τοποθετημένο από κάτω φούρνο ελάχ. 20, ενδεχομένως περισσότερο, βλέπε απαιτήσεις διαστάσεων του φούρνου.