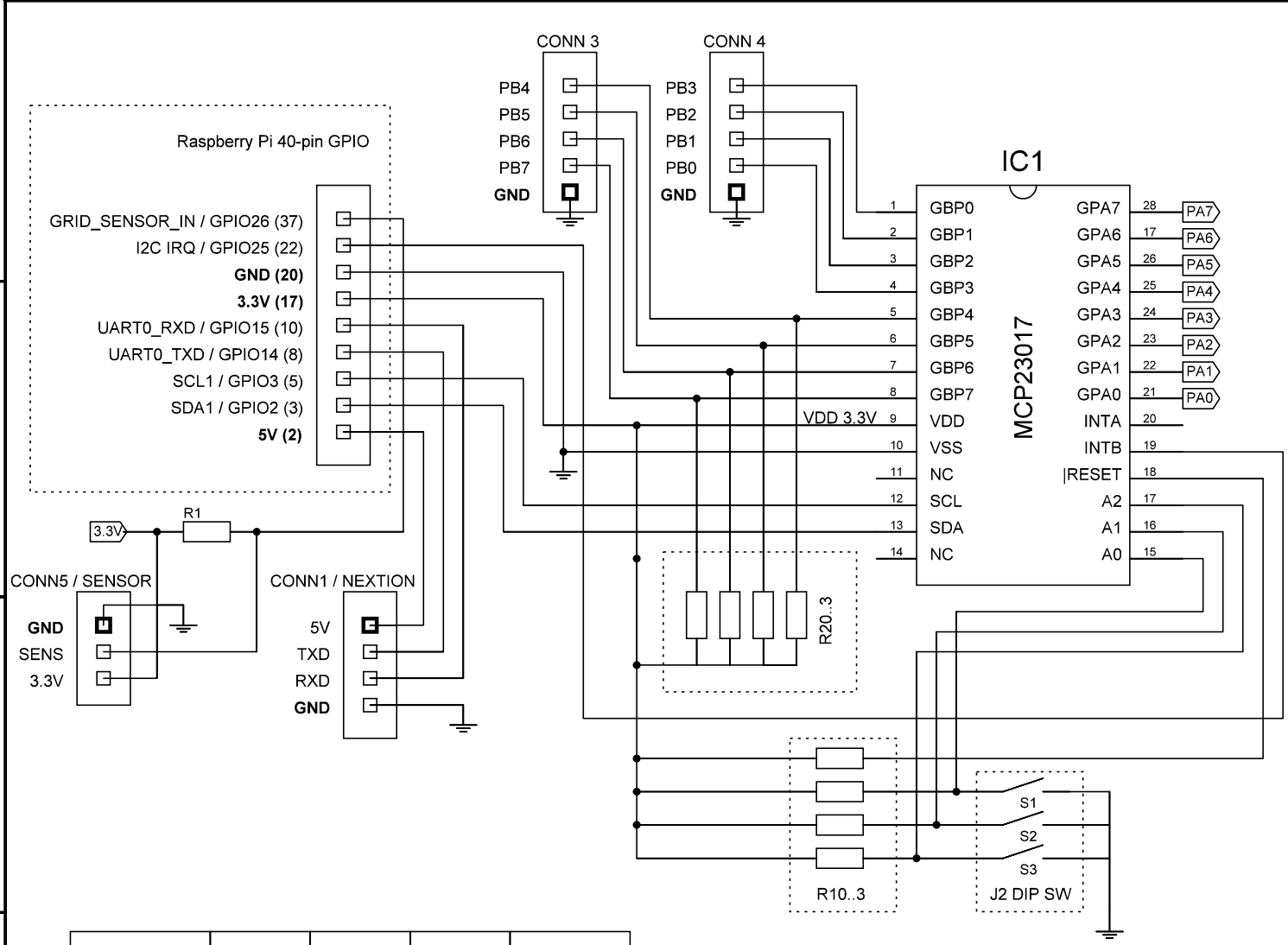

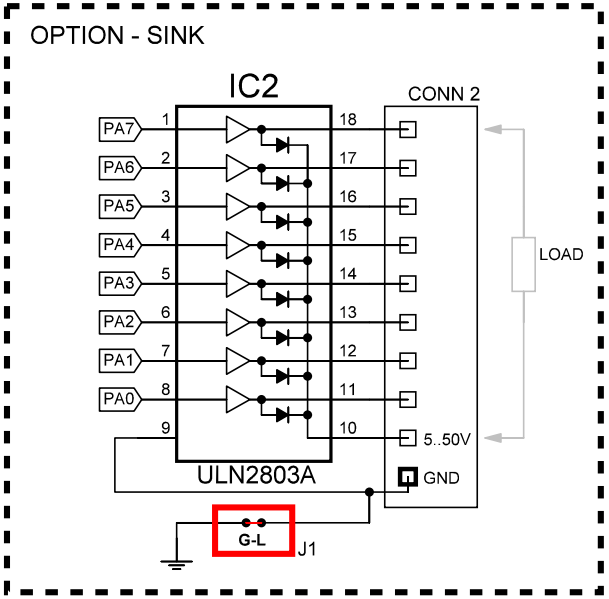

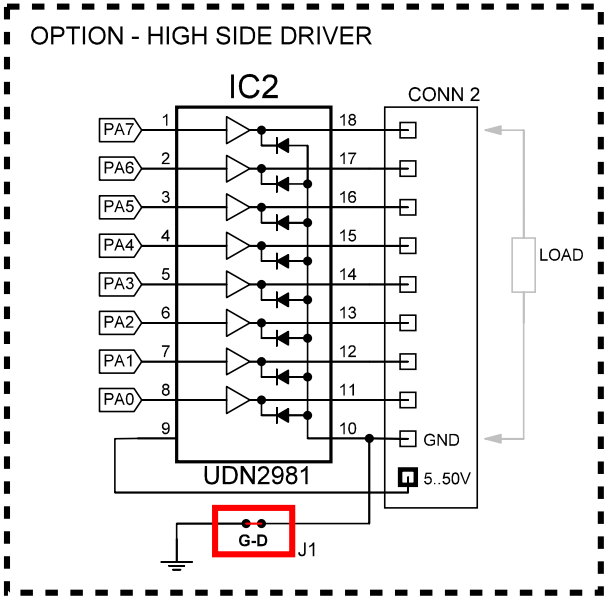

	U MAX	I PIN	I SUM	T MAX
ULN2803A	50V	500mA	2.5A	150°
UDN2981A	5V-50V	-500mA		150°

MCP23017 I2C: 0x20 .. 0x27

Bezeichnung: GPIO HAT JH V 1.0	Blattzahl:
	Blatt-Nr.:
Zeichnungs-Nr.:	