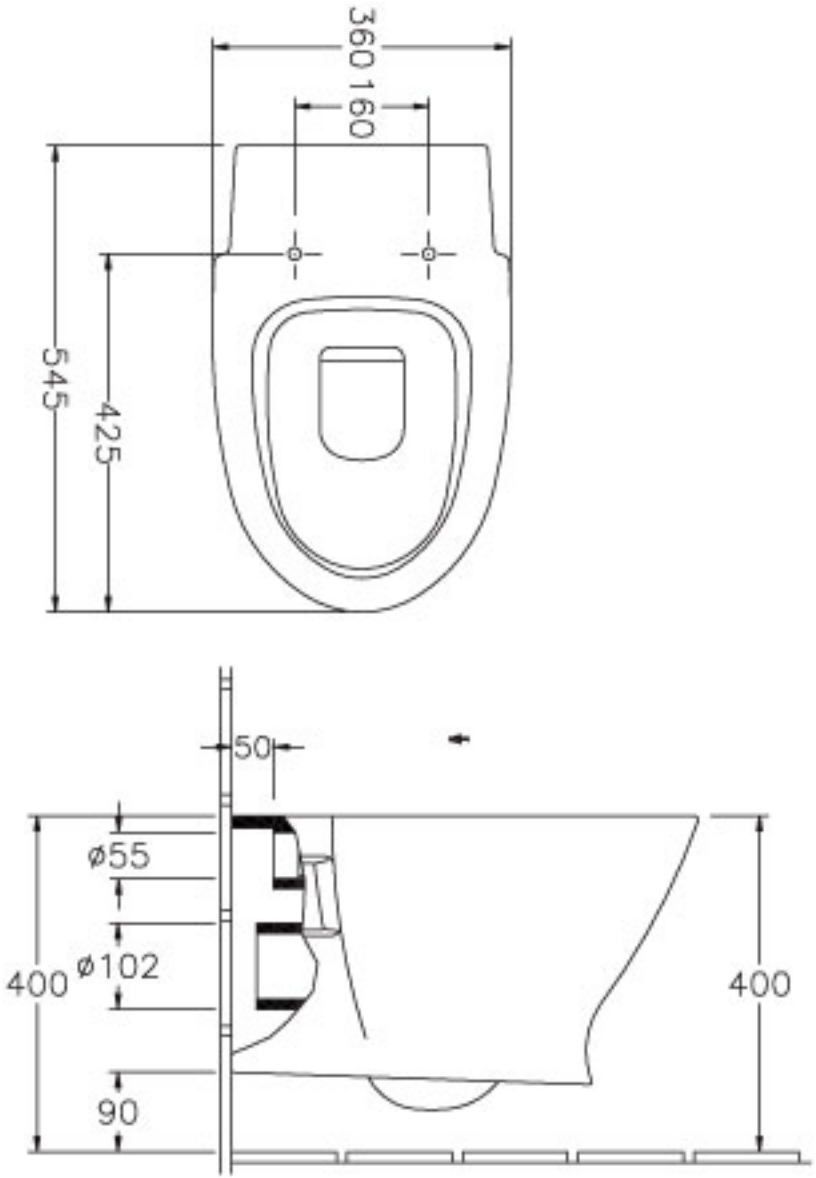
360
160
545
425
50
ø55
ø102
400
90
400