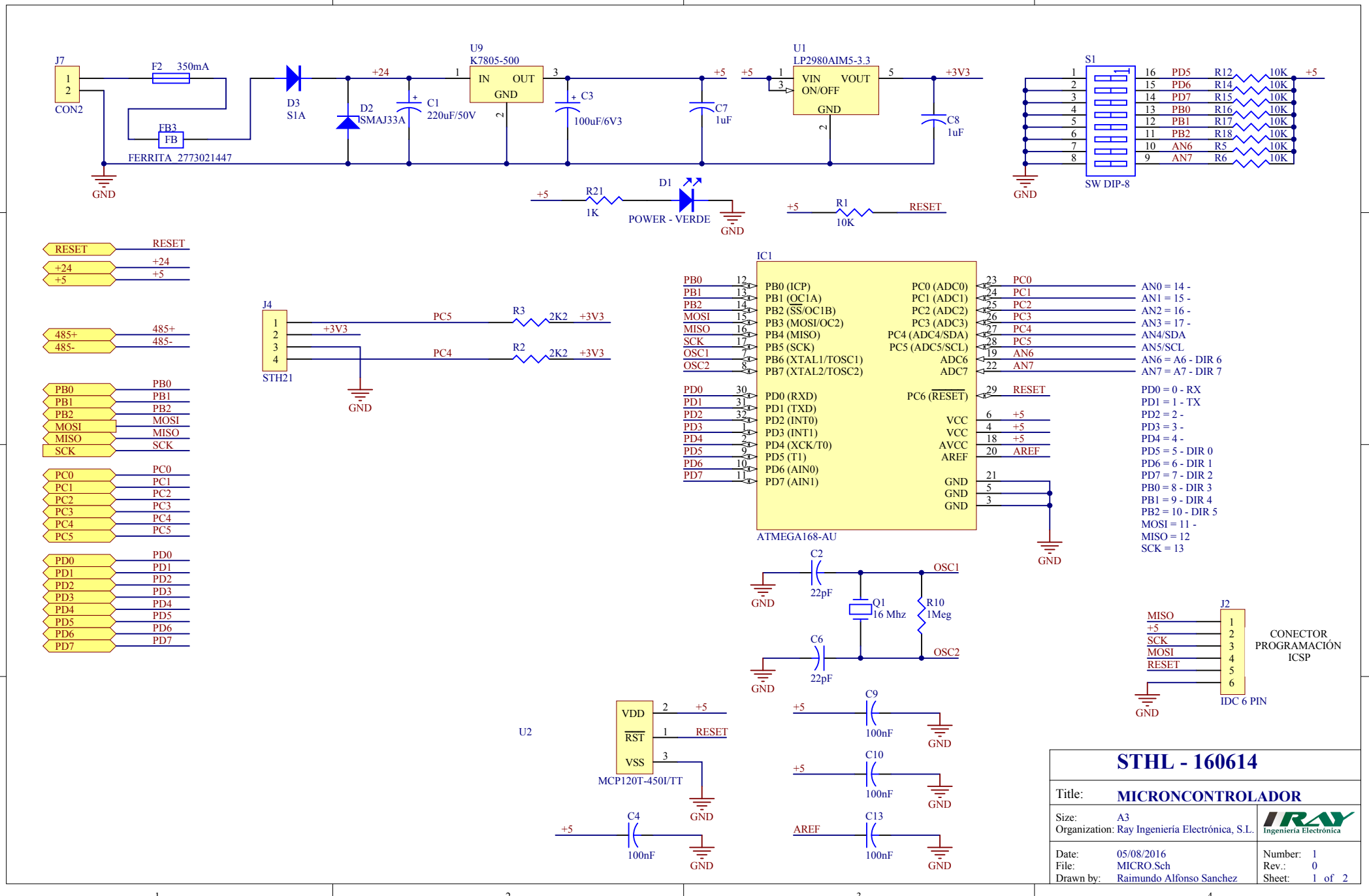

STHL - 160614

Title:	MICRONCONTROLADOR		
Size:	A3		
Organization:	Ray Ingeniería Electrónica, S.L.		
Date:	05/08/2016	Number:	1
File:	MICRO.Sch	Rev.:	0
Drawn by:	Raimundo Alfonso Sanchez	Sheet:	1 of 2

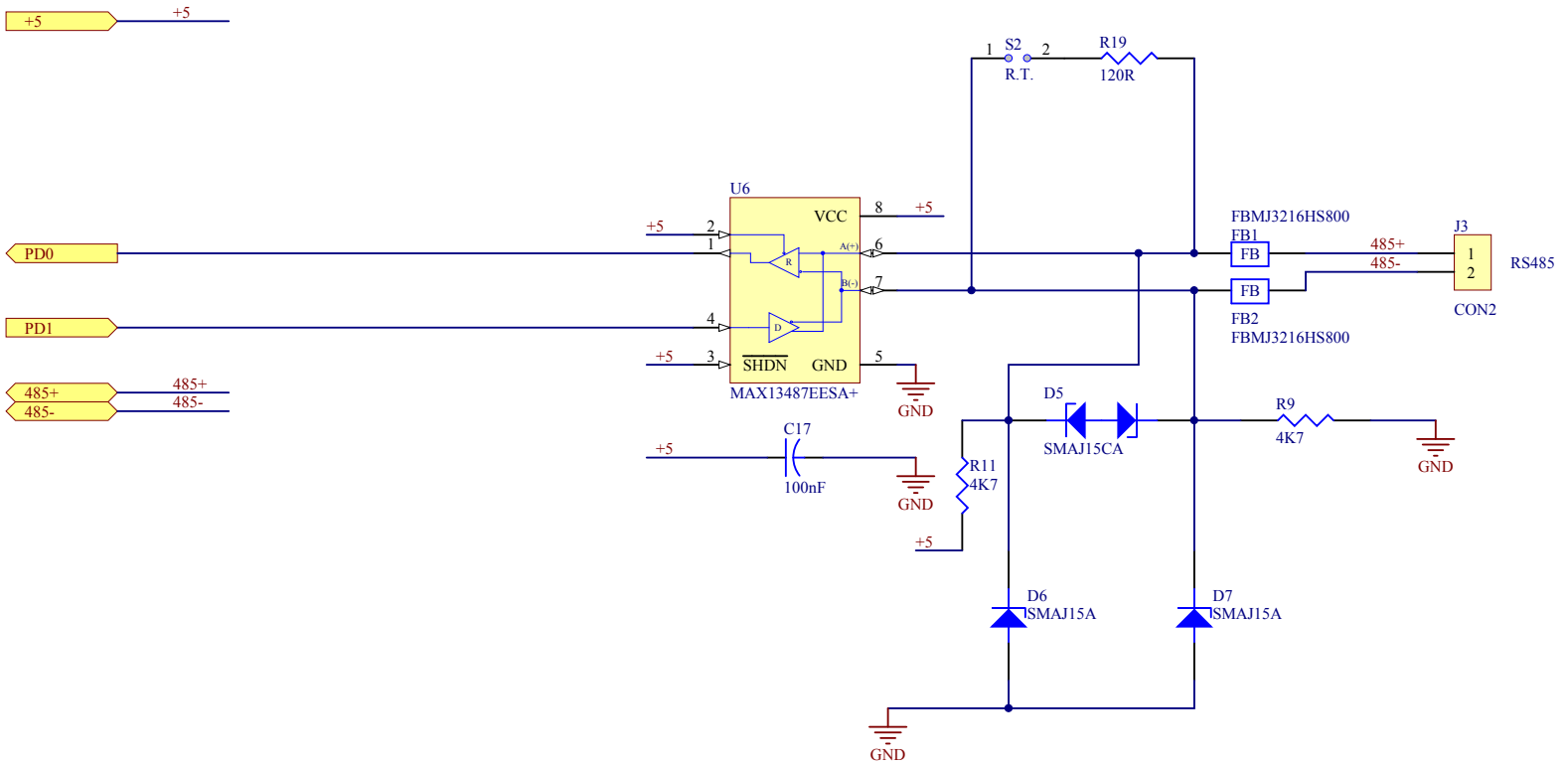

STHL - 160614	
Title:	**COMUNICACIONES**
Size: A3 Organization: Ray Ingeniería Electrónica, S.L.	Ingeniería Electrónica
Date: 05/08/2016 File: RS485.Sch Drawn by: Raimundo Alfonso Sanchez	Number: 1 Rev.: 0 Sheet: 2 of 2