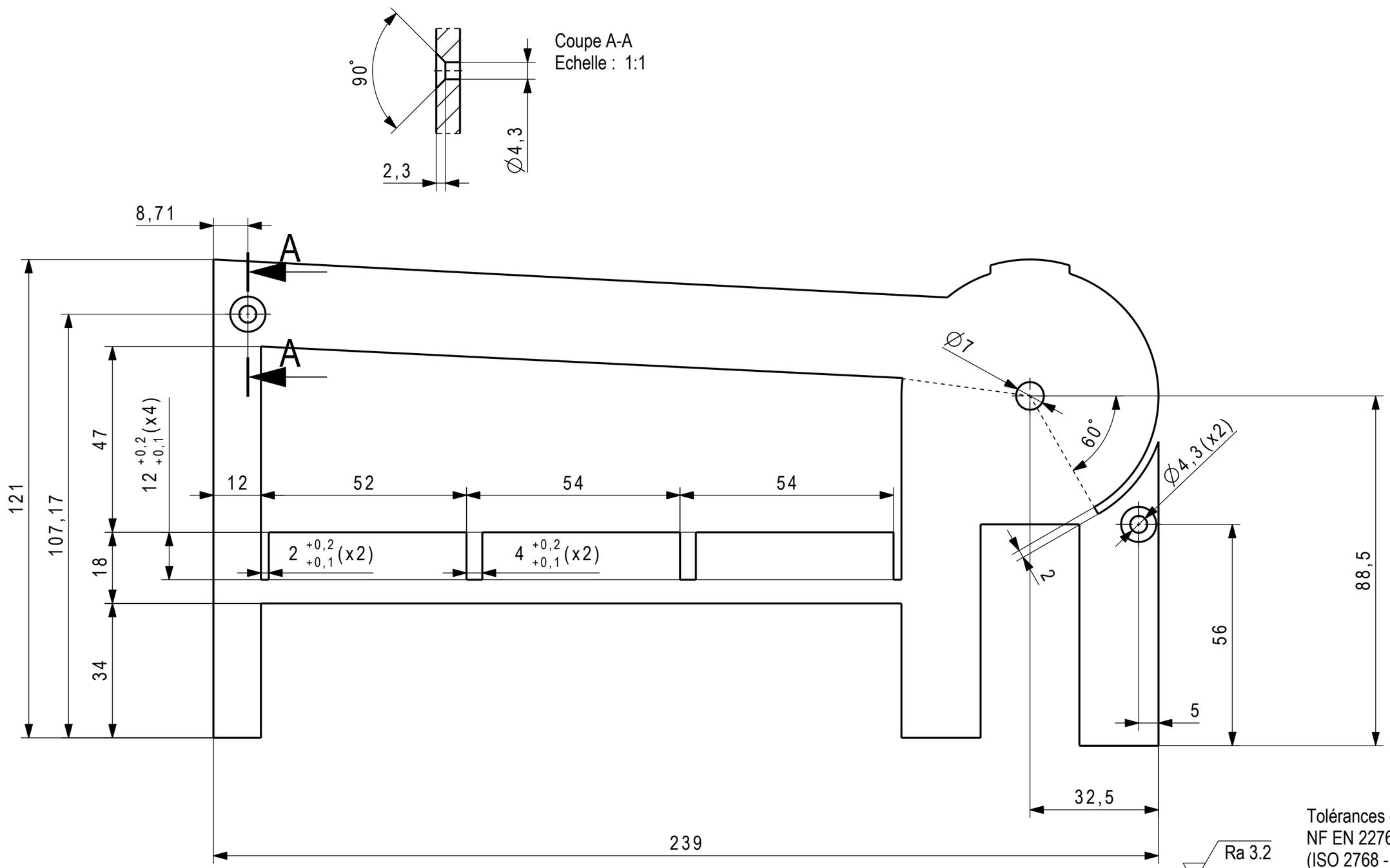

Tolérances générales:
NF EN 22768 - m
(ISO 2768 - m)

Mod.		Mod.		Dessiné	03.05.2018	Groupe 28	Echelle 1:1
				Contrôlé			
				Conf aux norm			
				Bon pour exéc.			
Sans nomenclature séparée ☐				N° de commande			
Nomenclature sép de même N° ☐		Matiere	EN AC-AlSi7Mg0.3 T6	Origine		Format A3 / Nb feuilles 2	Feuille N° 1
Nomenclature sép de N° diff ☐		Masse	0.219 kg	Remplace			
EPFL		Dénomination	Fixation droite (côté manivelle)			N° de dessin	3