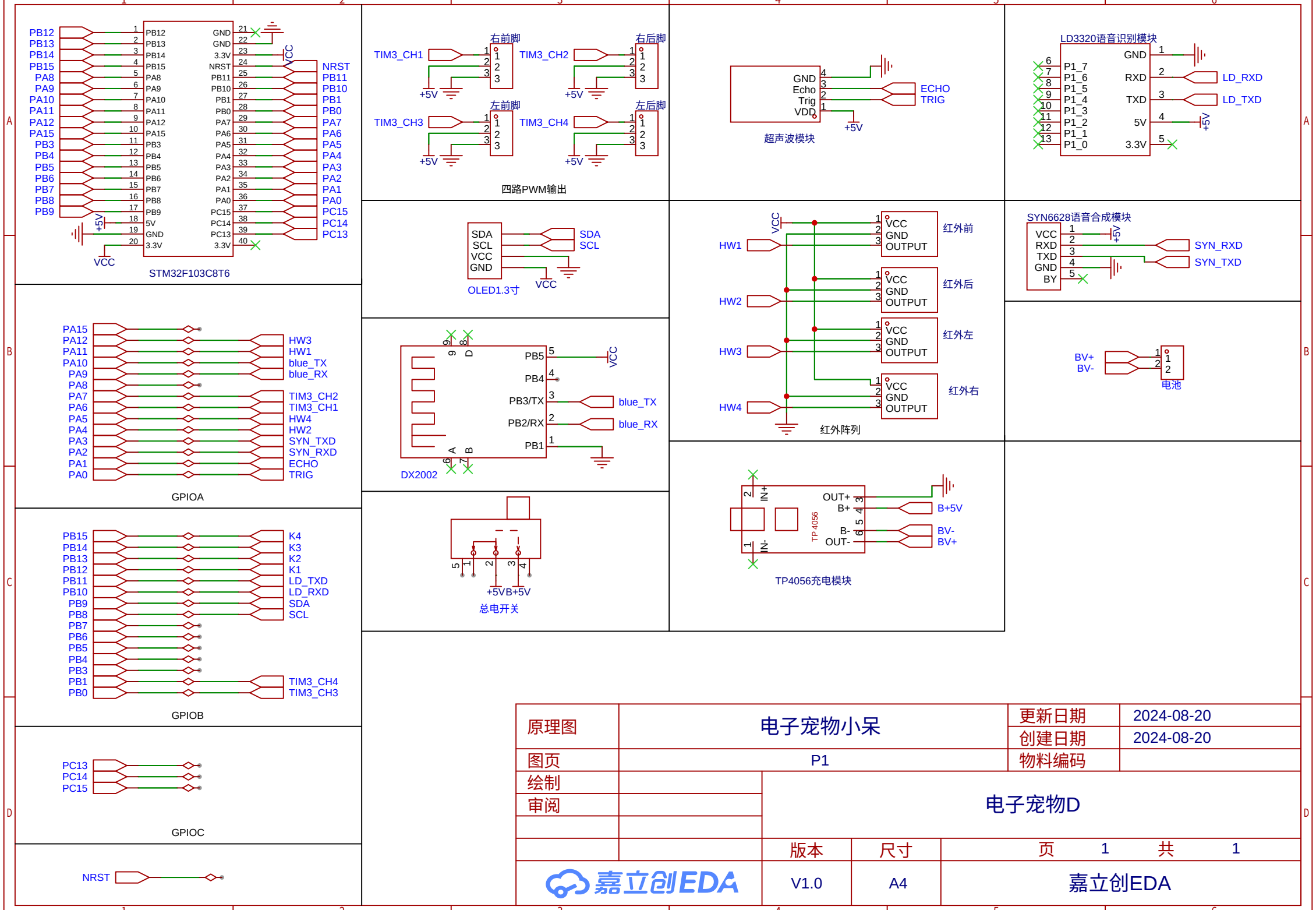

原理图	电子宠物小呆	更新日期	2024-08-20
		创建日期	2024-08-20
图页	P1	物料编码	
绘制		电子宠物D	
审阅			
		版本	尺寸	页 1 共 1
嘉立创EDA		V1.0	A4	嘉立创EDA