Längsschnitt A - A

1 : 100

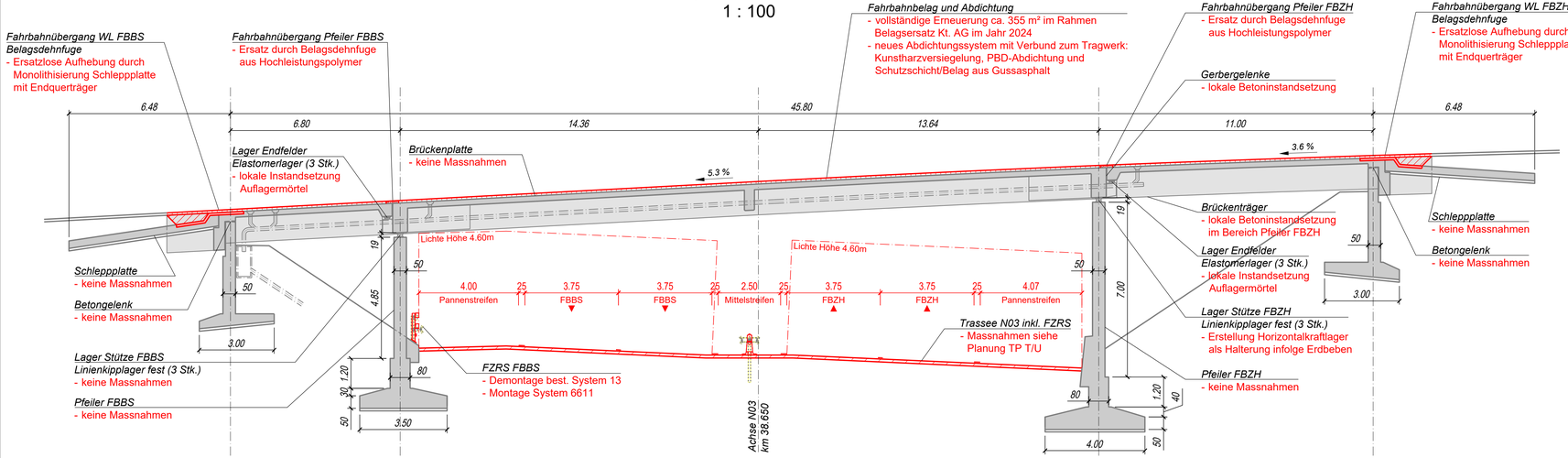

Querschnitt B - B

1 : 50

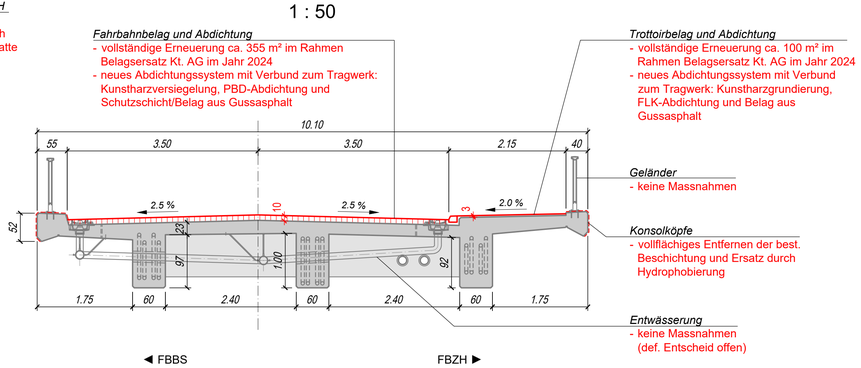

Draufsicht

1 : 100

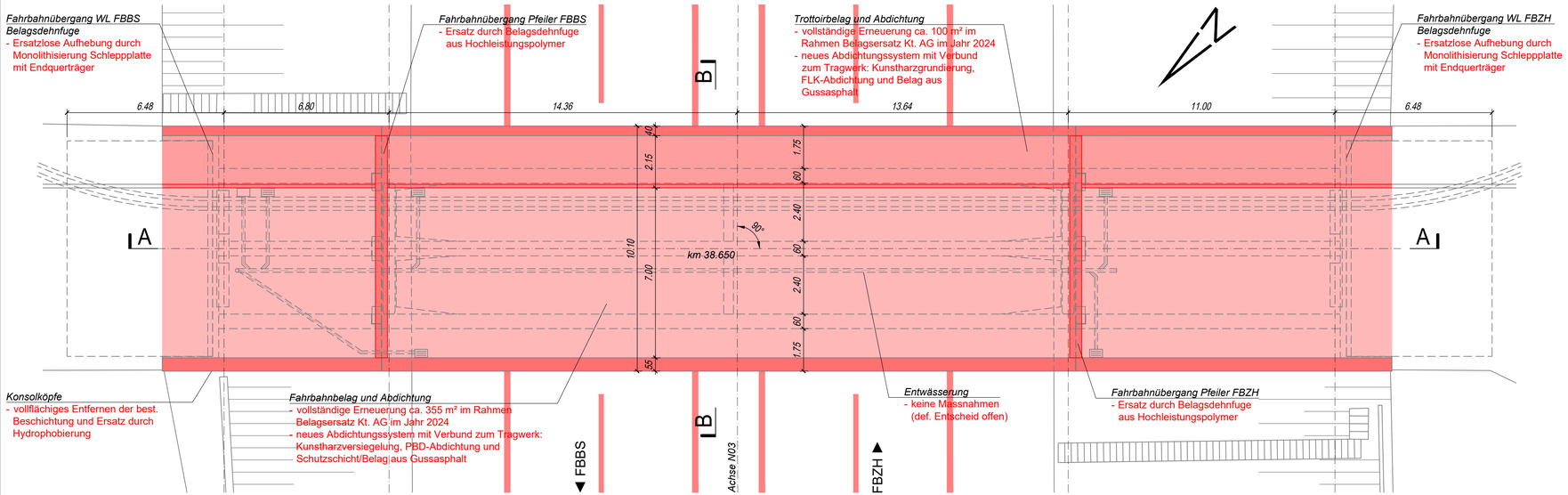

Index	Änderungen	Datum	Gezeichnet	Geprüft
0	Planerstellung	30.07.2021	ChF	LT
a				
b				

Schweizerische Eidgenossenschaft
Confédération suisse
Confederazione Svizzera
Confederaziun svizra

Eidgenössisches Departement für Umwelt, Verkehr, Energie und Kommunikation UVEK

Bundesamt für Strassen ASTRA

TP 2	Nationalstrassen	K8.5.8

Strassen-Nr.

N03

Unterhaltsabschnitt

48

Autobahnklasse: **1**

Verzweigung Augst - Verzweigung Birrfeld

EU-Strassen-Nr.: **E60**

Projektphase

Massnahmenkonzept MK

Projekt- / Planbezeichnung

EP Rheinfelden - Frick

MASSNAHMENPLAN

N3-401: UEF KS 465 Oeschgen

km 38.650

Projektkurzbezeichnung: **EP RHE FRI**

Projekt-Nr. / TDCost-Nr.: **090069**

Inventarobjekt-Nr.: **19.03.48.420.25**

Unterhaltskilometer: **km 21.470 - km 41.750**

RBBS: **N03+0210+470 bis N03+0410+750**

Projektverfasser

IG EP RF-BB

Aegerter & Bosshardt AG ☒
Jauslin Stebler AG ☐
Leipert AG ☐
Holinger AG ☐

Projektleitung

Bundesamt für Strassen ASTRA
Filiale Zofingen
Brühlstrasse 3, 4800 Zofingen

Dokumenten-Nr. (PV):	**9890/512**		
Doku.-Nr. (ASTRA):	**090069_MK_K_K8.5.8_Massnahmenplan-UEF-401_20210730**		
Format:	95 x 45	Massstab:	1 : 100, 50
Erstellt:	ChF	Datum:	30.07.2021
Plotfile:	9890_0512-0_mp_uef_oeschgen_401_fp.pdf		
Geprüft durch:	.	Kurzz.:	.
Eingang ASTRA:	.	Kurzz. SGV:	.
Freigabe ASTRA:	.	Kurzz.:	.