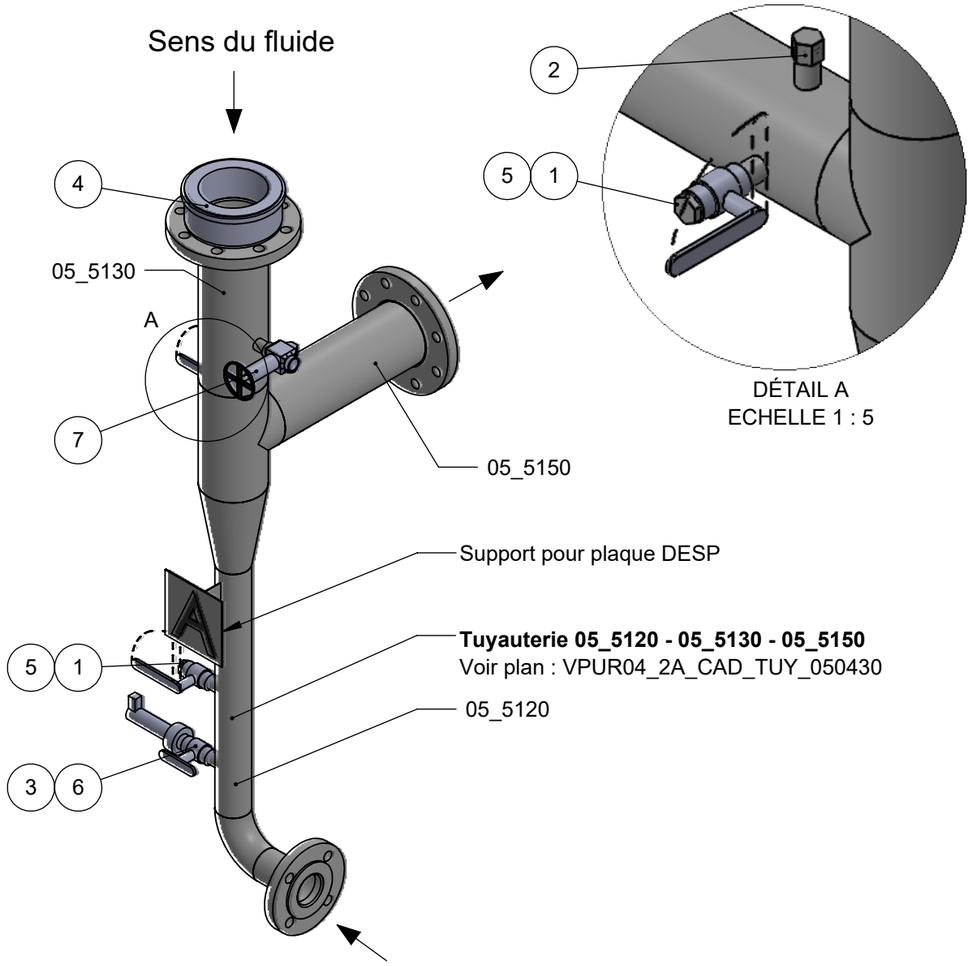

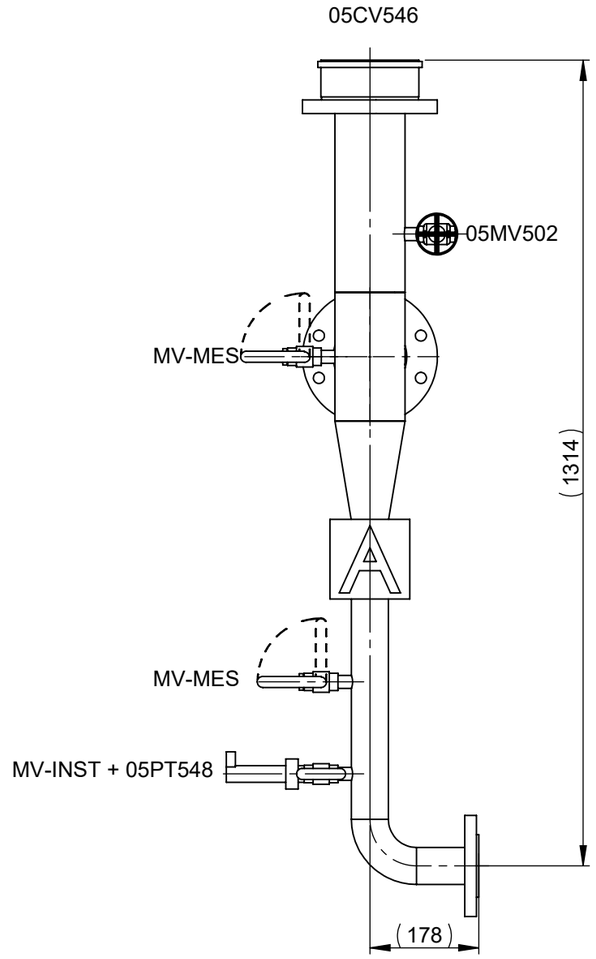

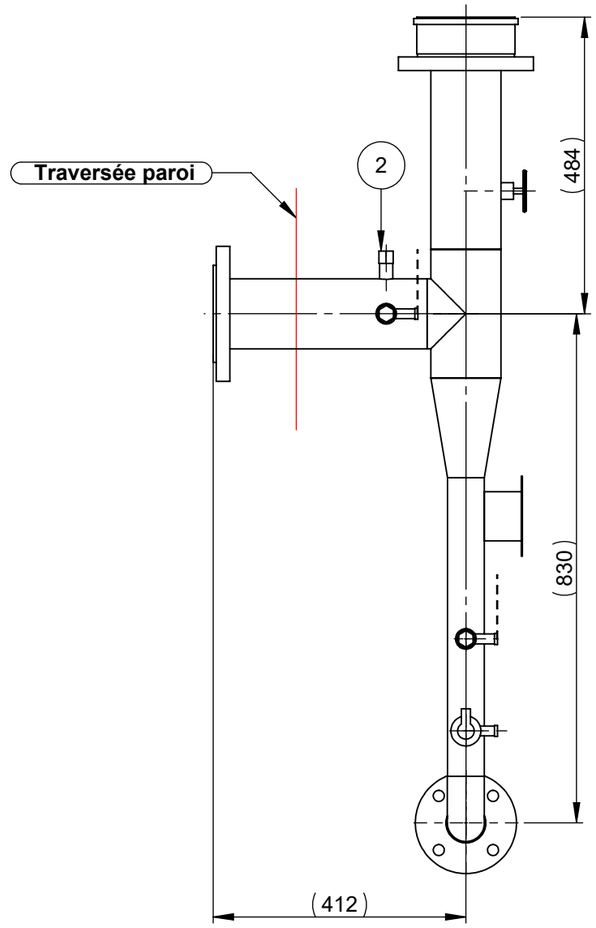

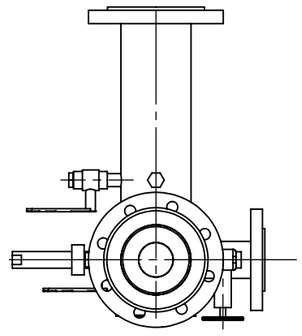

Repère(s) : 05_5120 - 05_5130 - 05_5150
Matière : INOX 304L Décapé passivé
Fluide
Press barg
Temp °S) : -10 / 50°C
Norm
Fabric arges chaudronnerie

AVENTECH
BP FAB
(bon pour fabrication)
DATE: 28/06/2023
VISA: MDT
AF: 1020

Rep			Référence (A titre indicatif)		Qté	Fourniture
1	B		5256	BENE INOX	2	SOUS-TRAITANT
2	B		5229	BENE INOX	1	SOUS-TRAITANT
3	T		Y91	BAUMER	1	PRODEVAL
4	C		1457 W	SOLYRO	1	PRODEVAL
5	V		627	SOLYRO	2	PRODEVAL
6	V	e DN15	625i PA	SOLYRO	1	PRODEVAL
7	V		76GG	SOLYRO	1	PRODEVAL

Tuyauterie 05_5120 - 05_5130 - 05_5150 - Recirculation			PRODEVAL INGÉNIERIE DES SOLUTIONS GAZ
N° plan : VPUR04_2A_CAD_ASS_050430		Révision : 01	Client :
Dessiné par : J. PHAM (Reyes)	Format : A3	Date : 24/08/2021	Site :
Verifié par : J. BILLON (Reyes)	Echelle : 1:10		Projet : Valorisation du biogaz
Commentaire :			Reproduction interdite sans autorisation (Loi du 17 Mars 1957) — Folio : 1/1