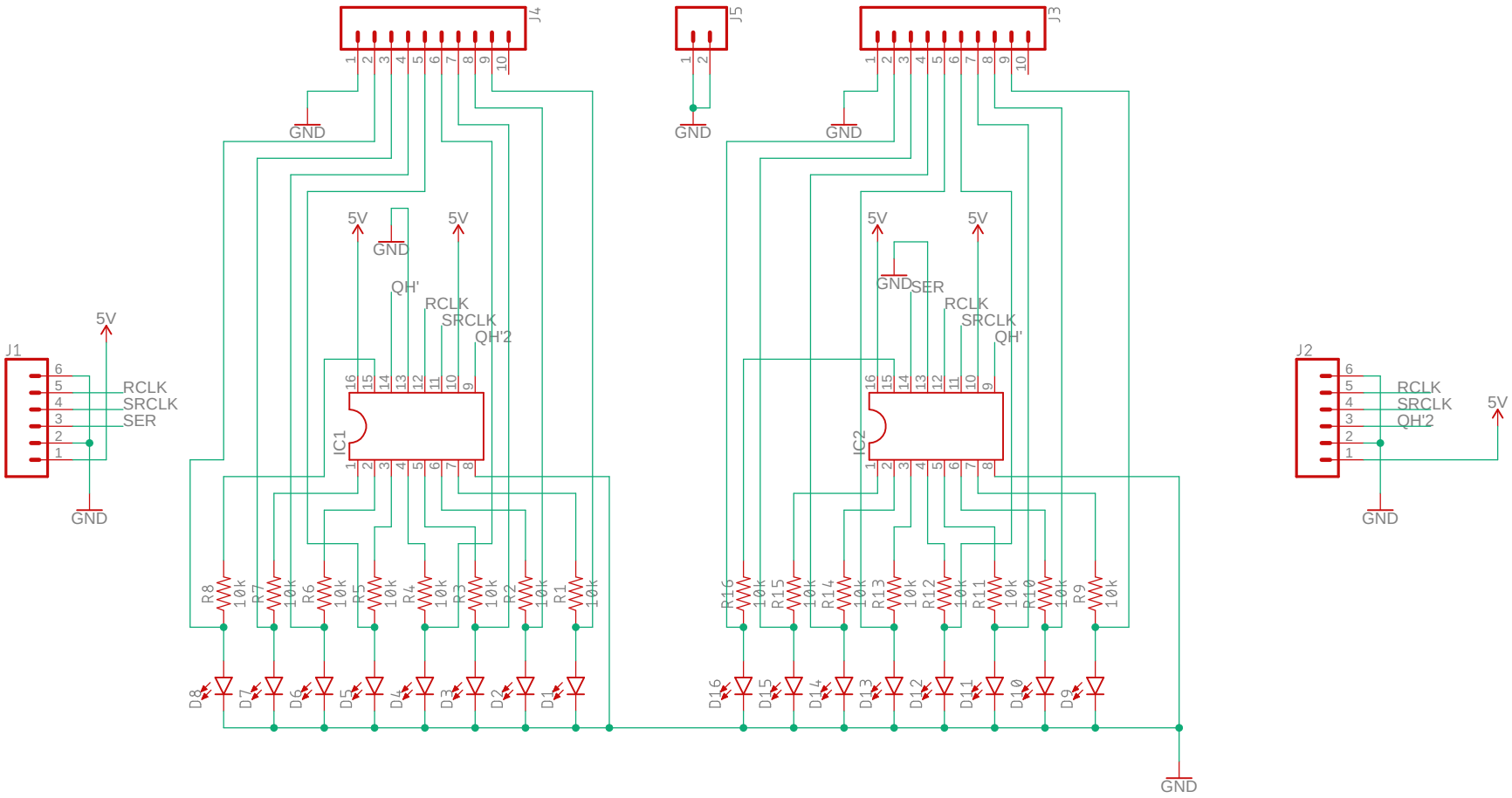
J1
J2
J3
J4
J5
IC1
IC2
5V
GND
RCLK
SRCLK
SER
QH'
QH'2
R1 10k
R2 10k
R3 10k
R4 10k
R5 10k
R6 10k
R7 10k
R8 10k
R9 10k
R10 10k
R11 10k
R12 10k
R13 10k
R14 10k
R15 10k
R16 10k
D1
D2
D3
D4
D5
D6
D7
D8
D9
D10
D11
D12
D13
D14
D15
D16