1

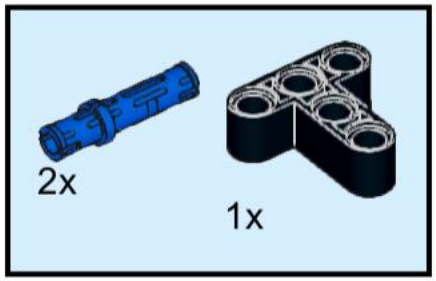

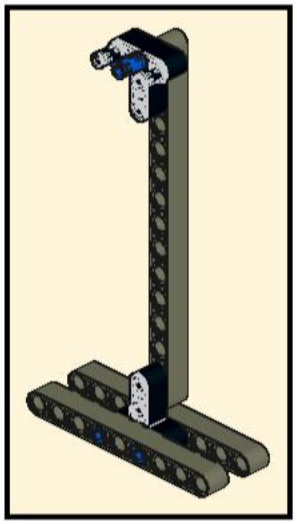

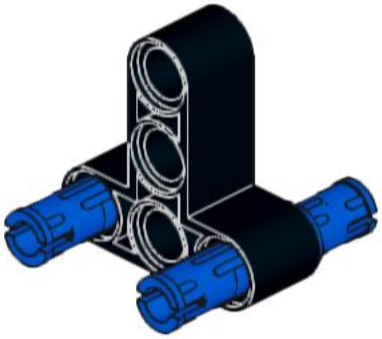

2

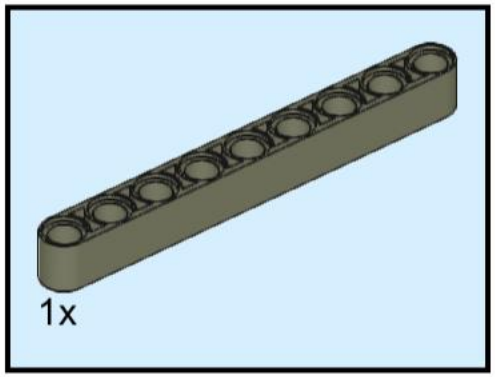

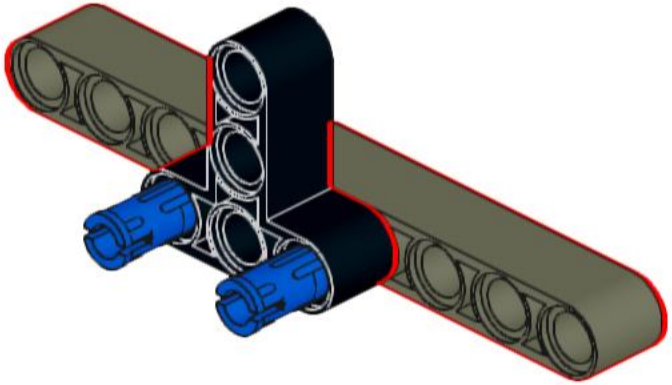

3

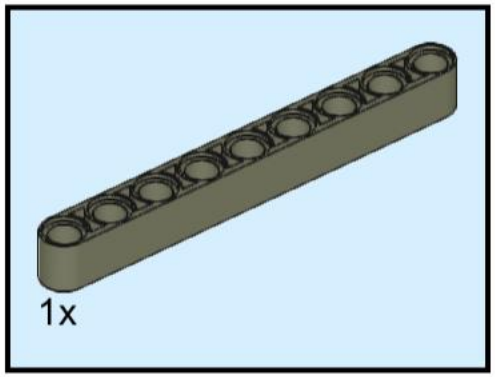

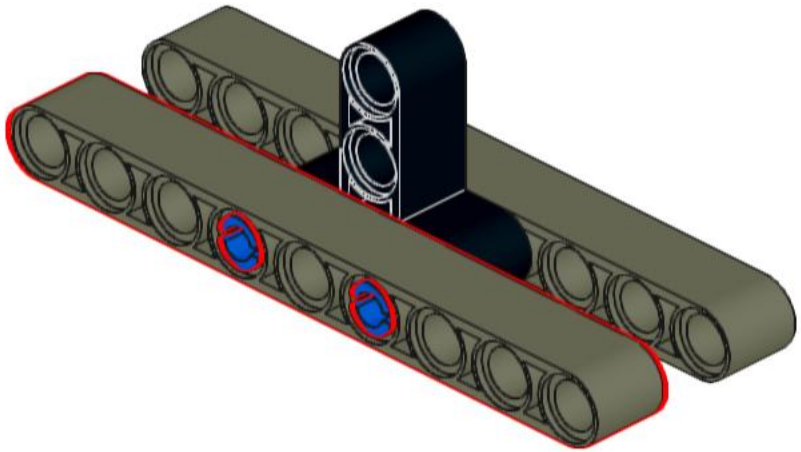

4

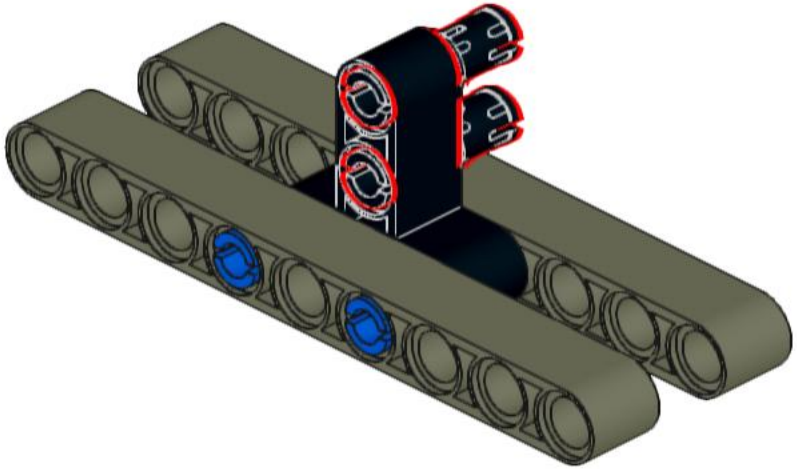

5

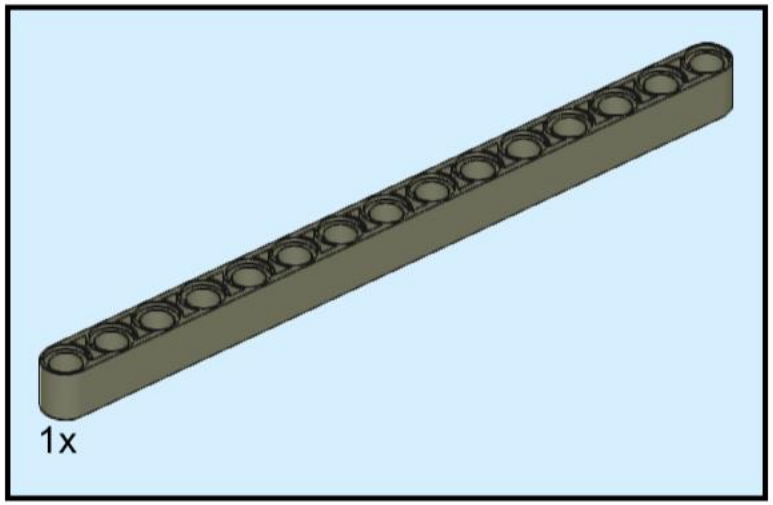

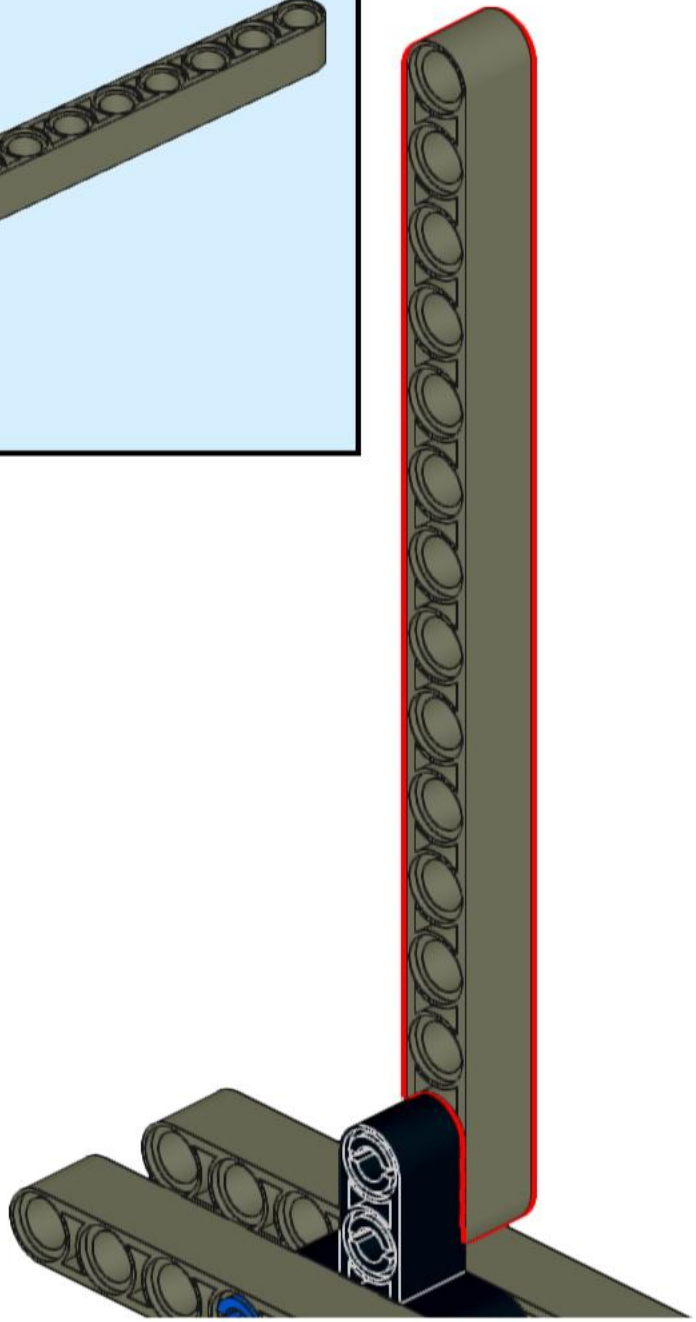

6

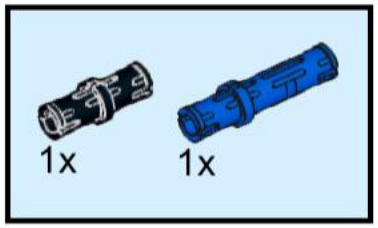

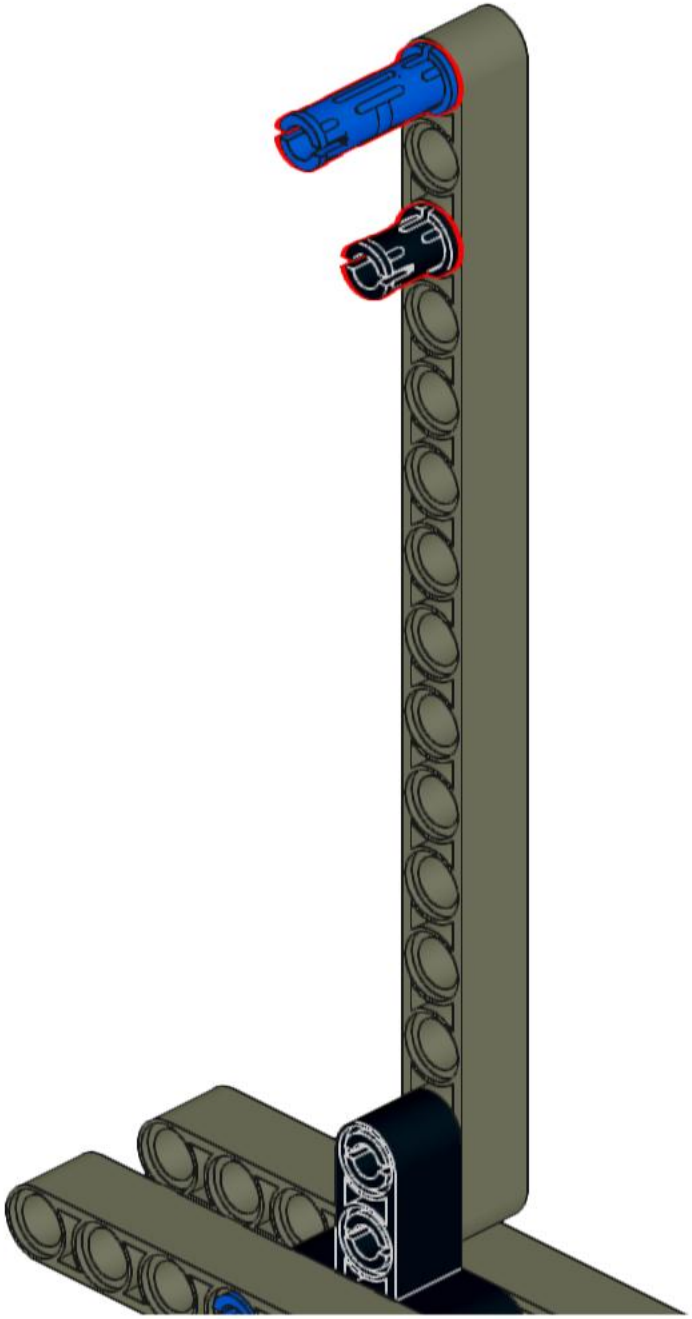

7

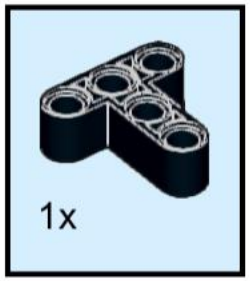

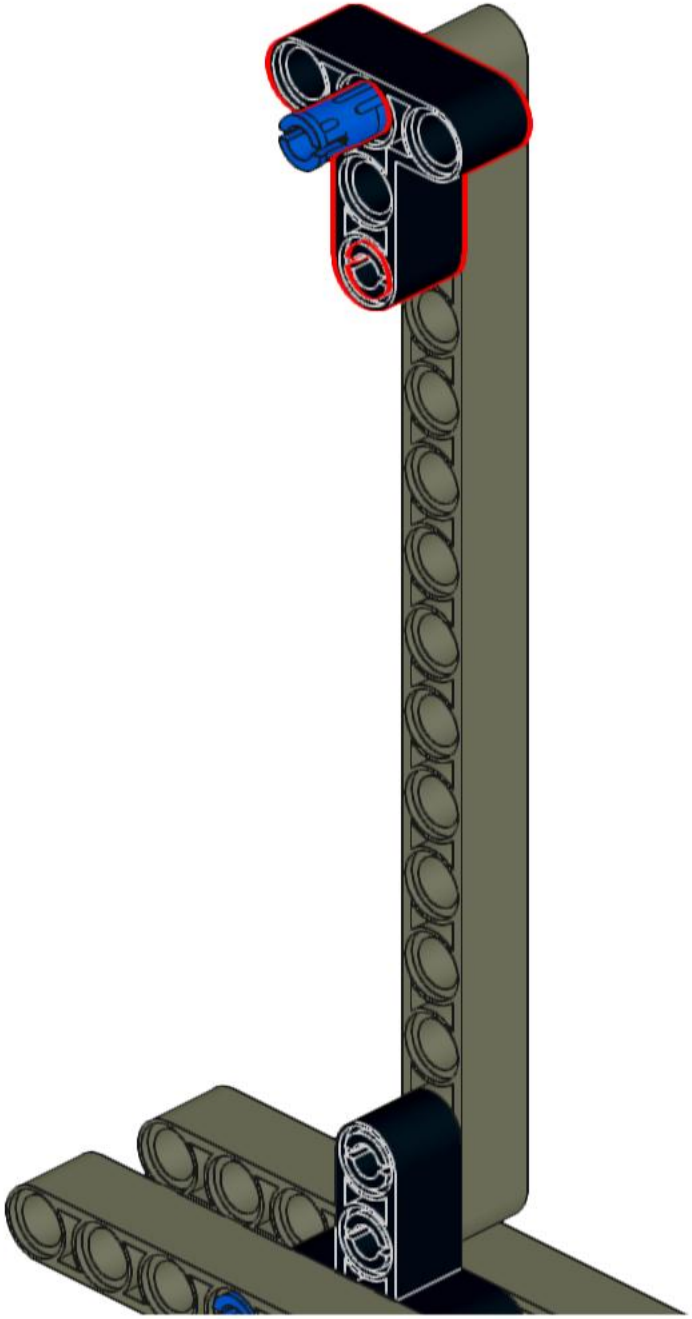

8

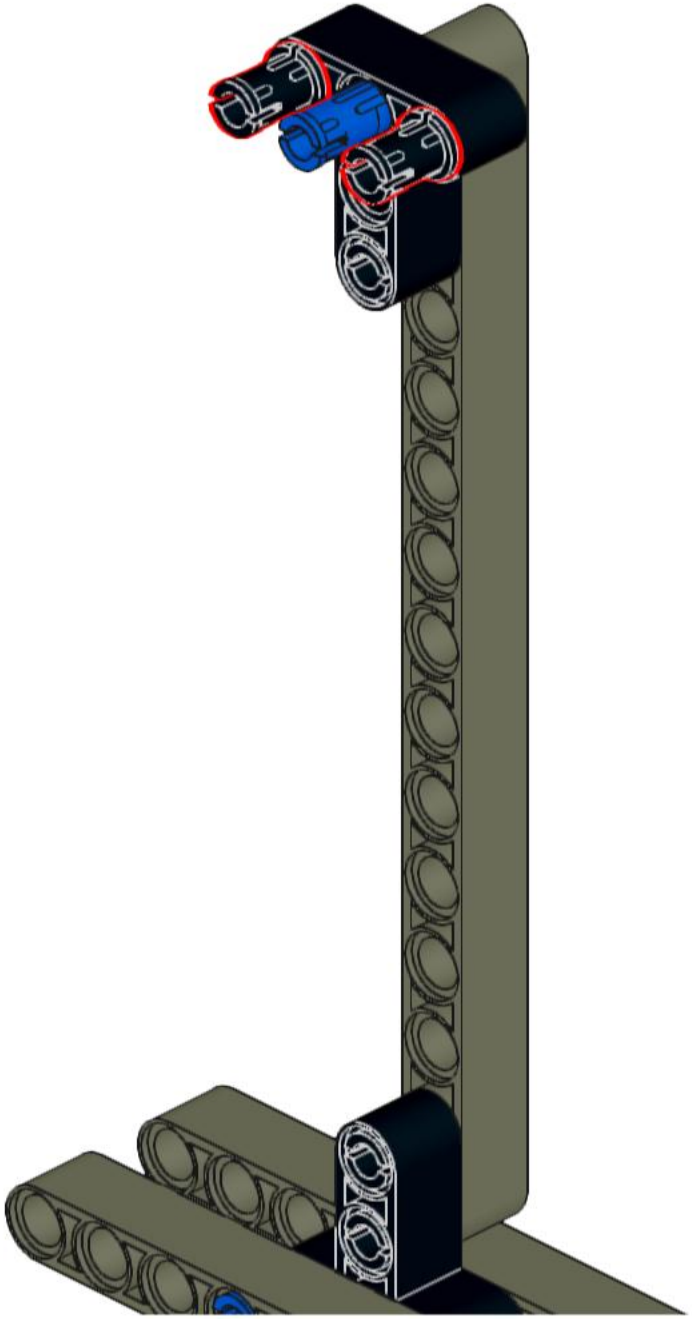

9

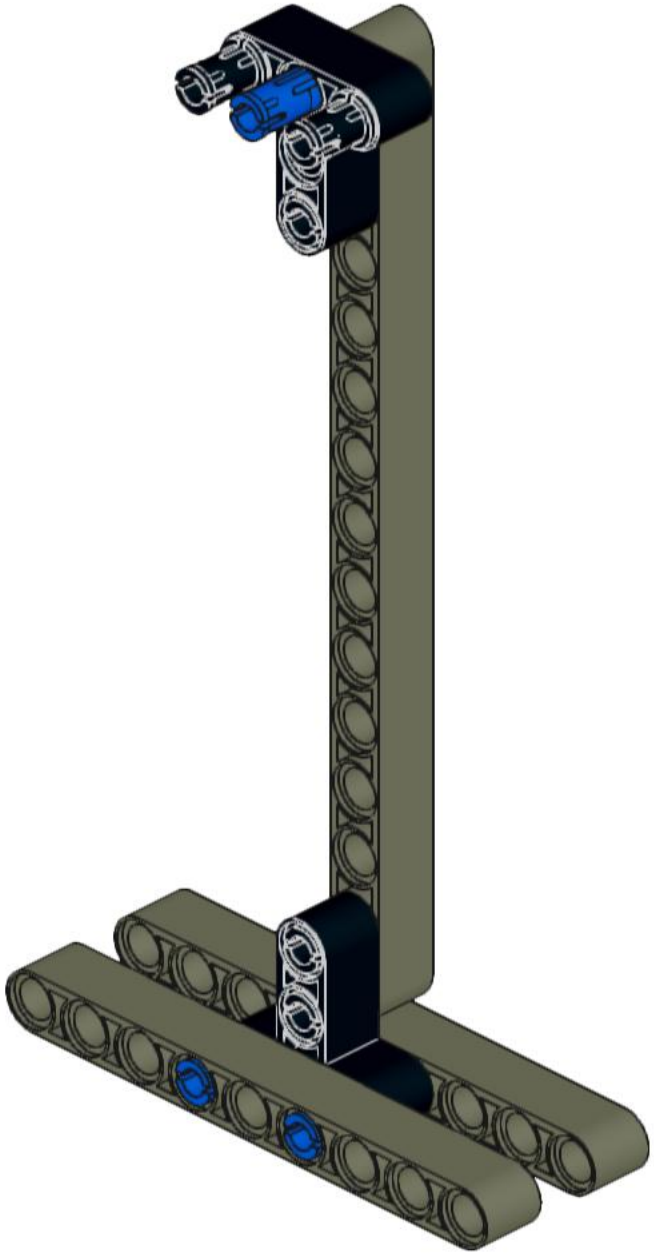

10

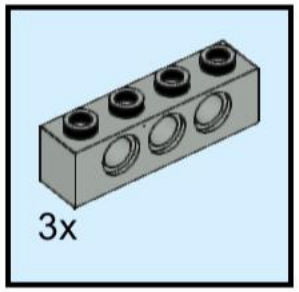

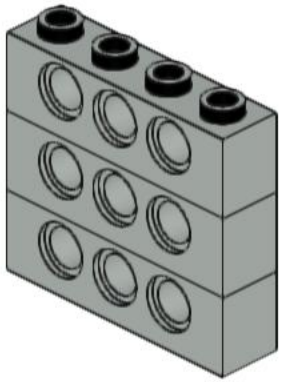

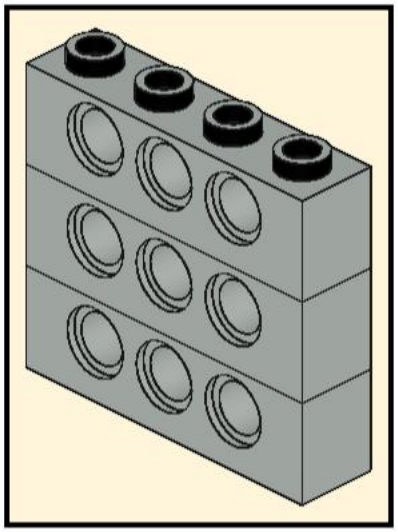

11

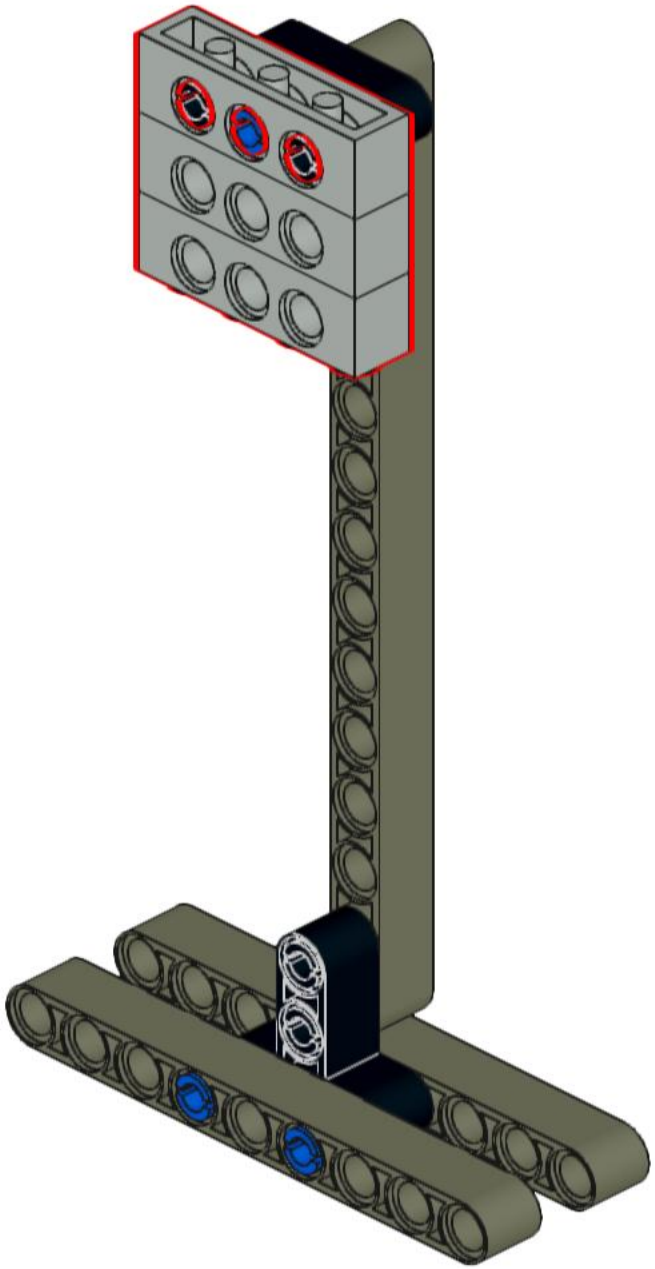

12

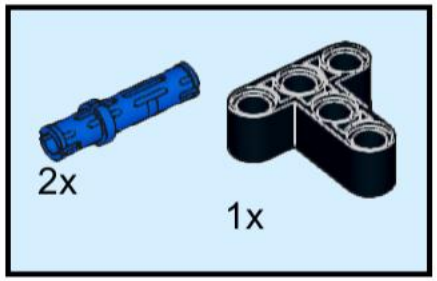

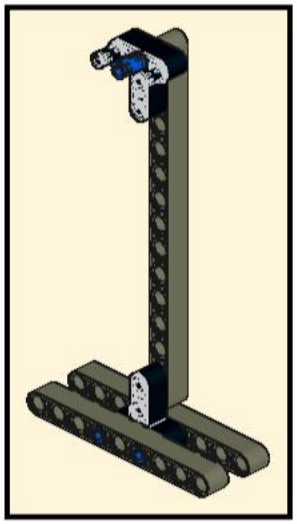

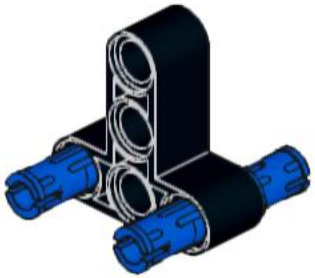

13

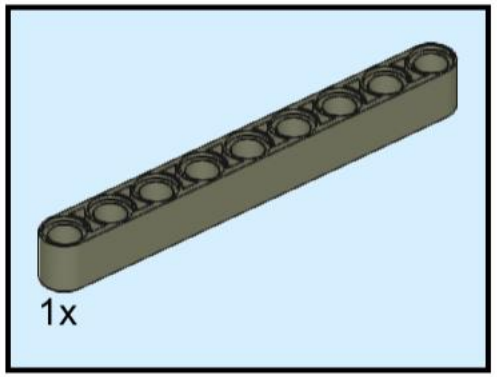

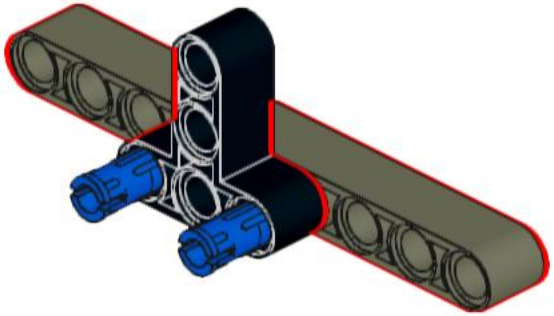

14

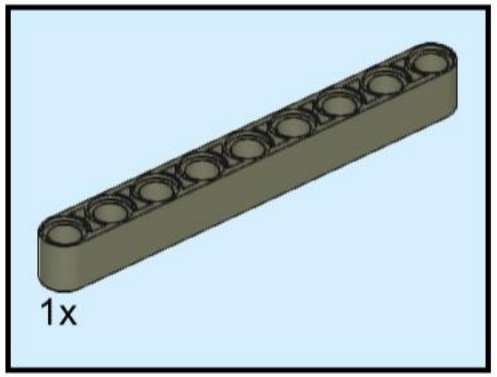

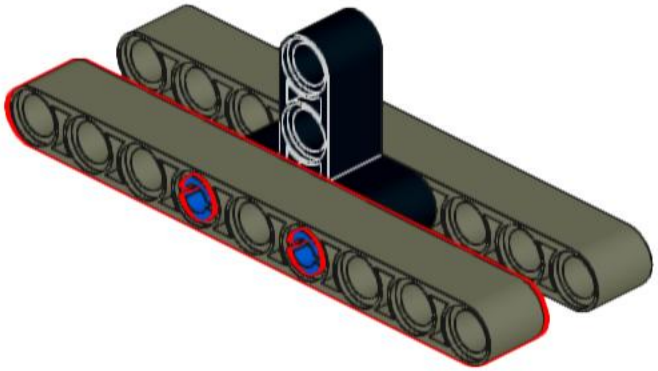

15

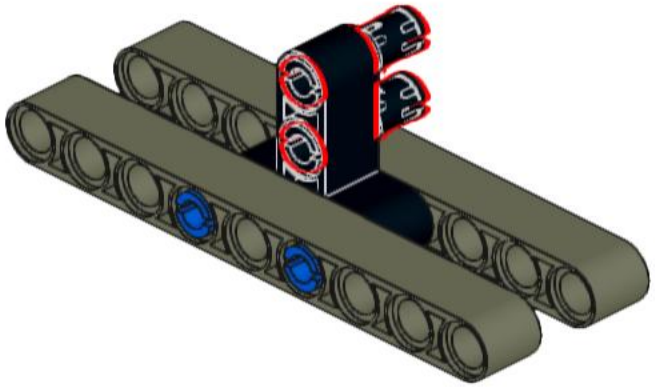

16

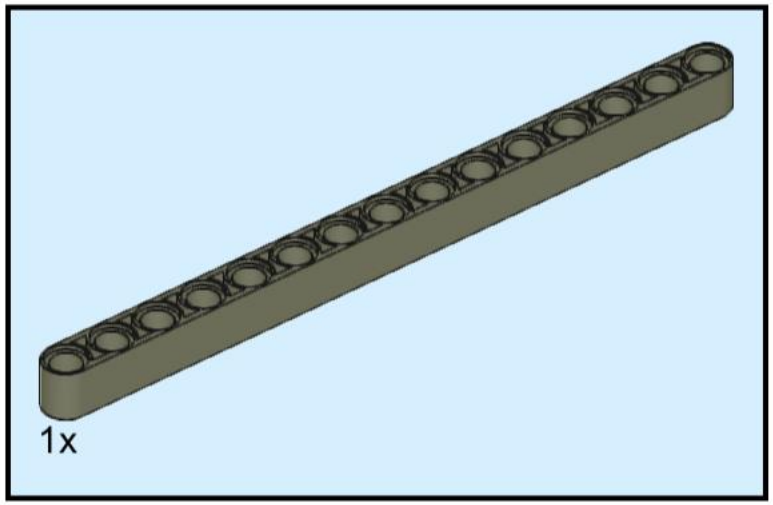

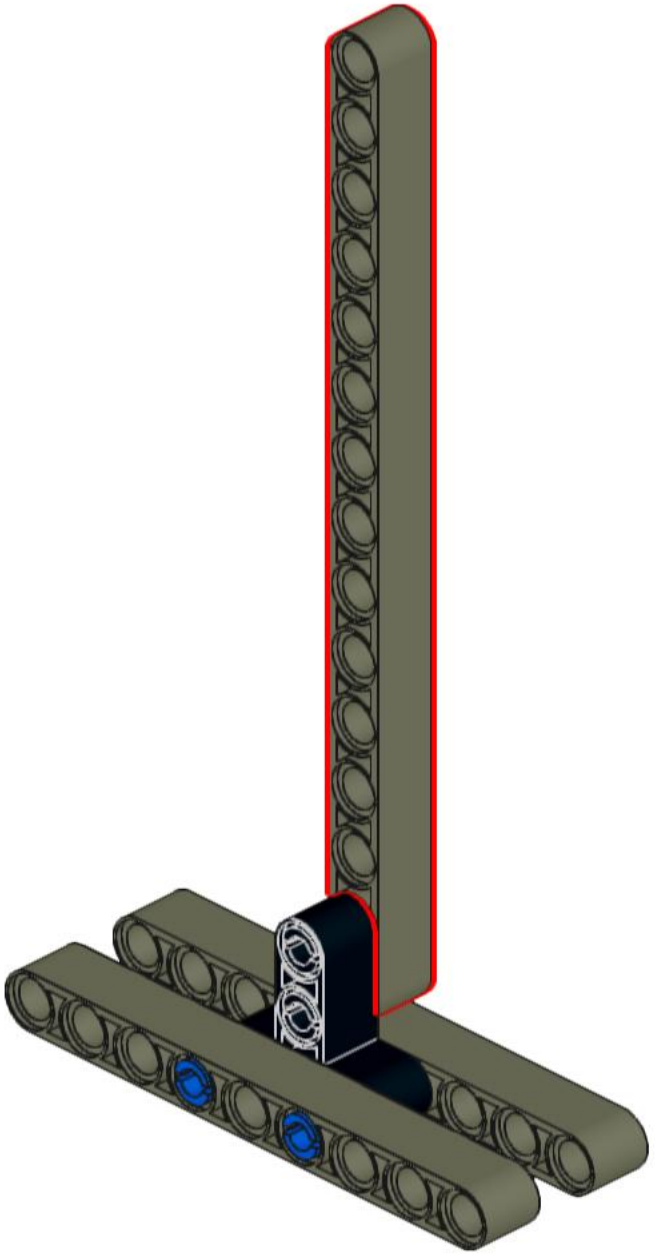

17

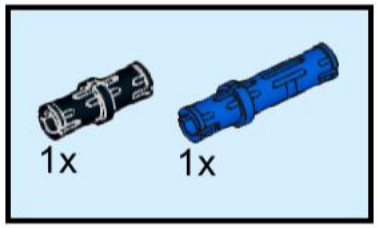

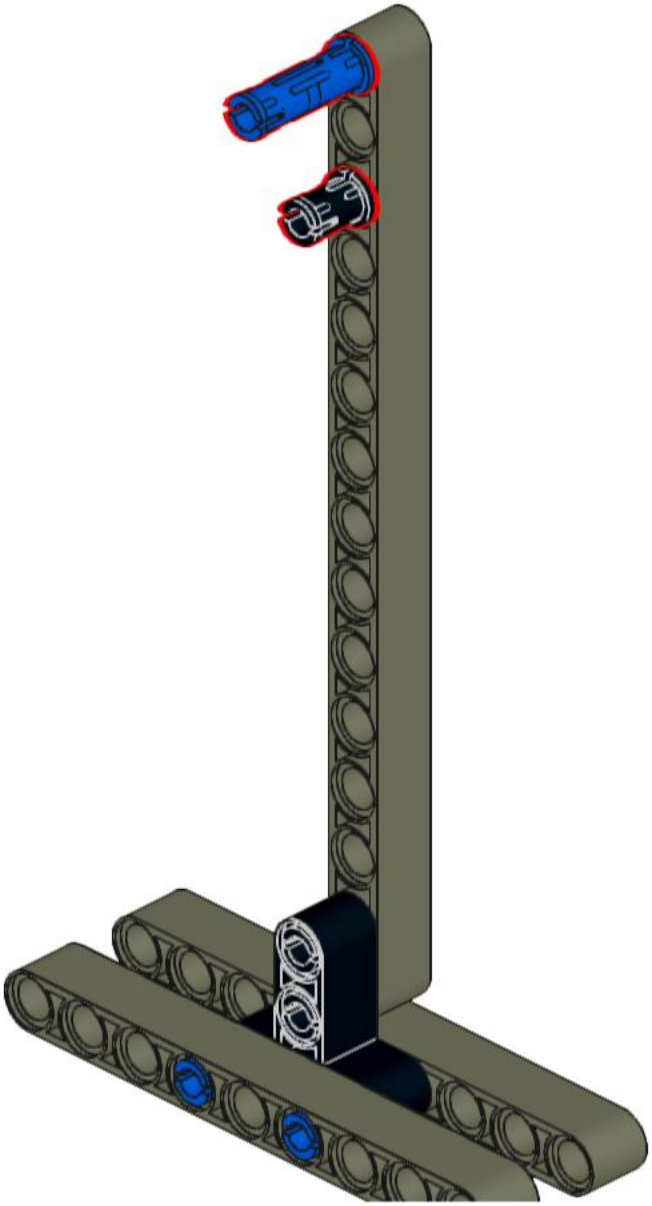

18

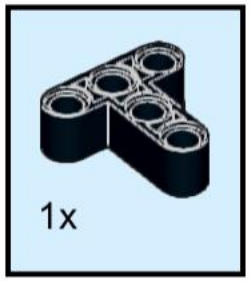

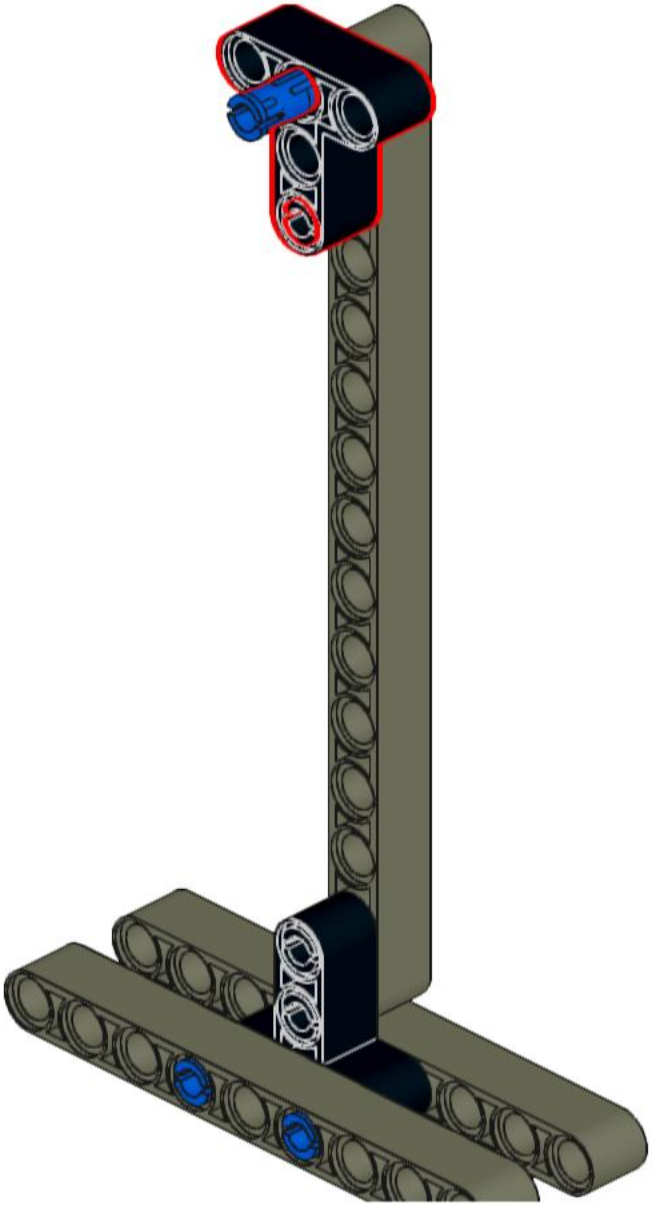

19

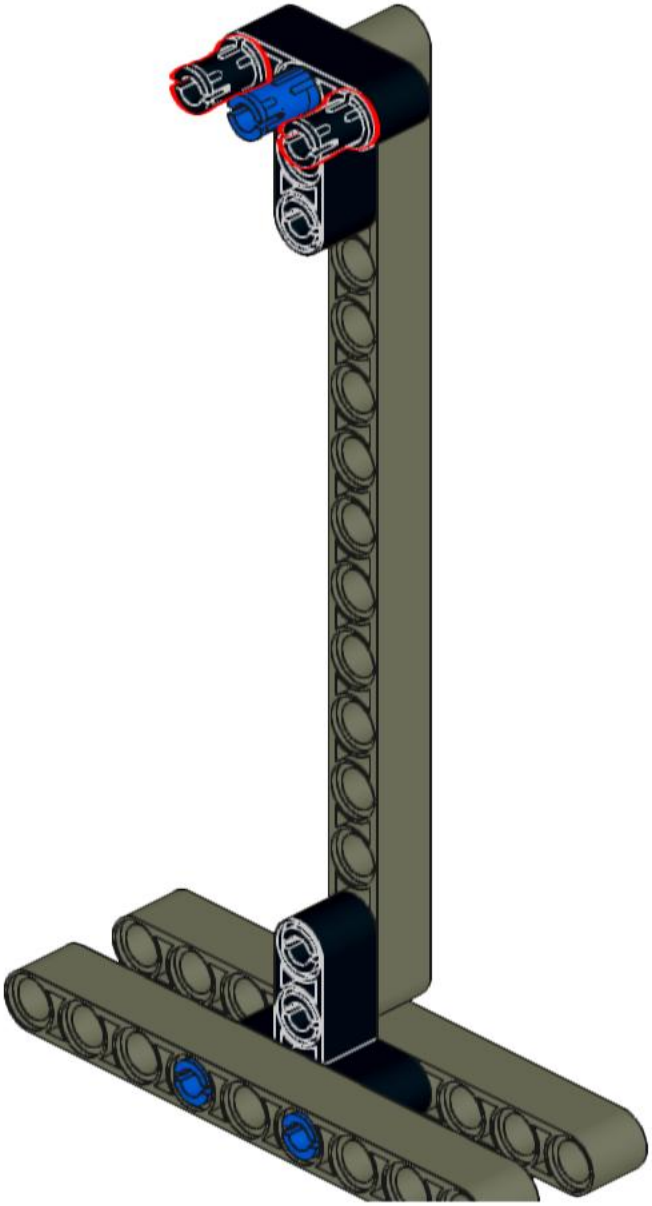

20

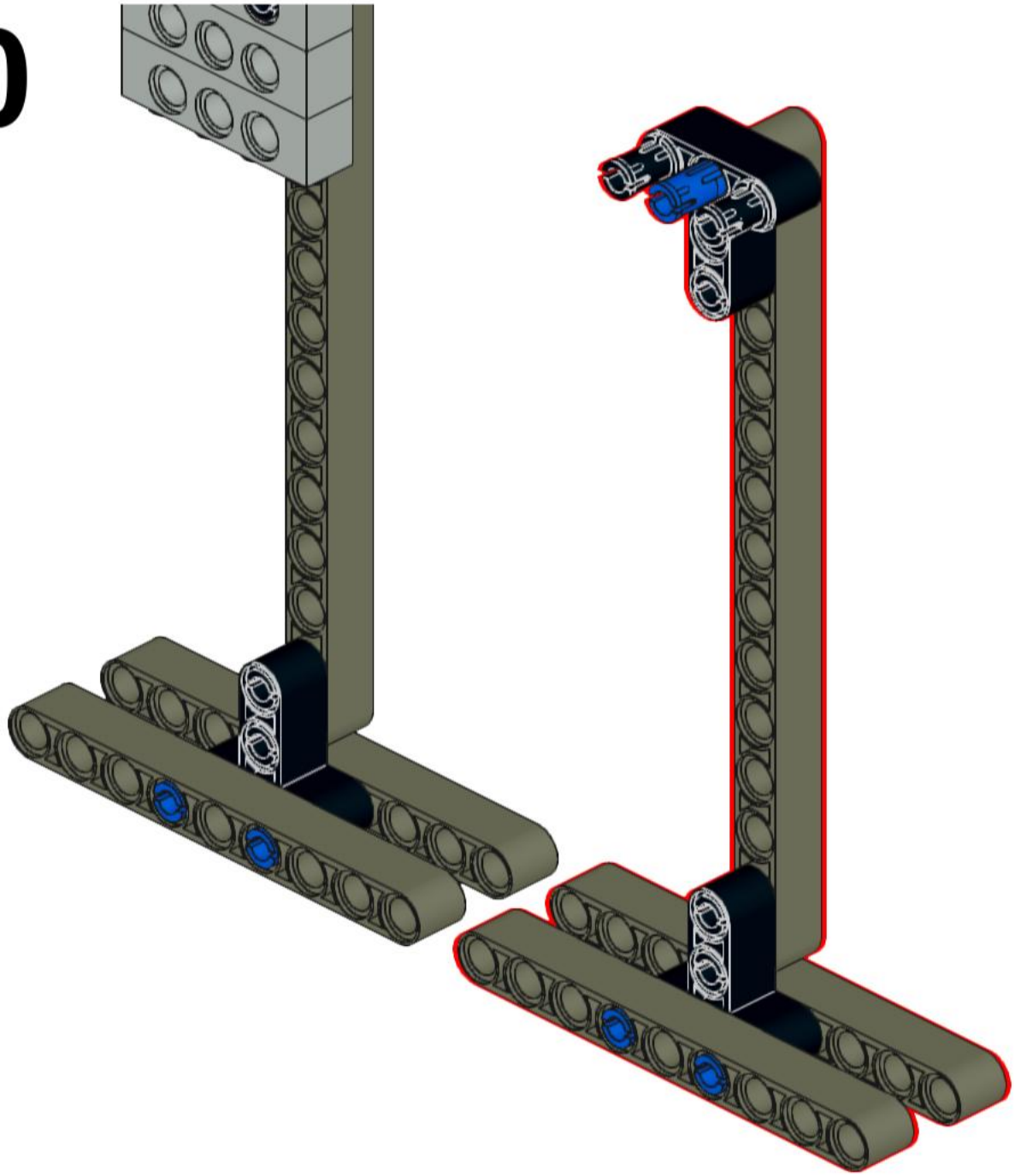

21

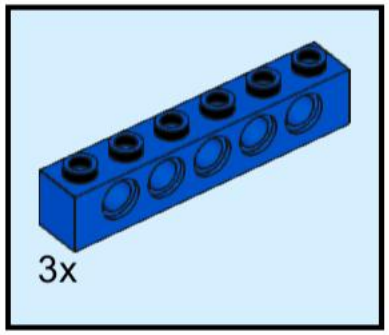

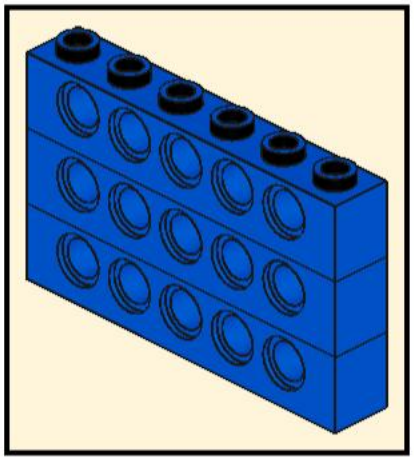

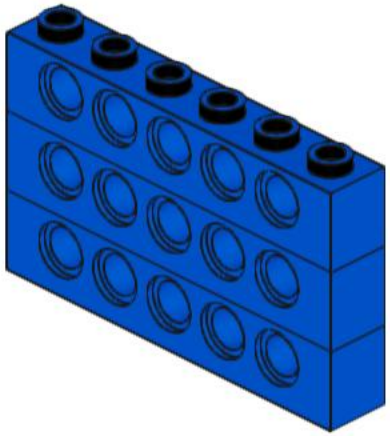
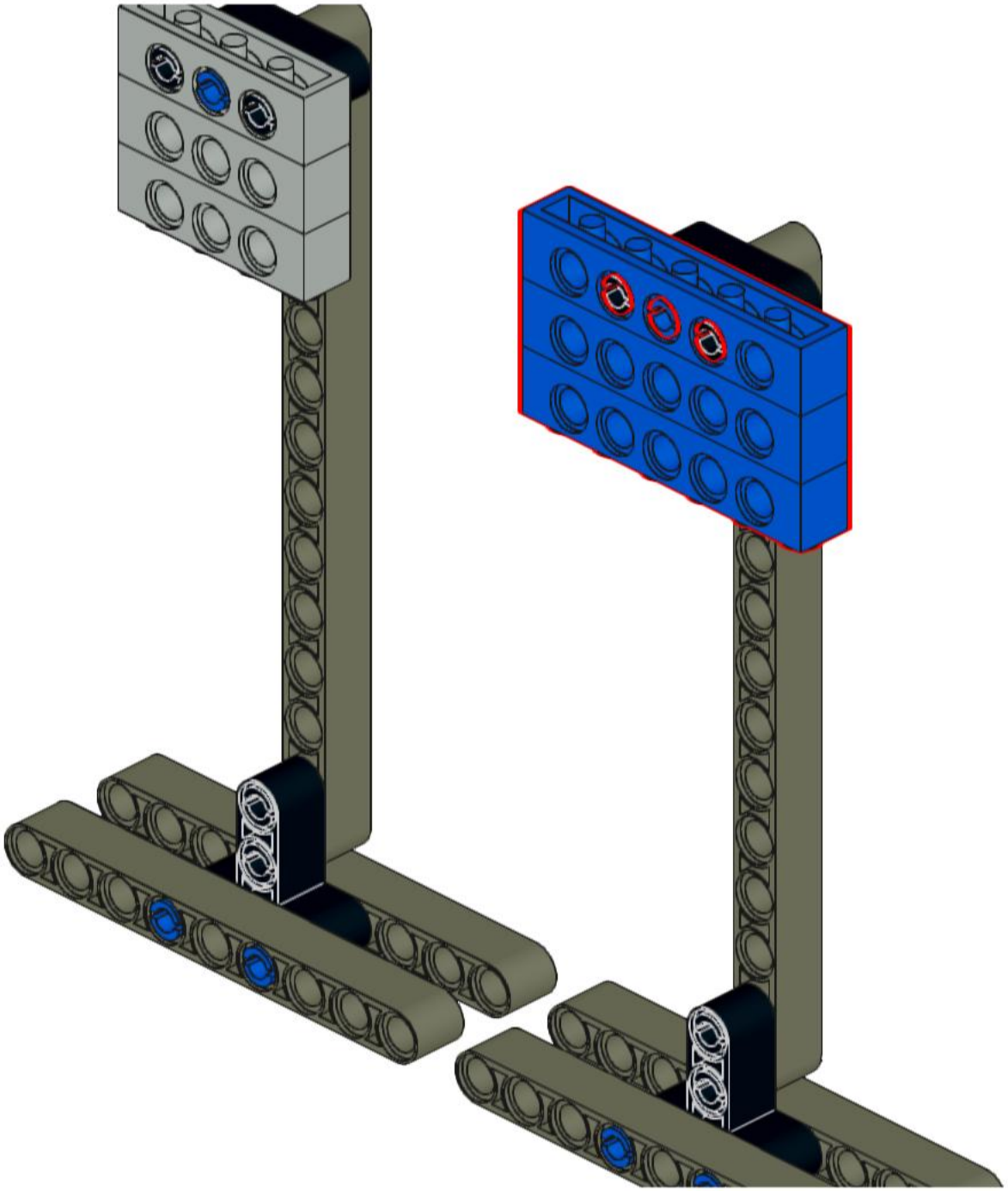
22