1

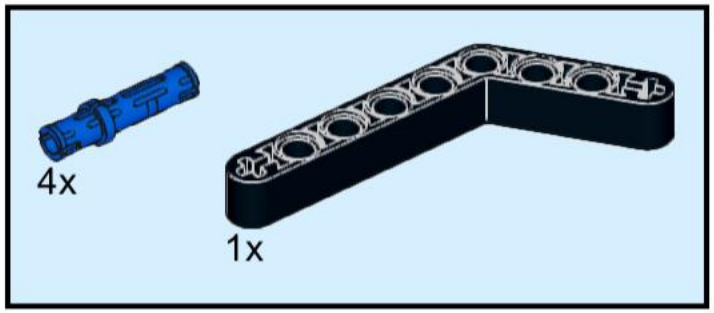

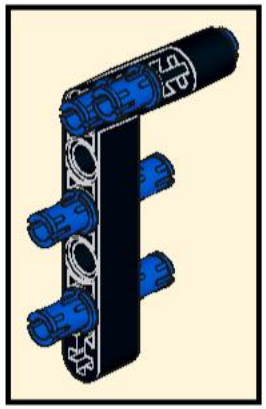

2x

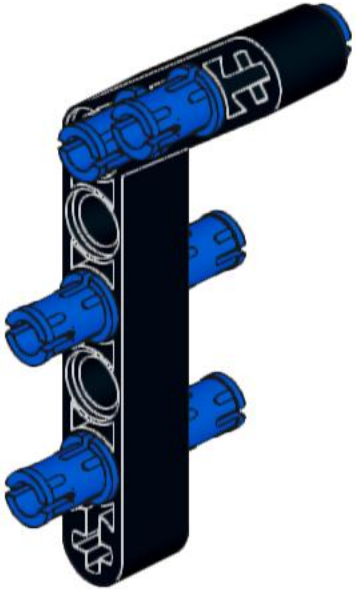

2

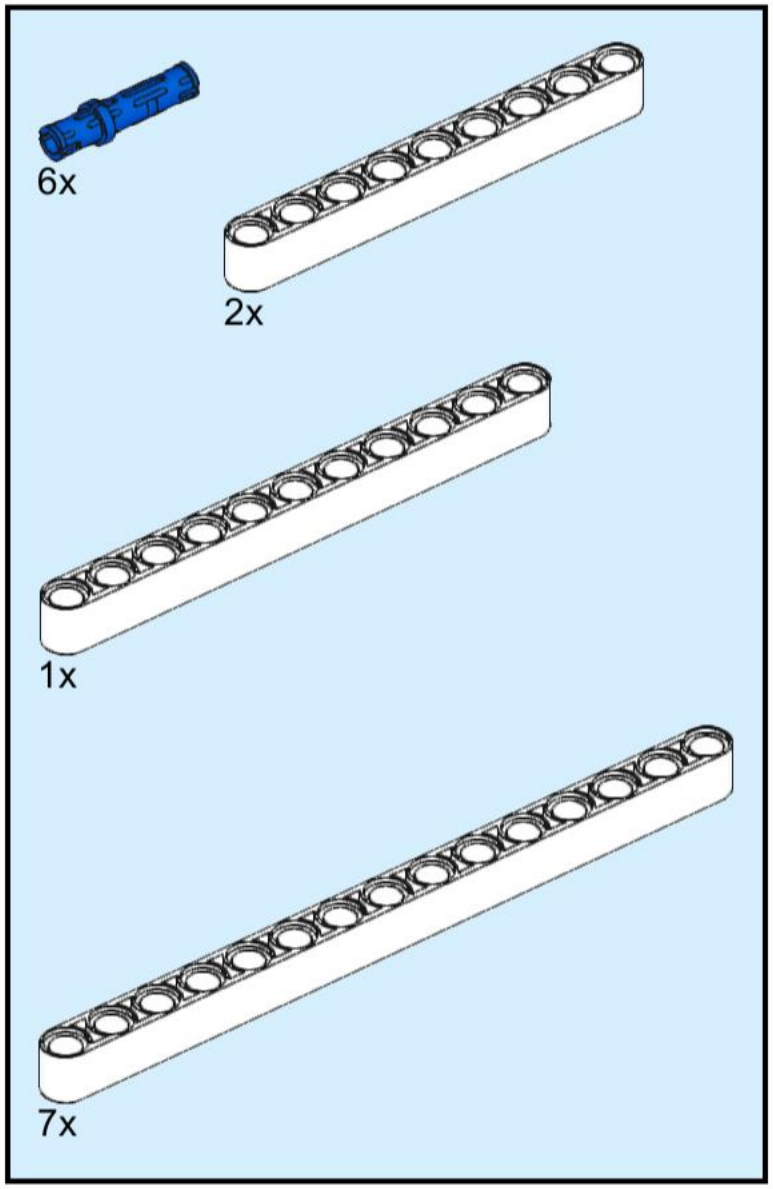

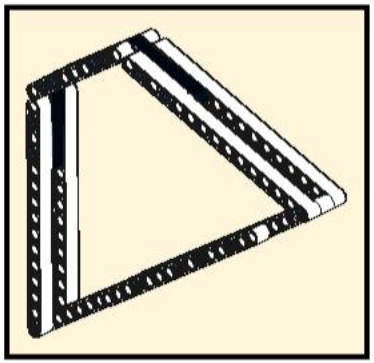

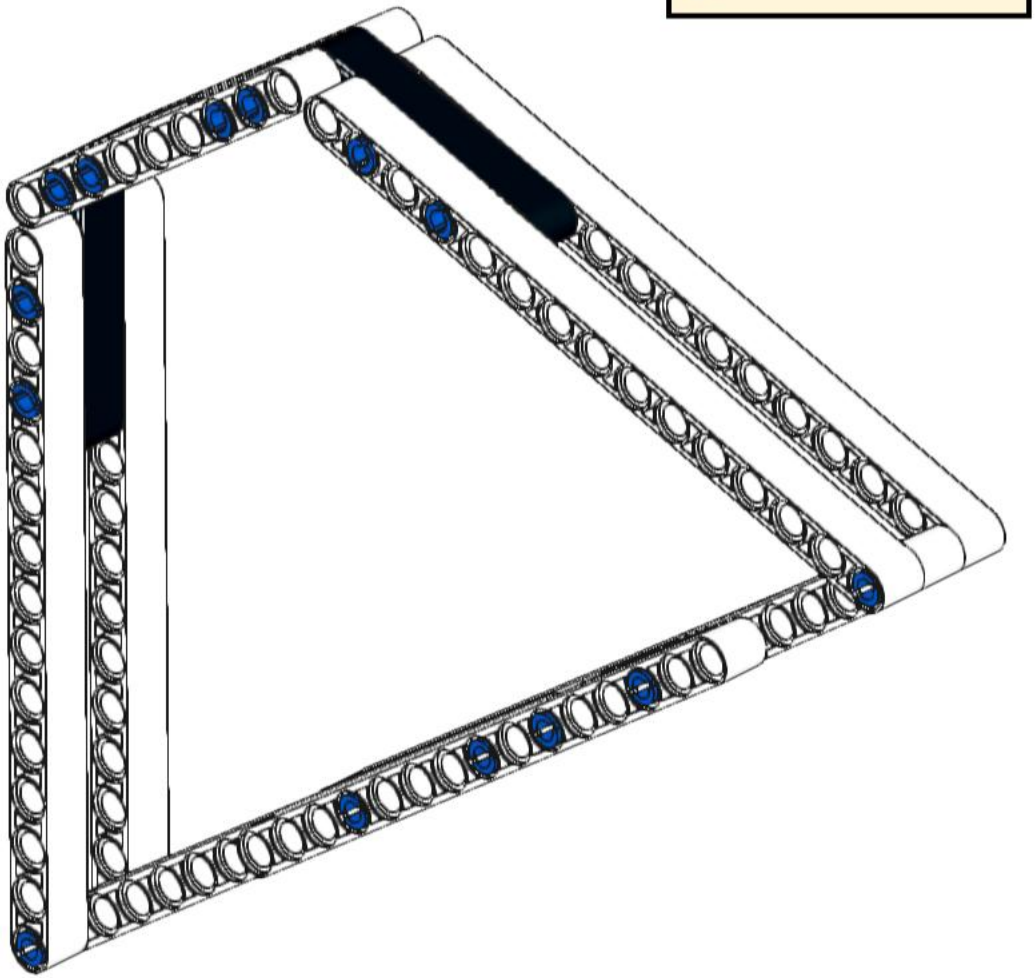

3

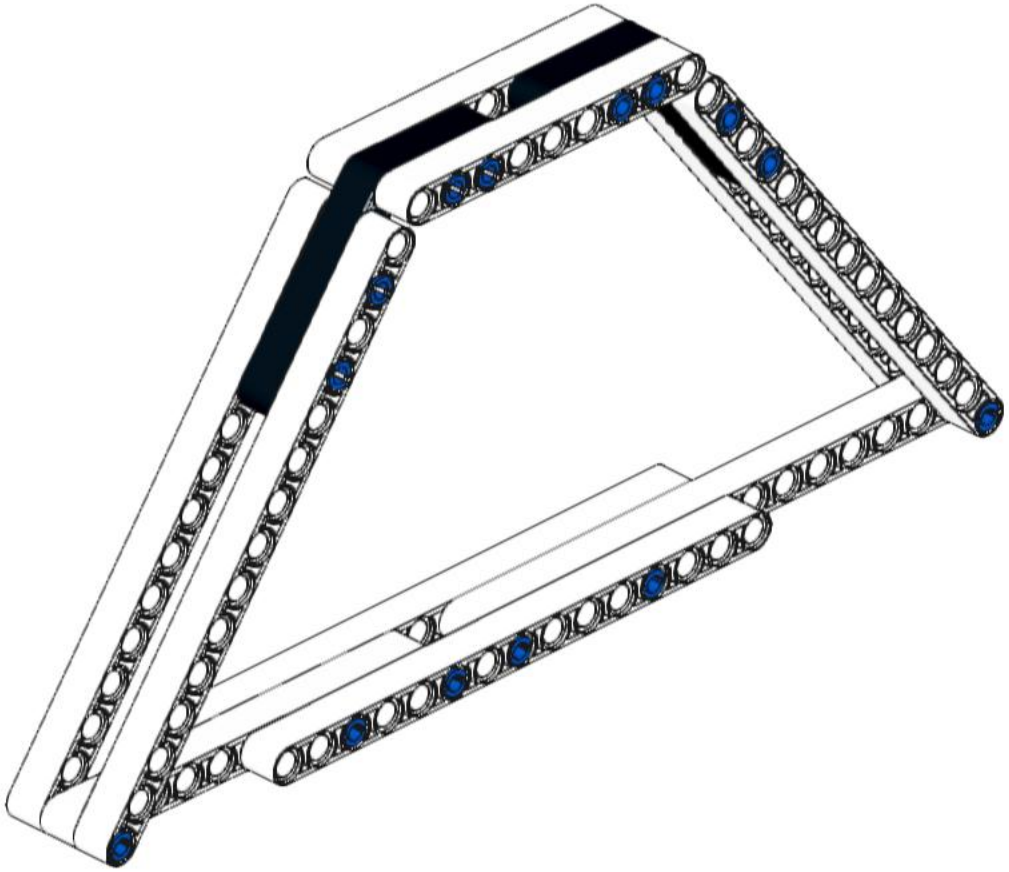

4

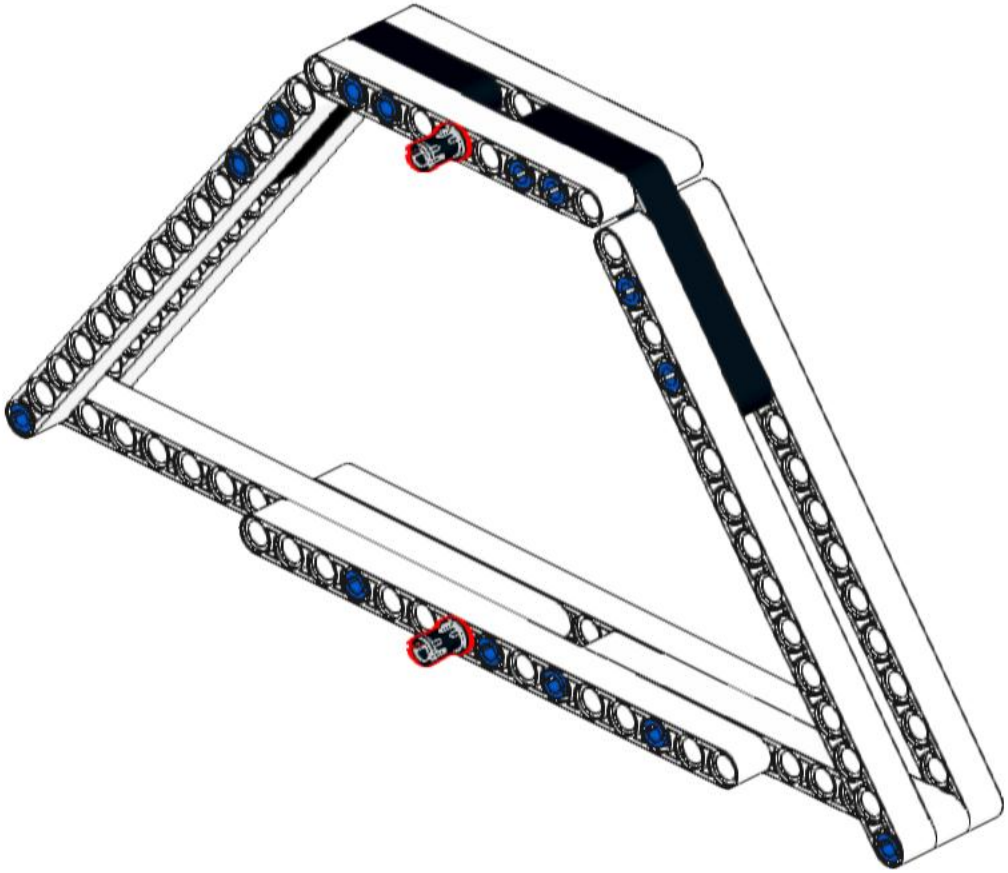

5

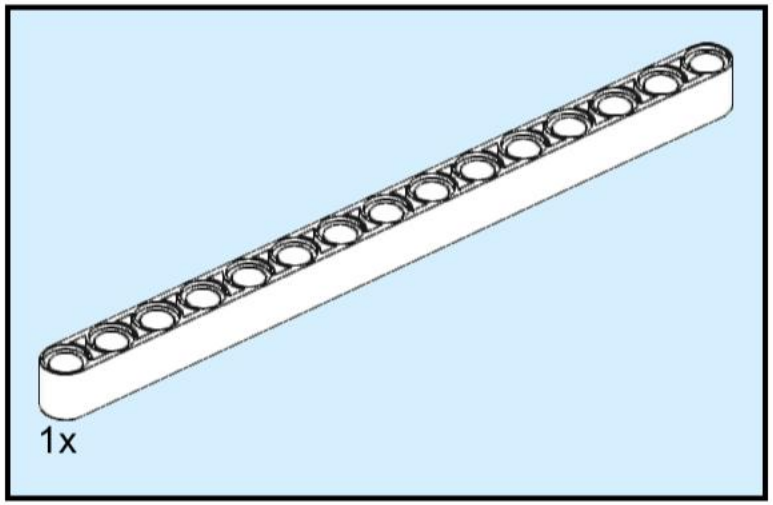

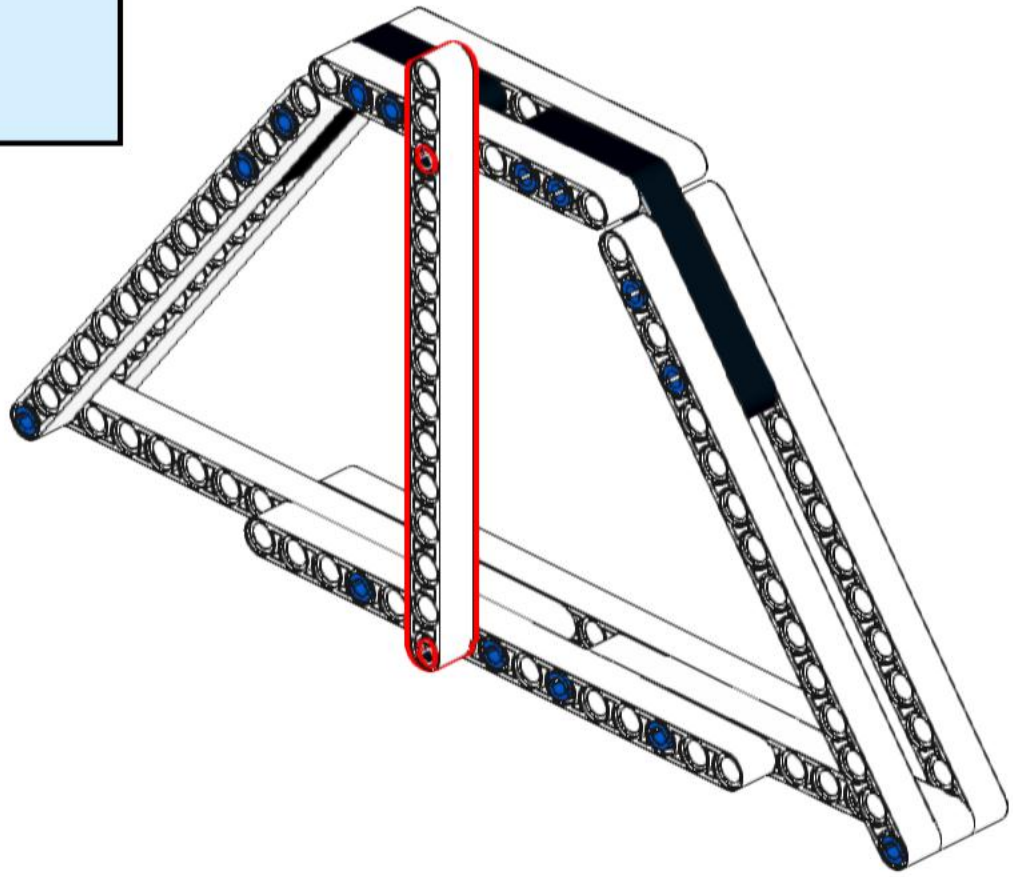

6

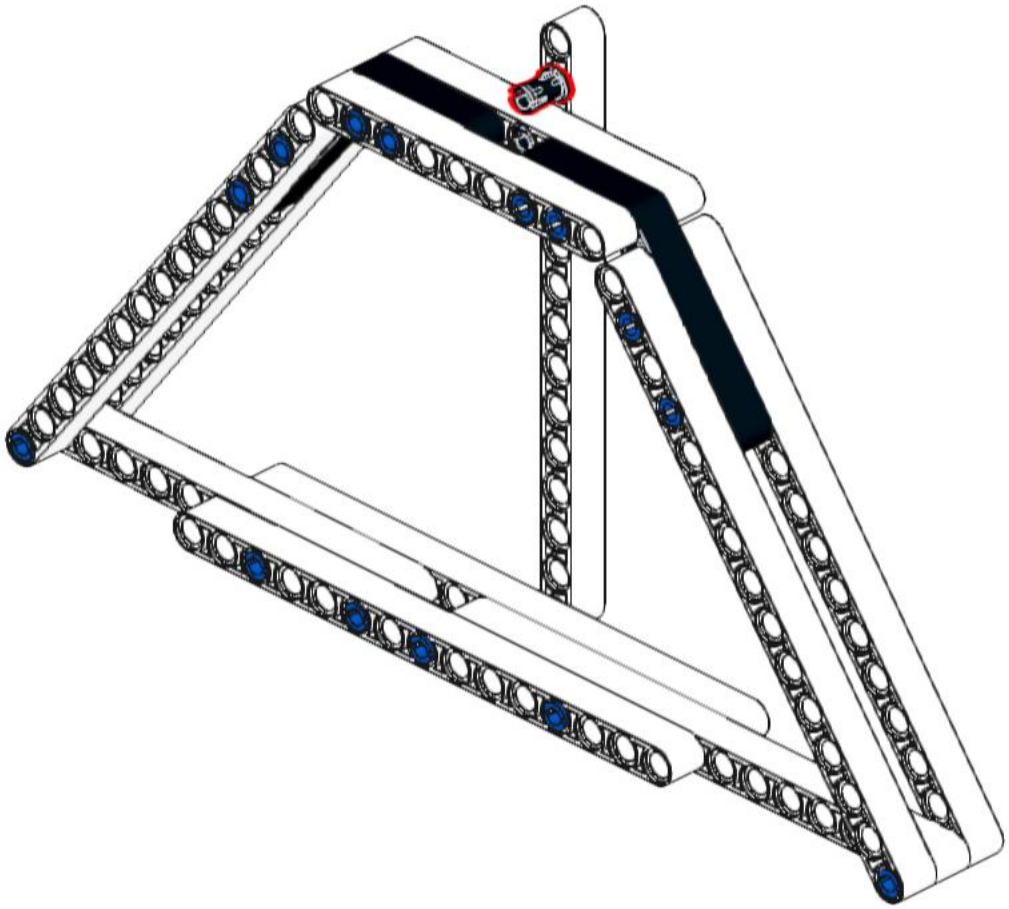

7

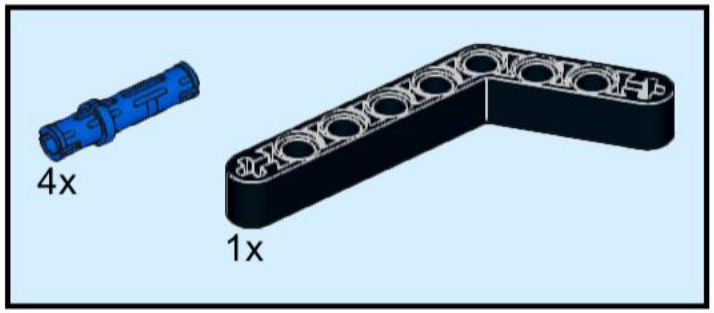

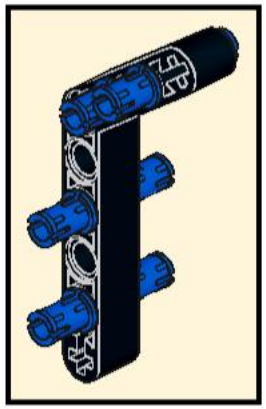

2x

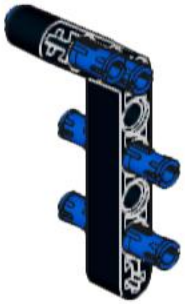

8

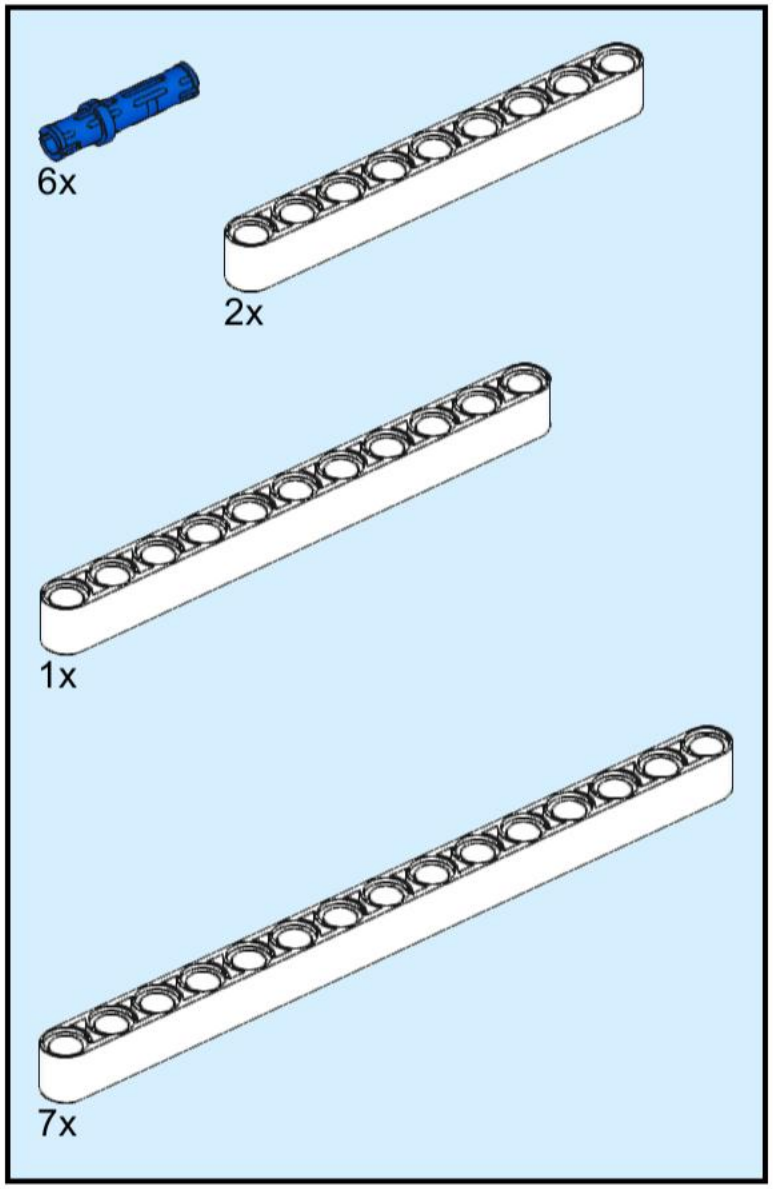

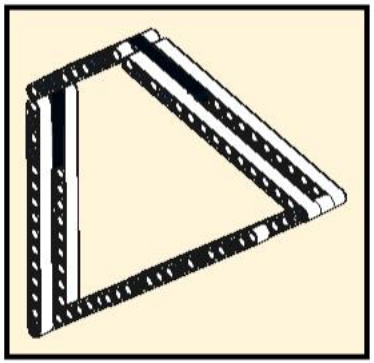

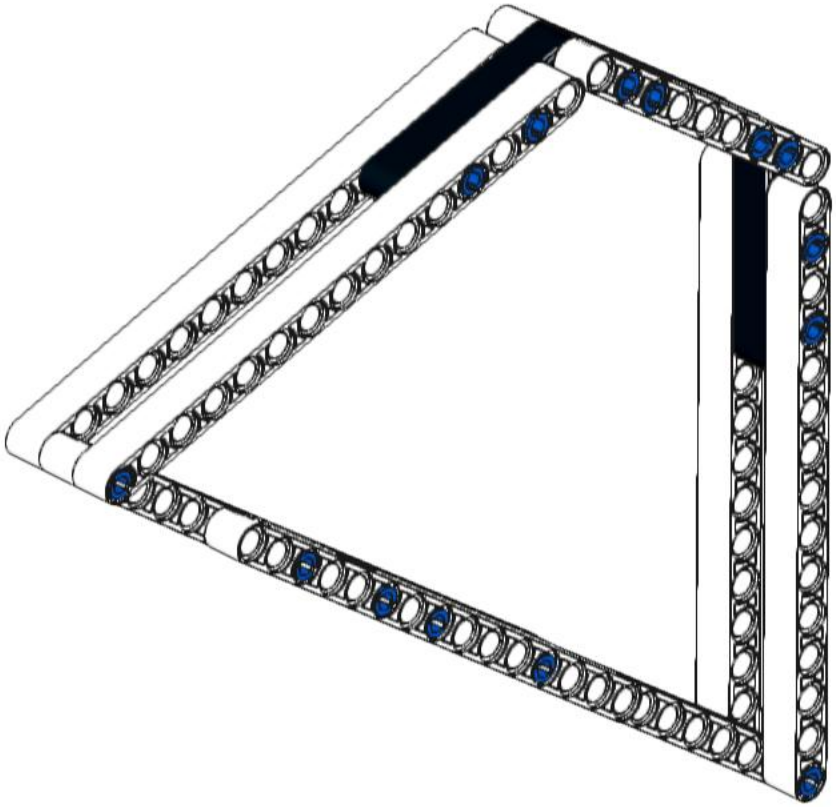

9

10

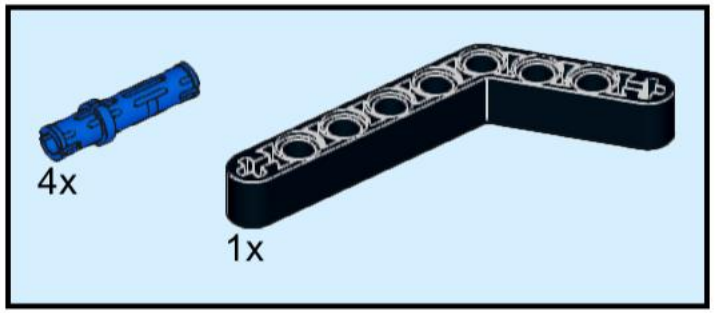

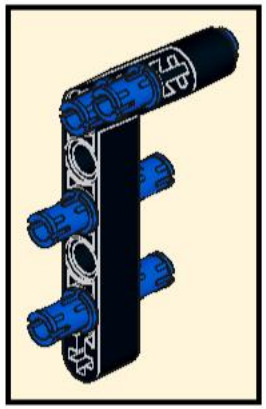

2x

11

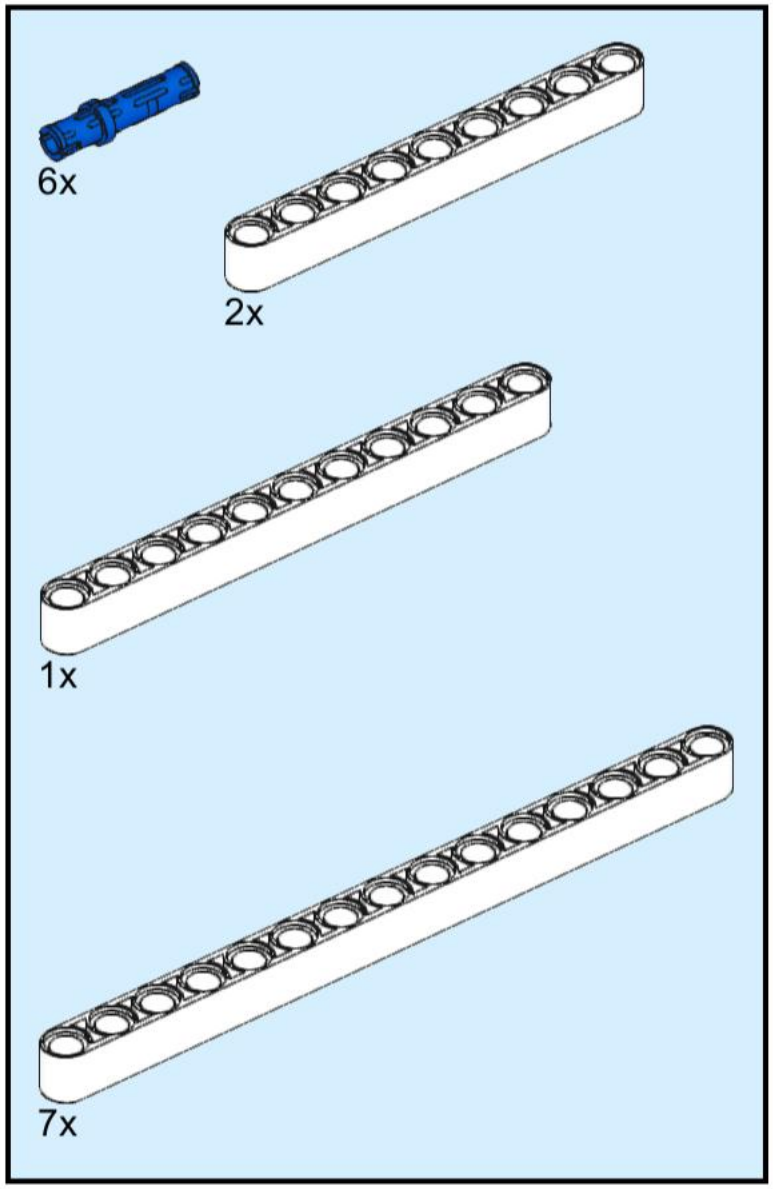

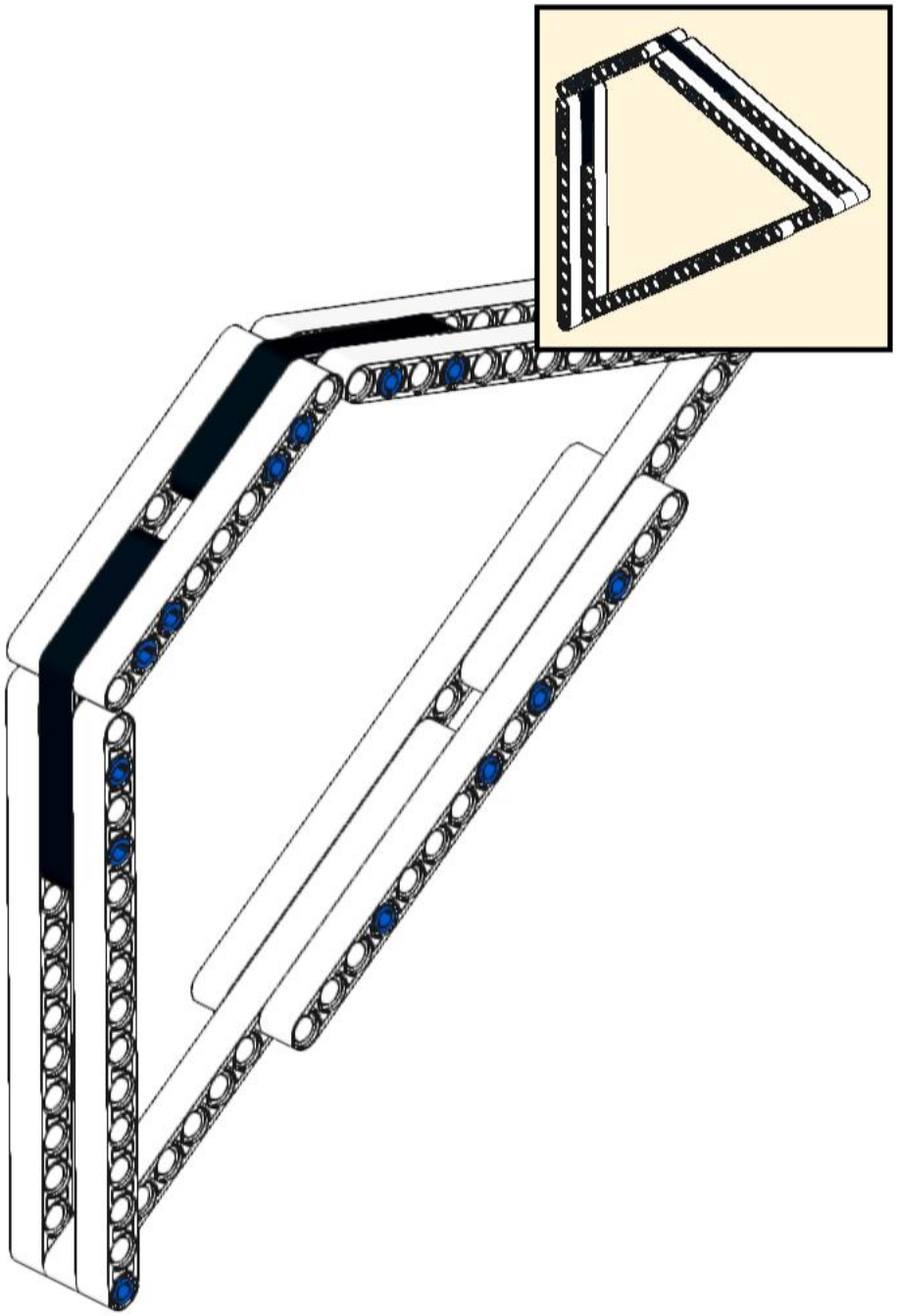

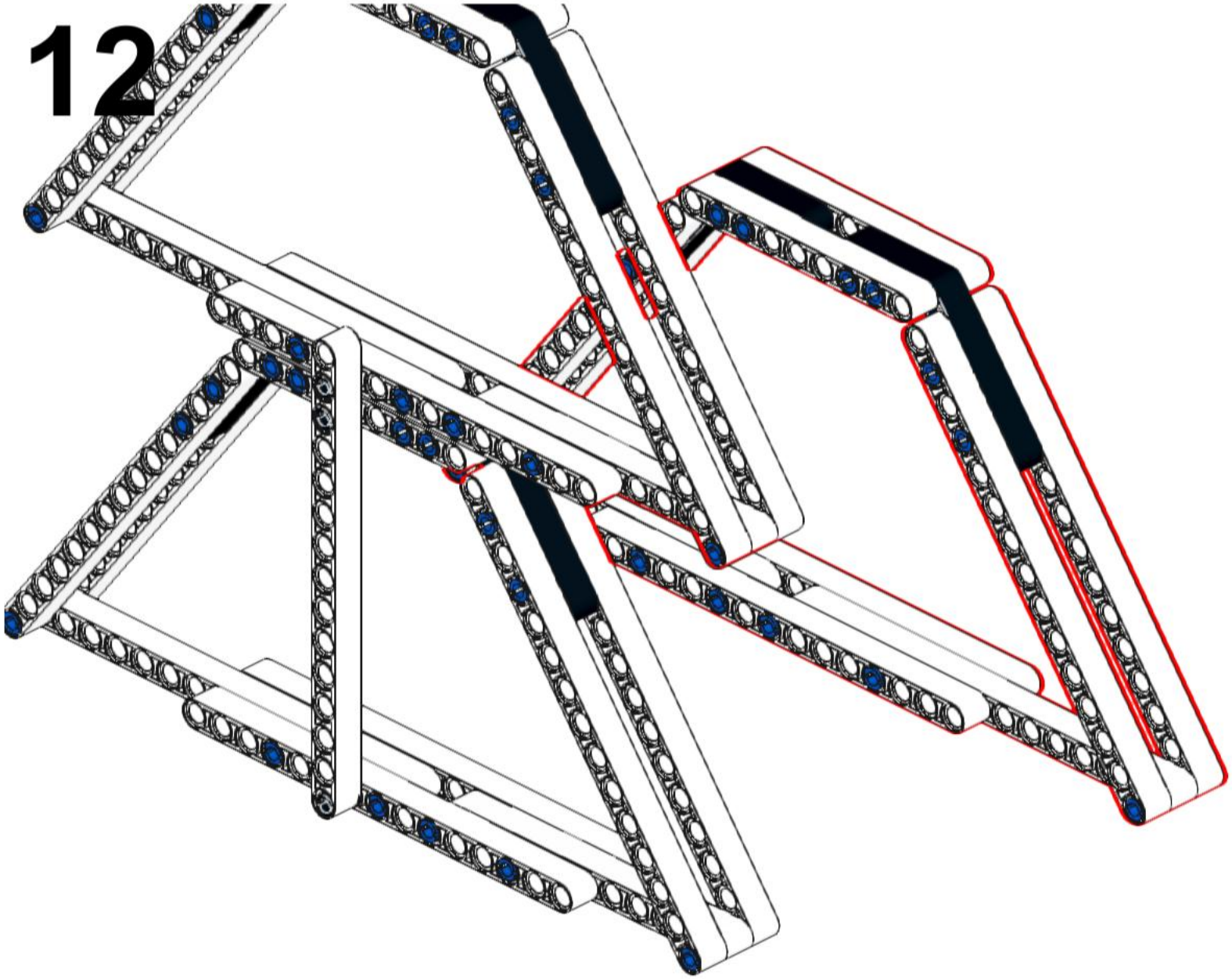
12

13

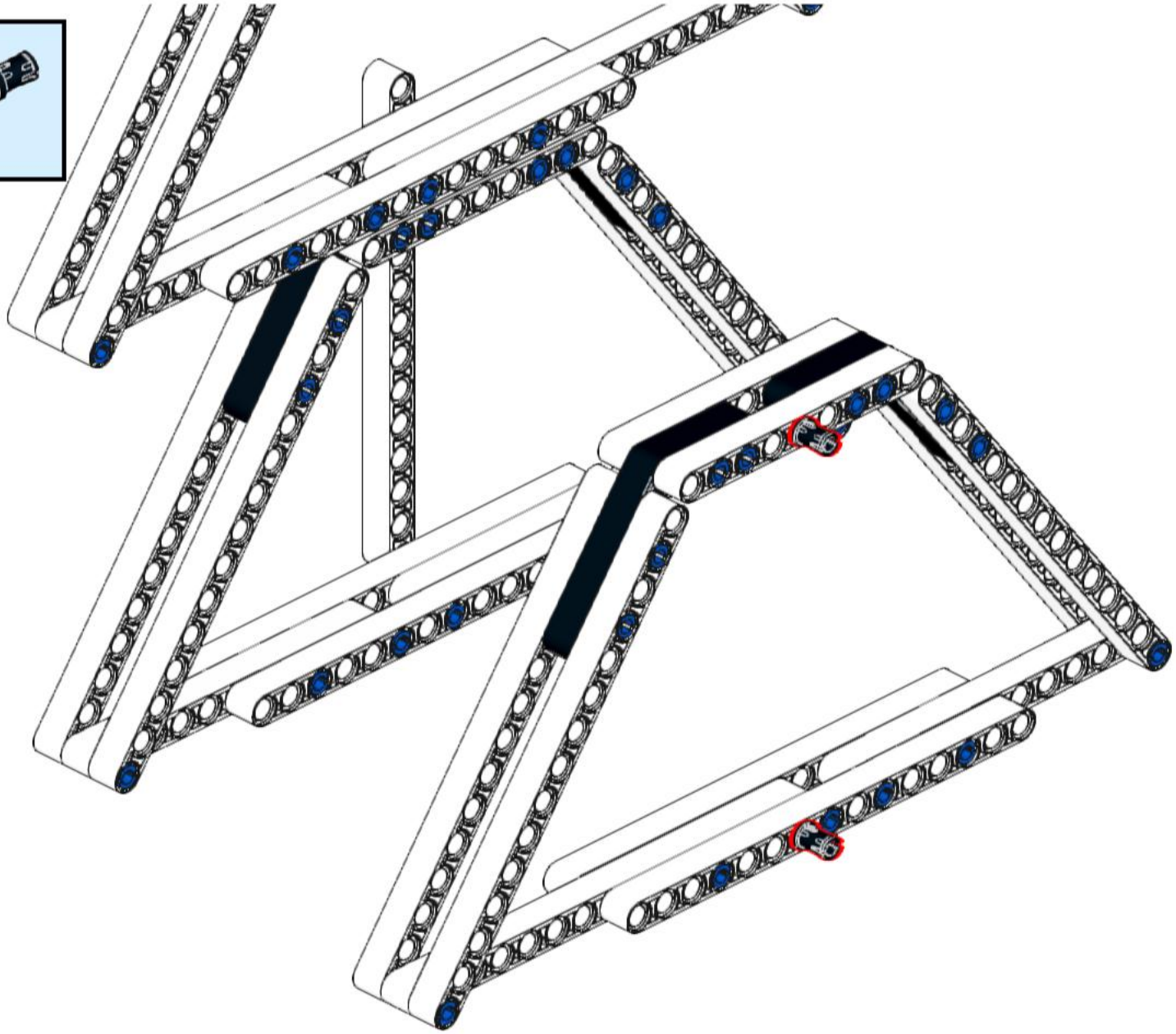

14

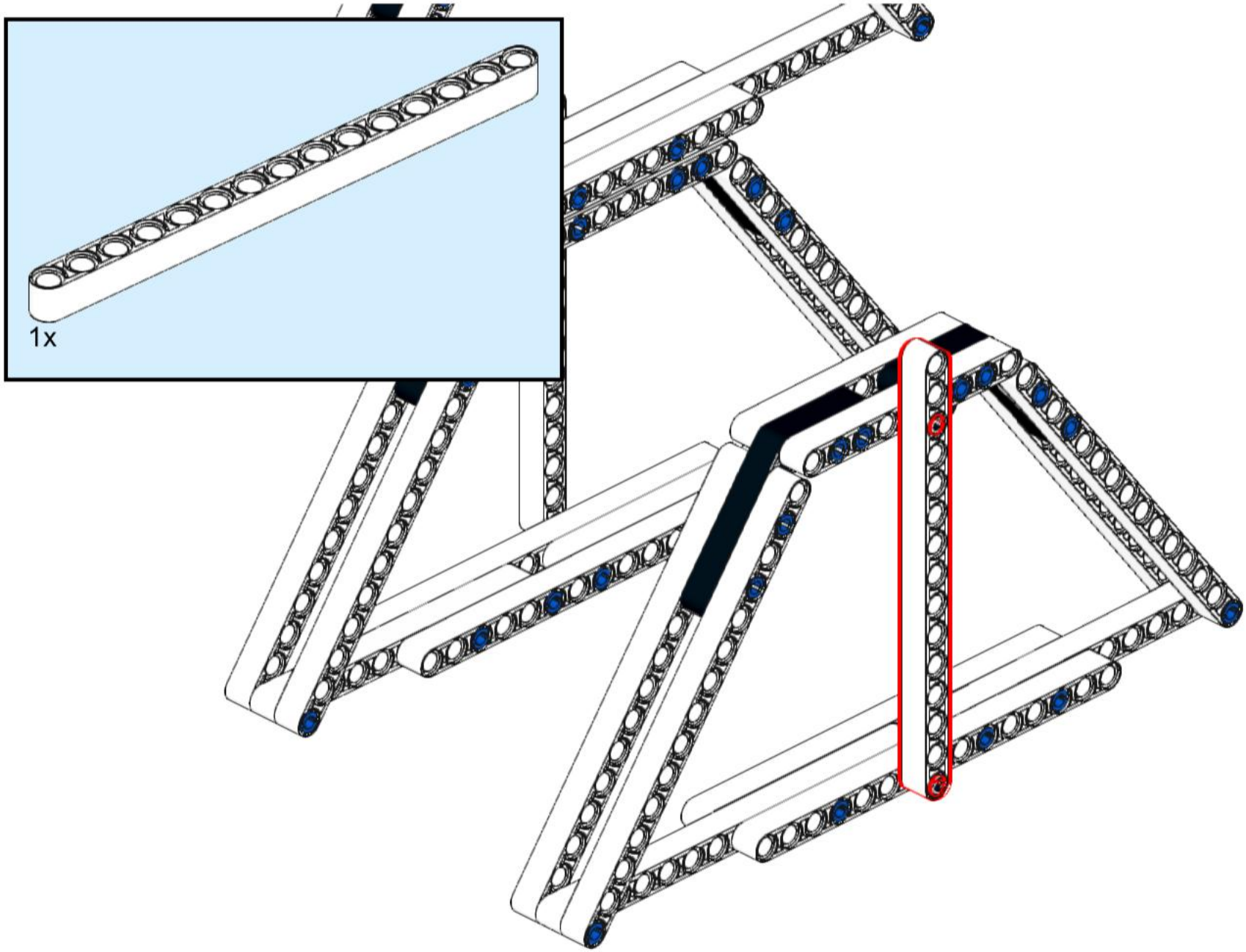

15

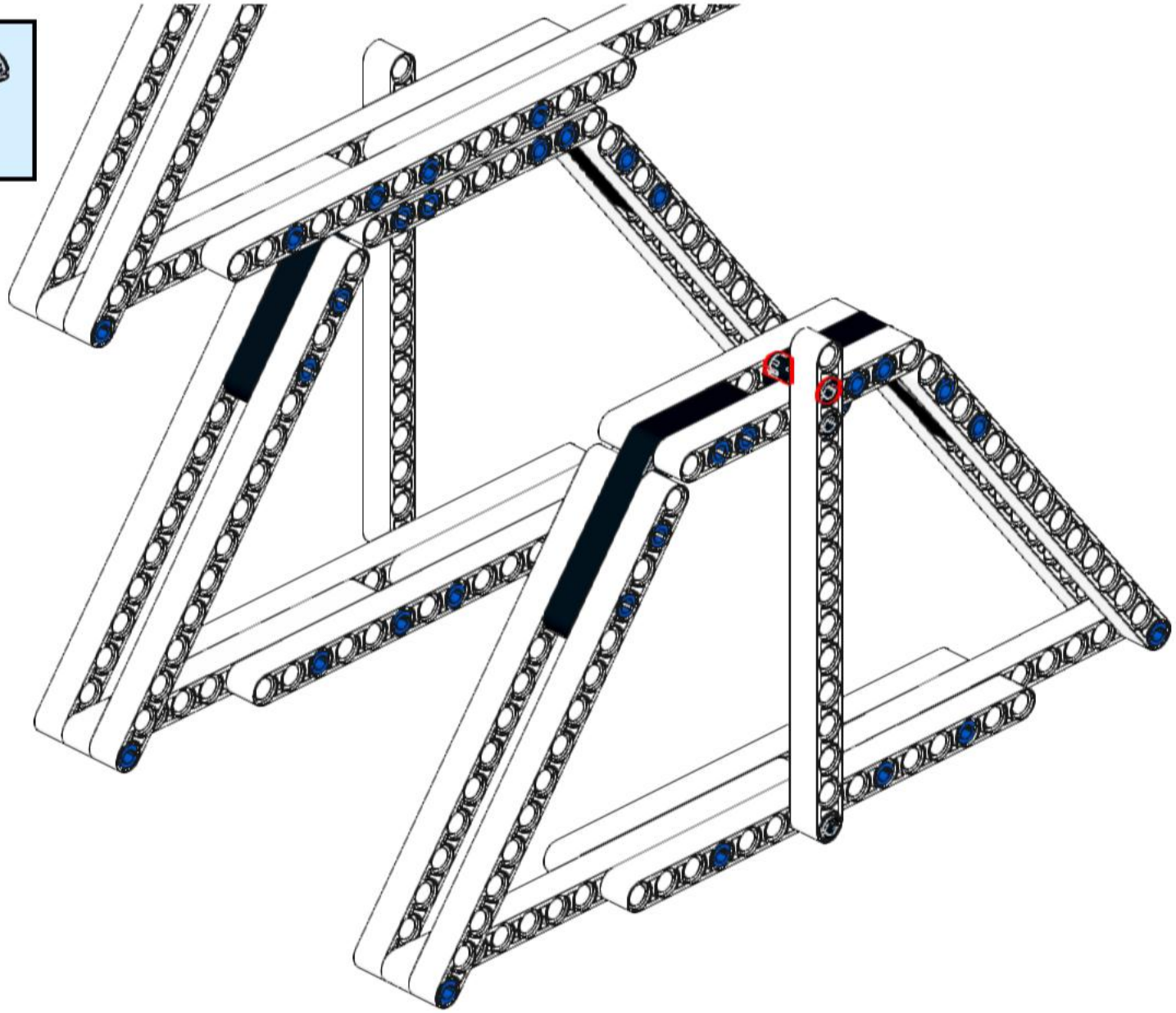

16

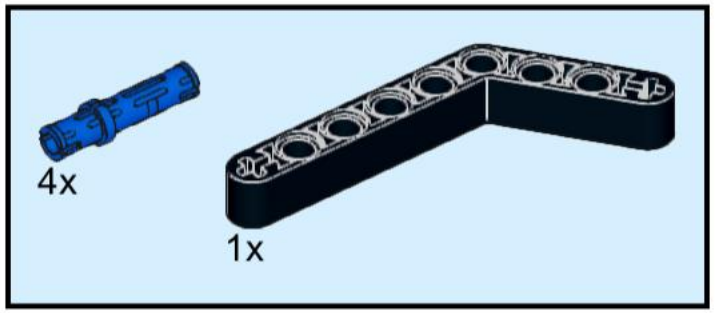

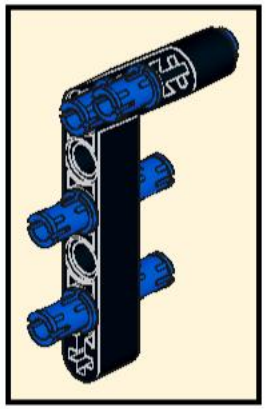

2x

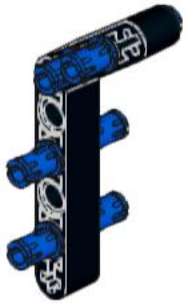

17

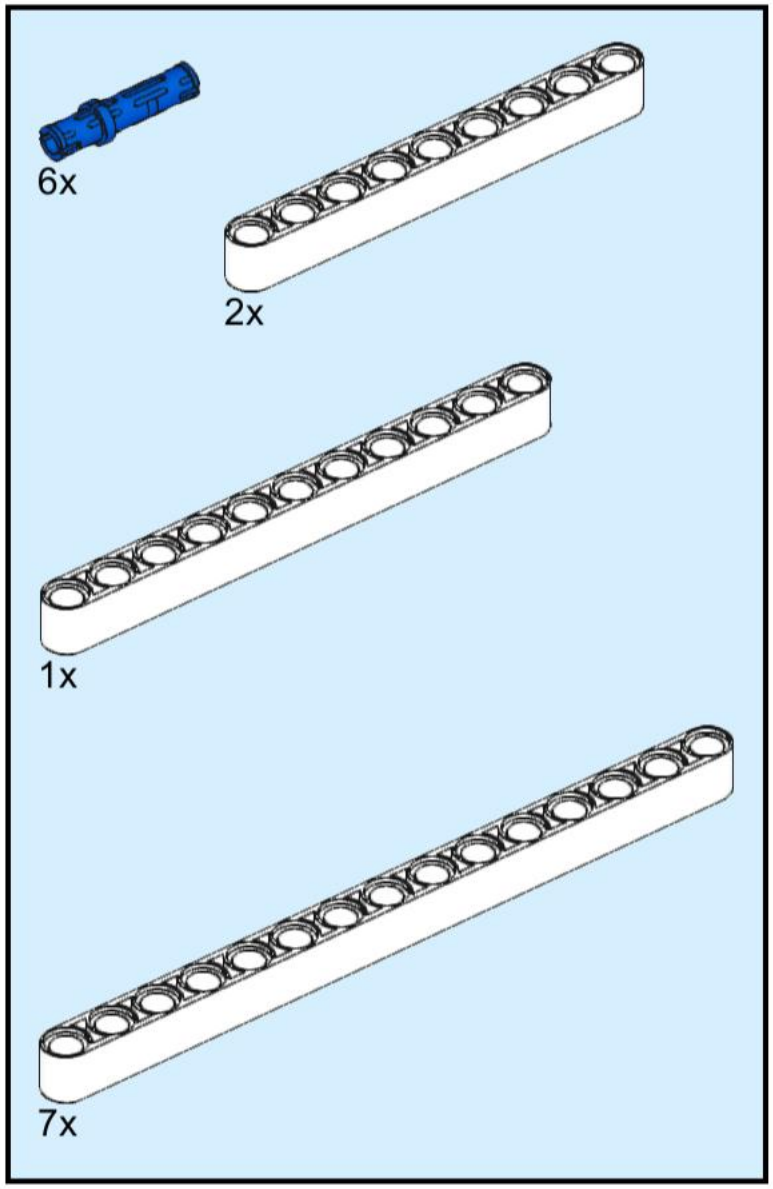

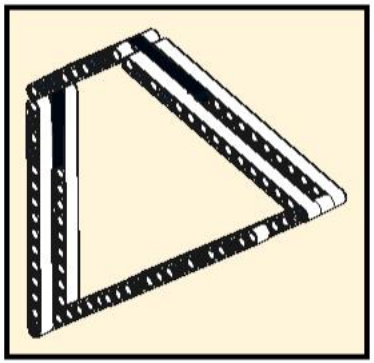

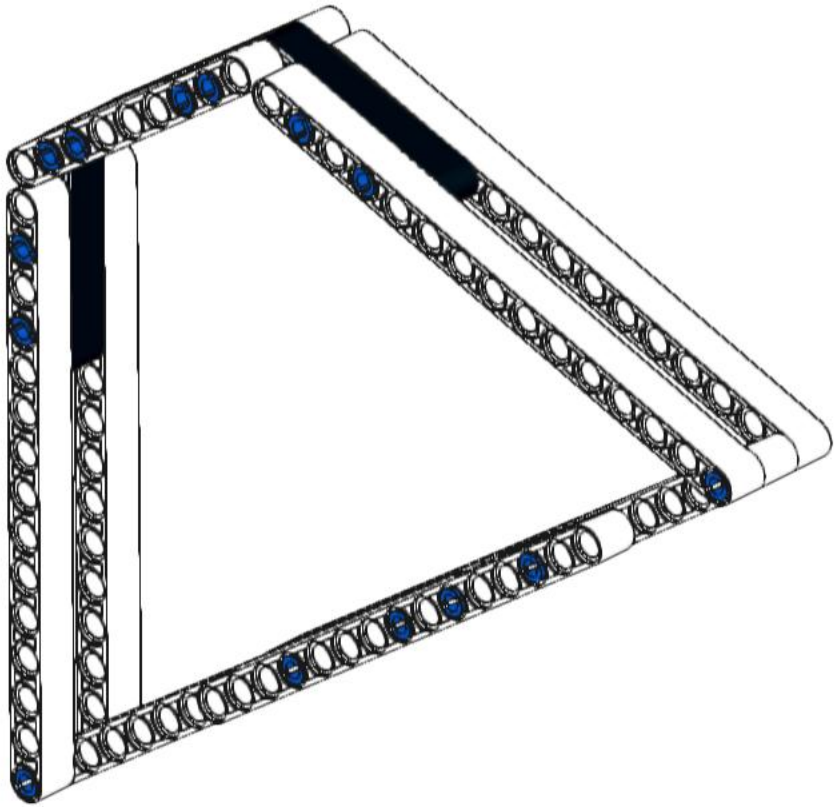
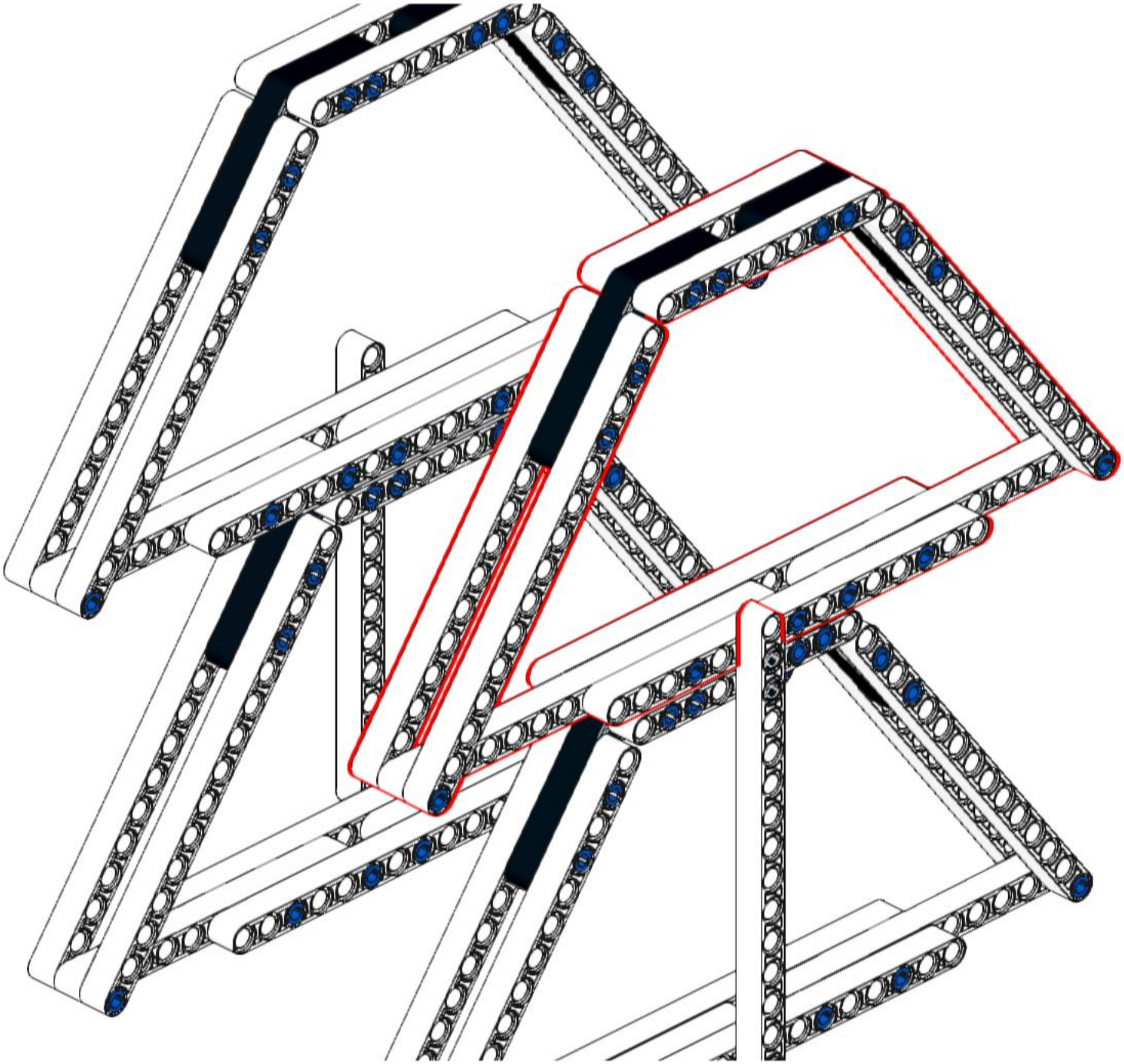
18