1

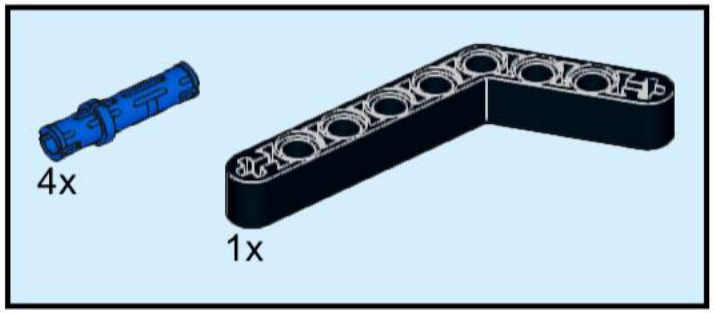

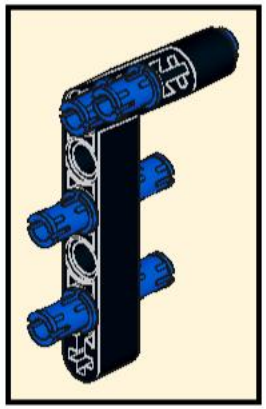

2x

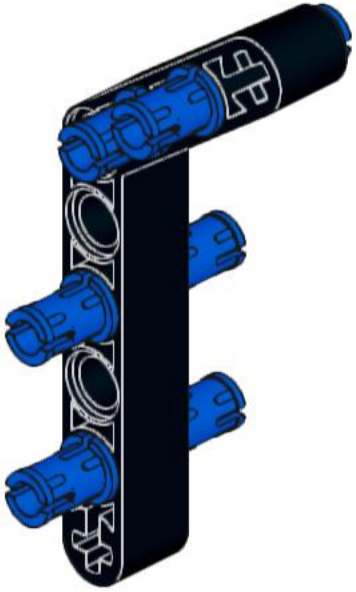

2

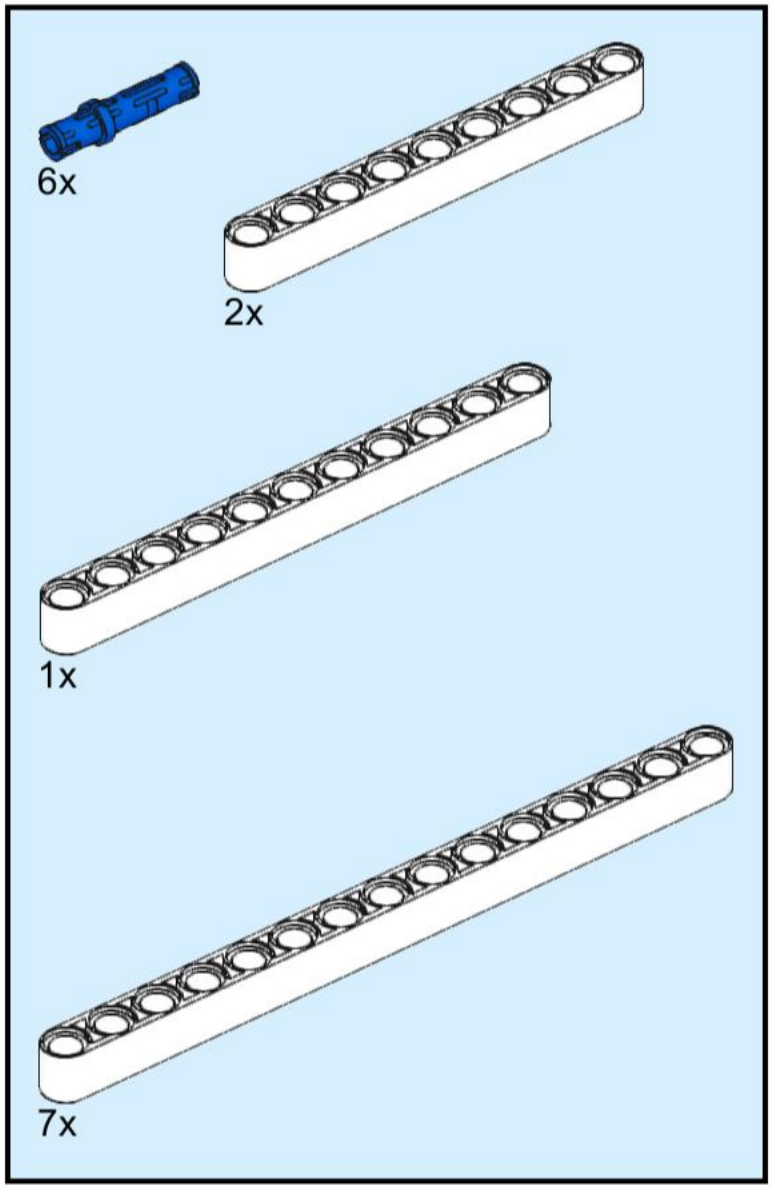

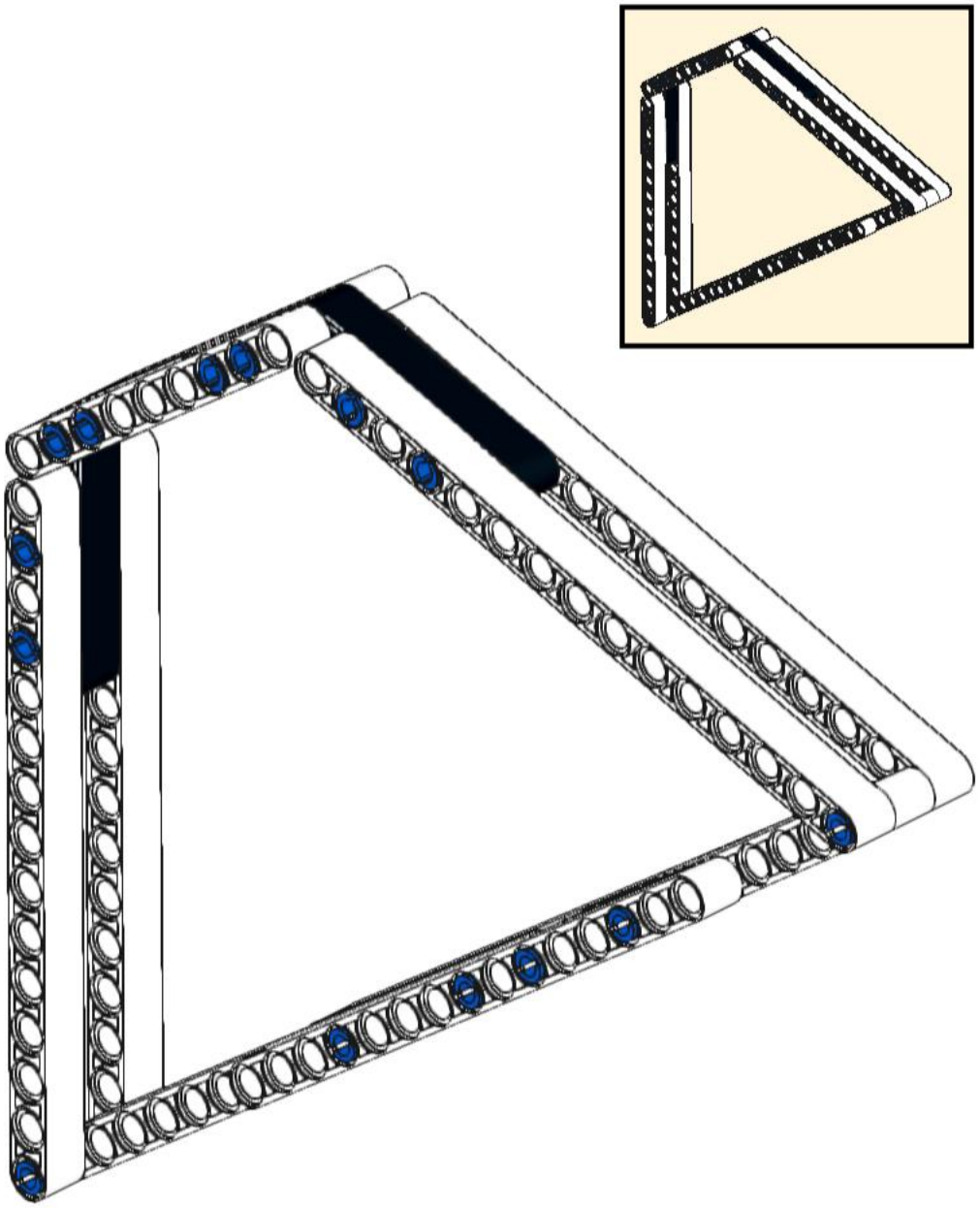

3

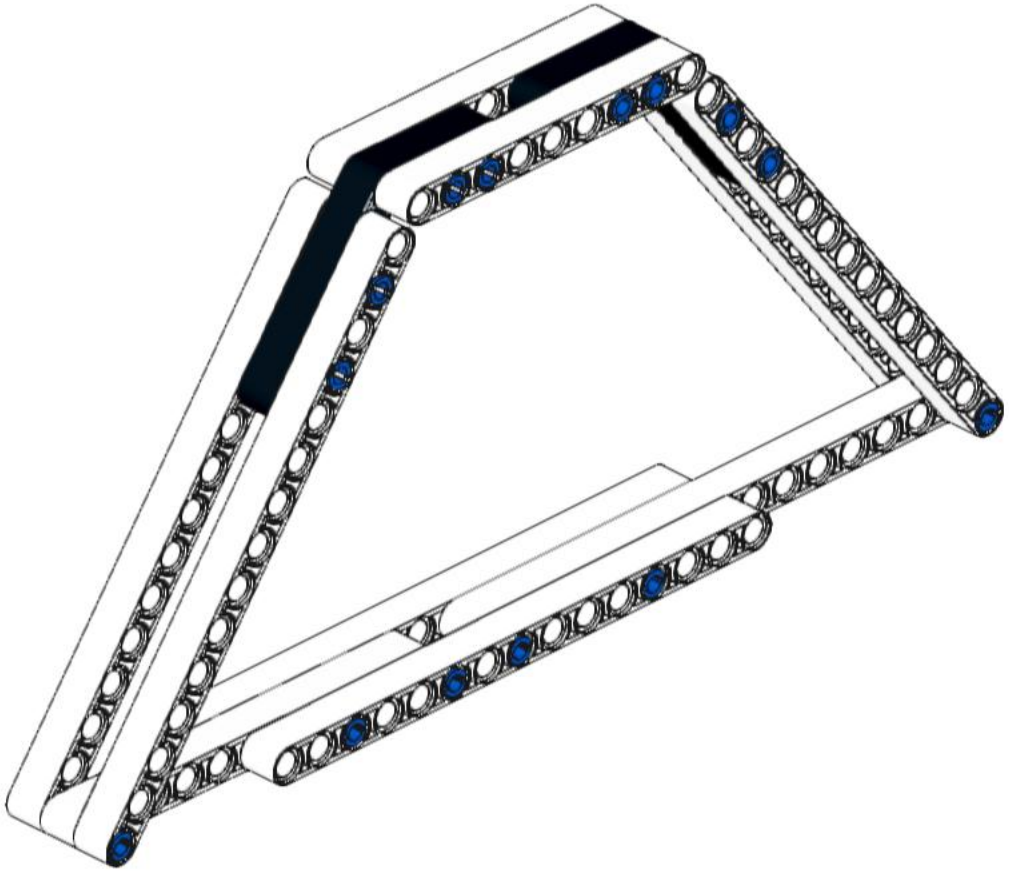

4

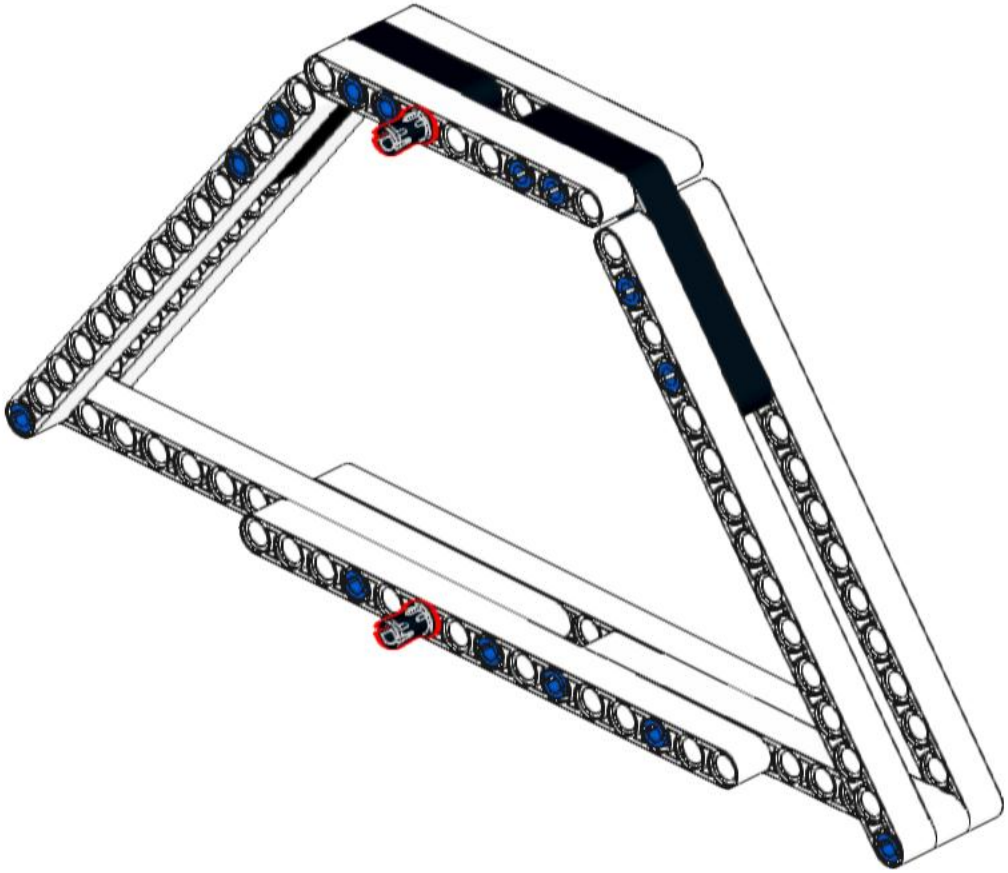

5

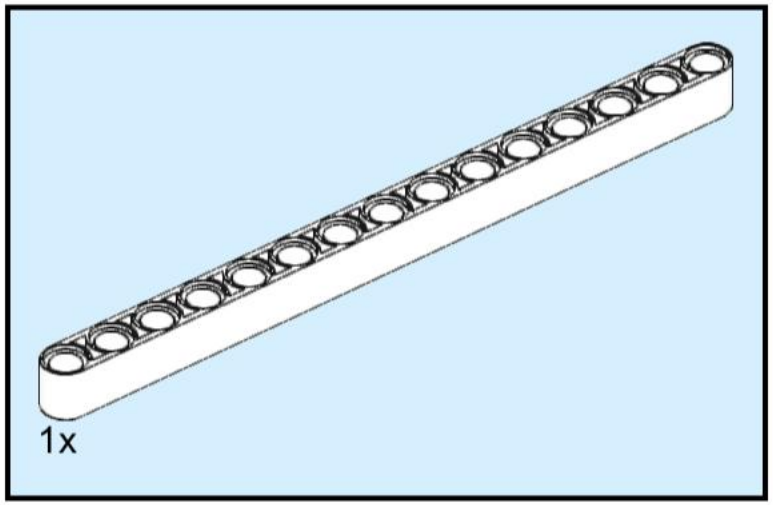

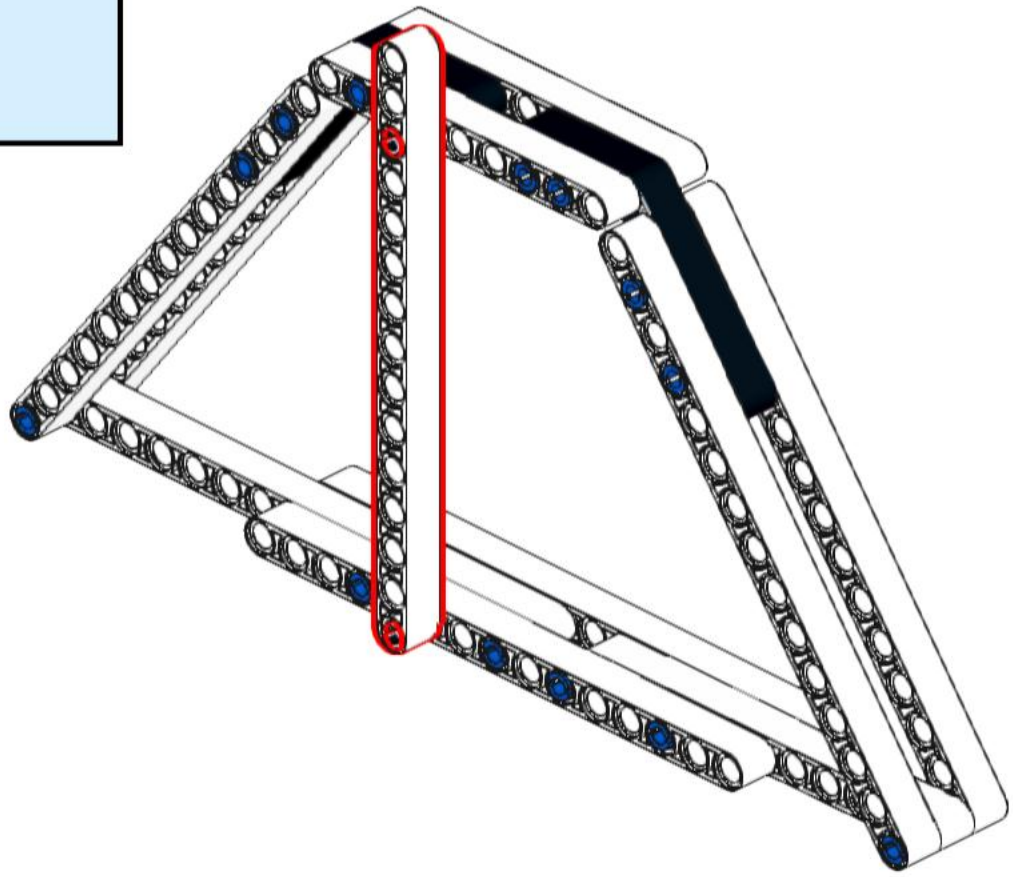

6

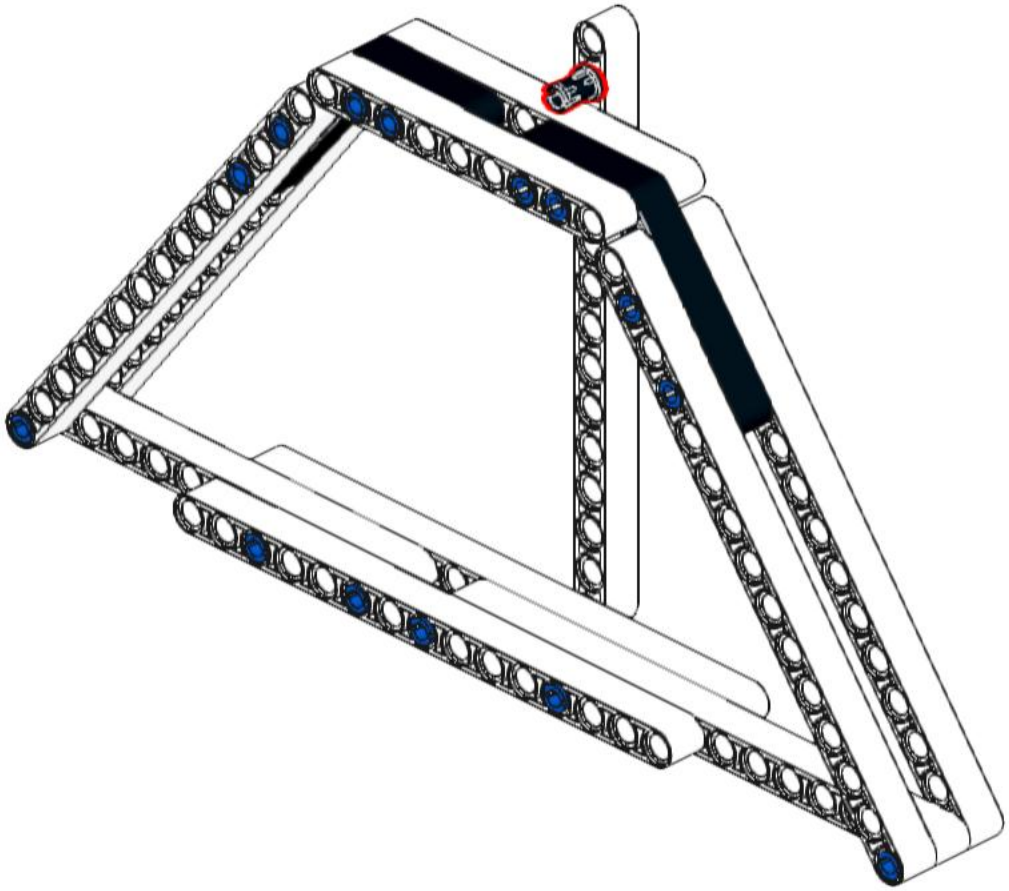

7

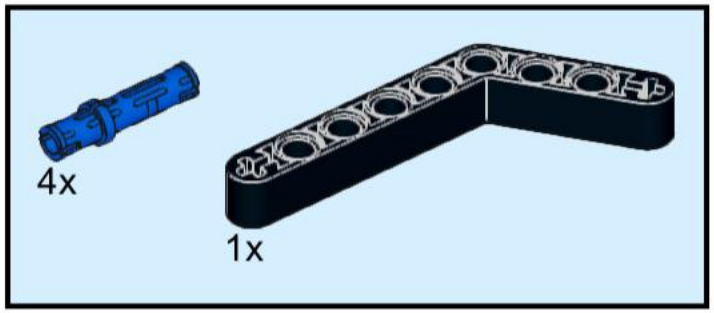

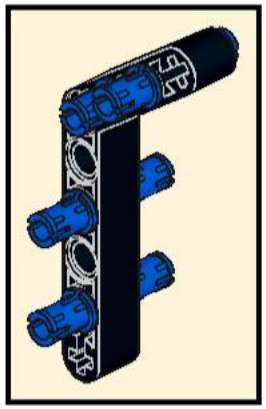

2x

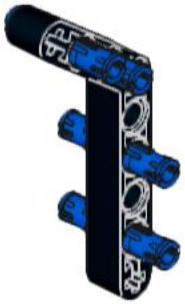

8

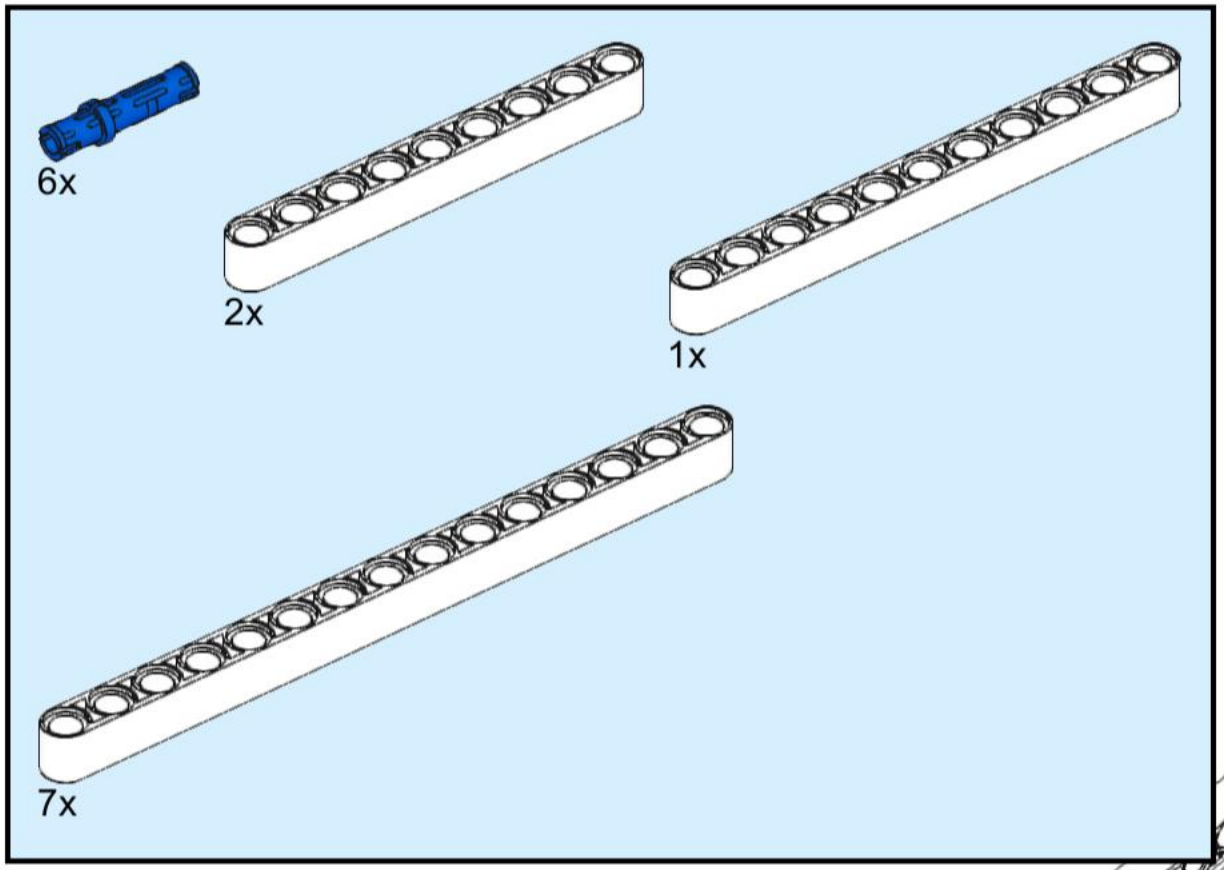

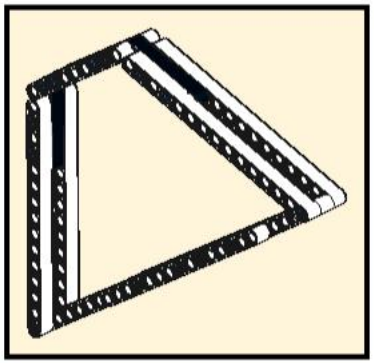

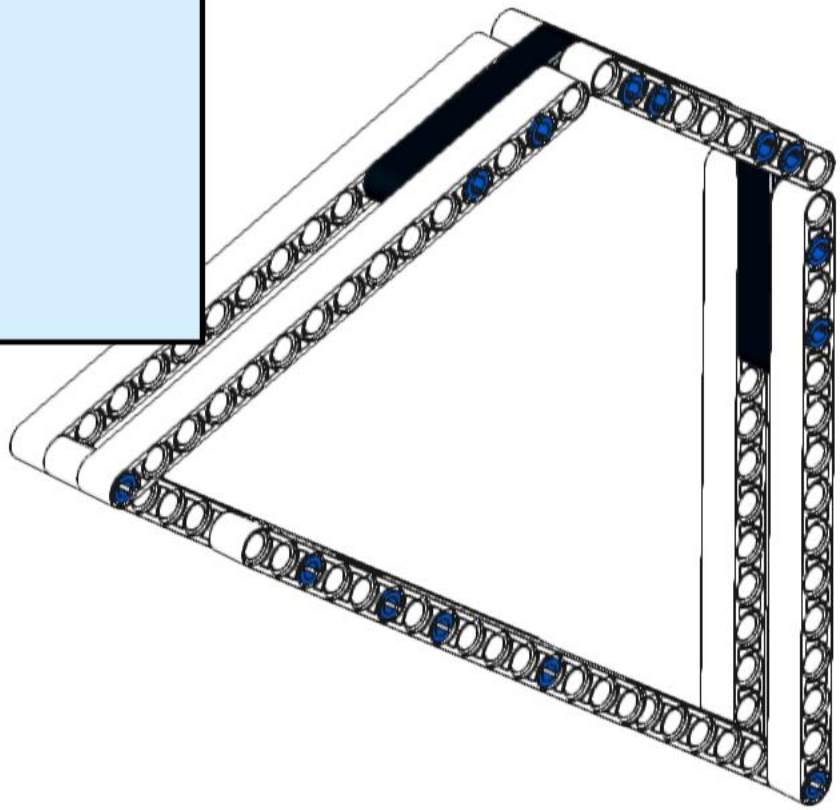

9

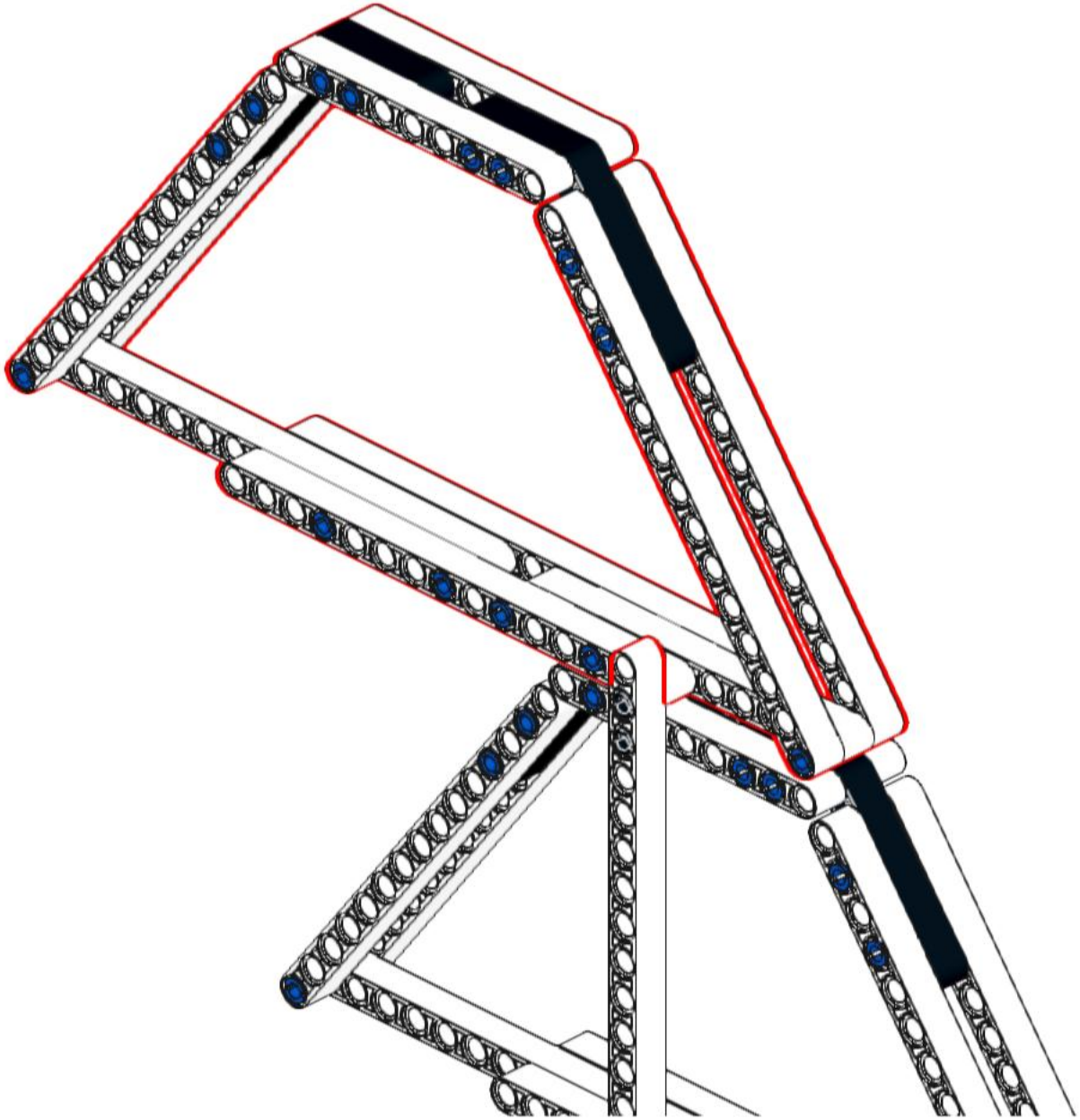

10

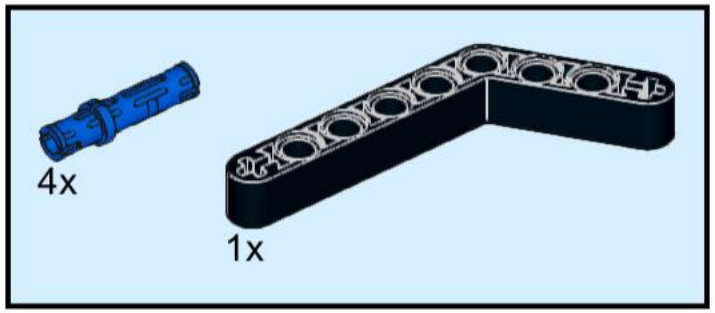

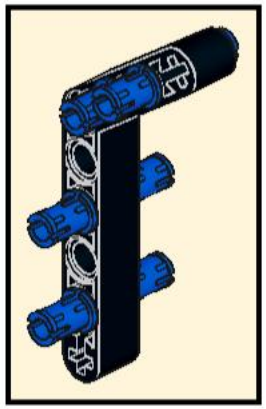

2x

11

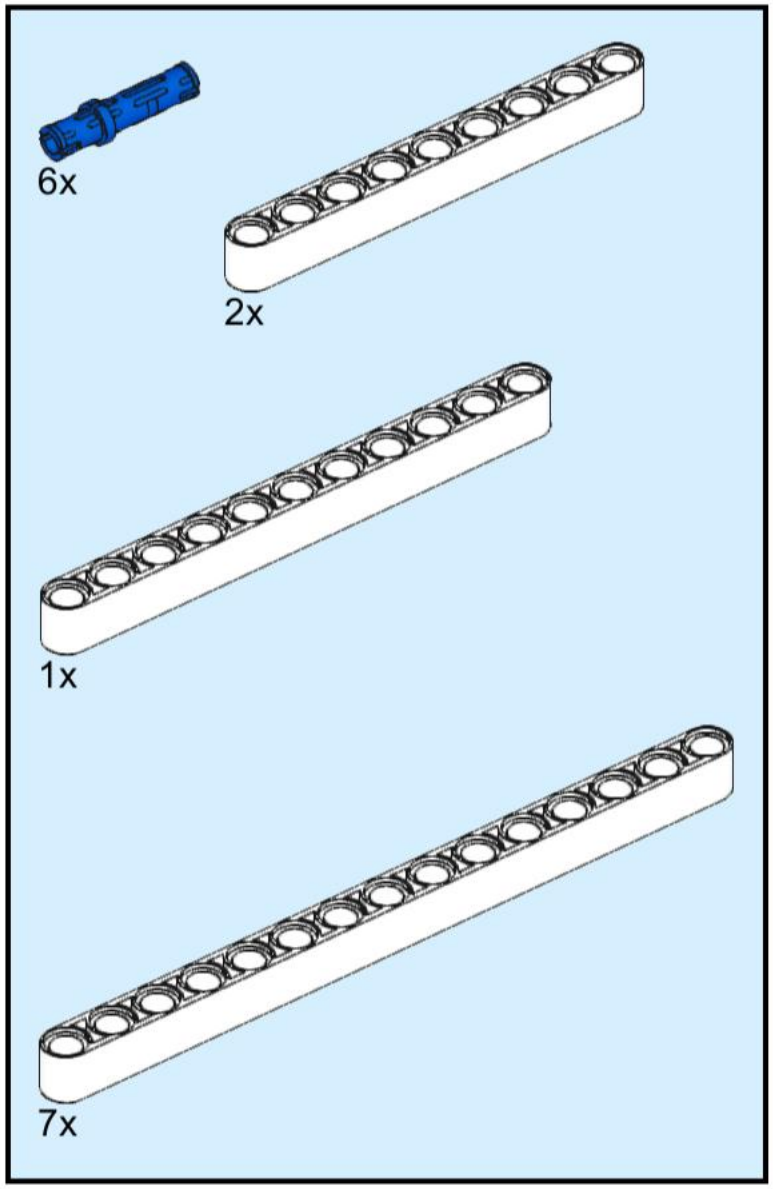

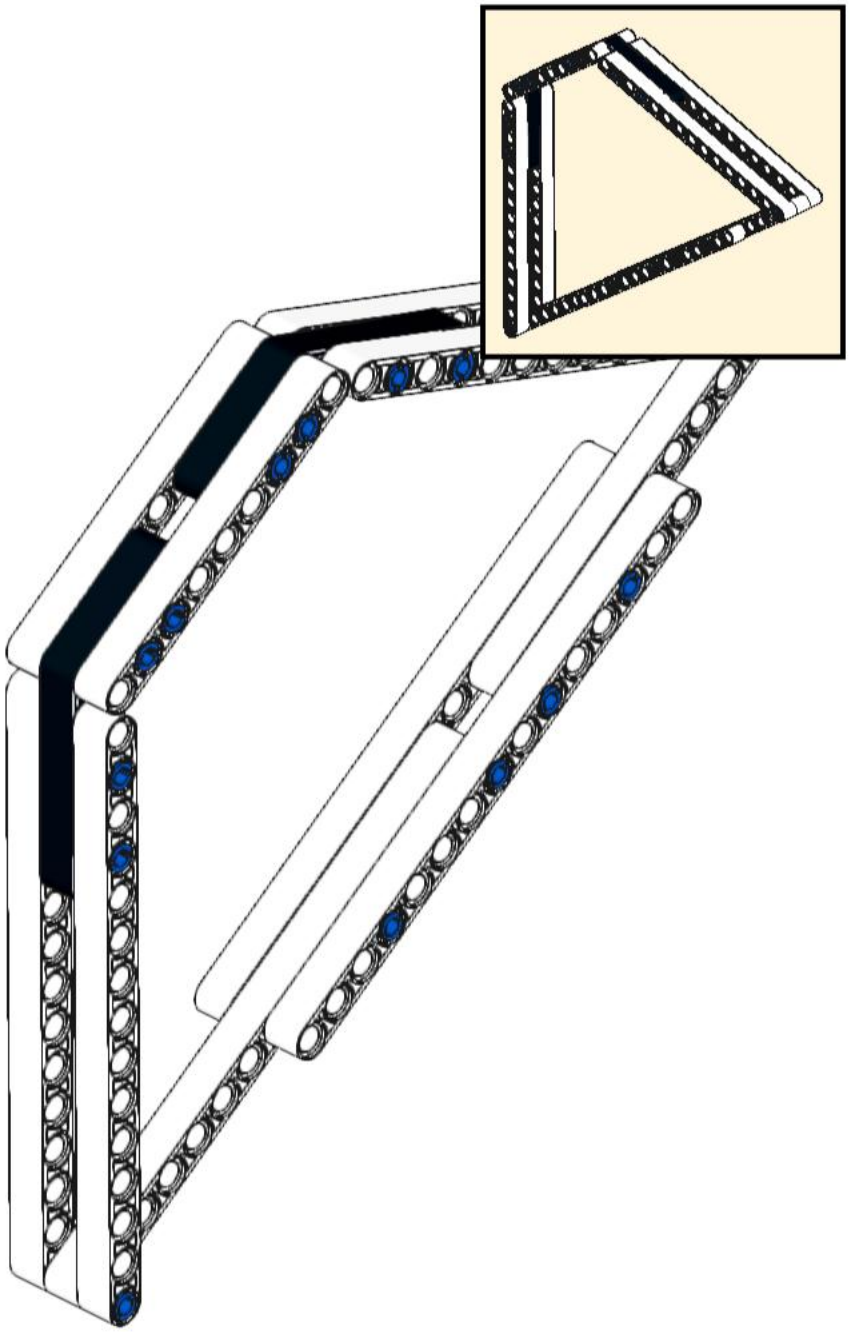

12

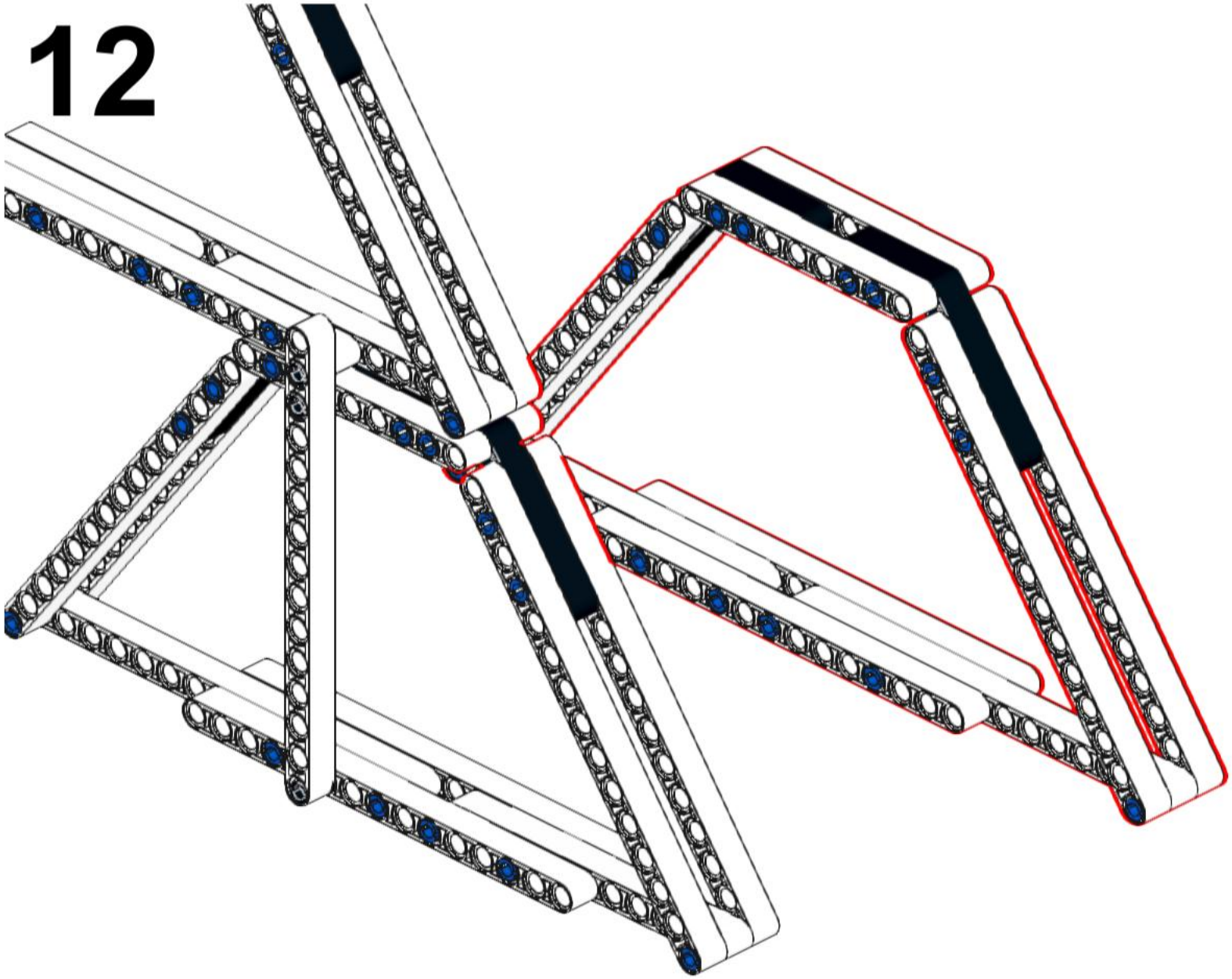

13

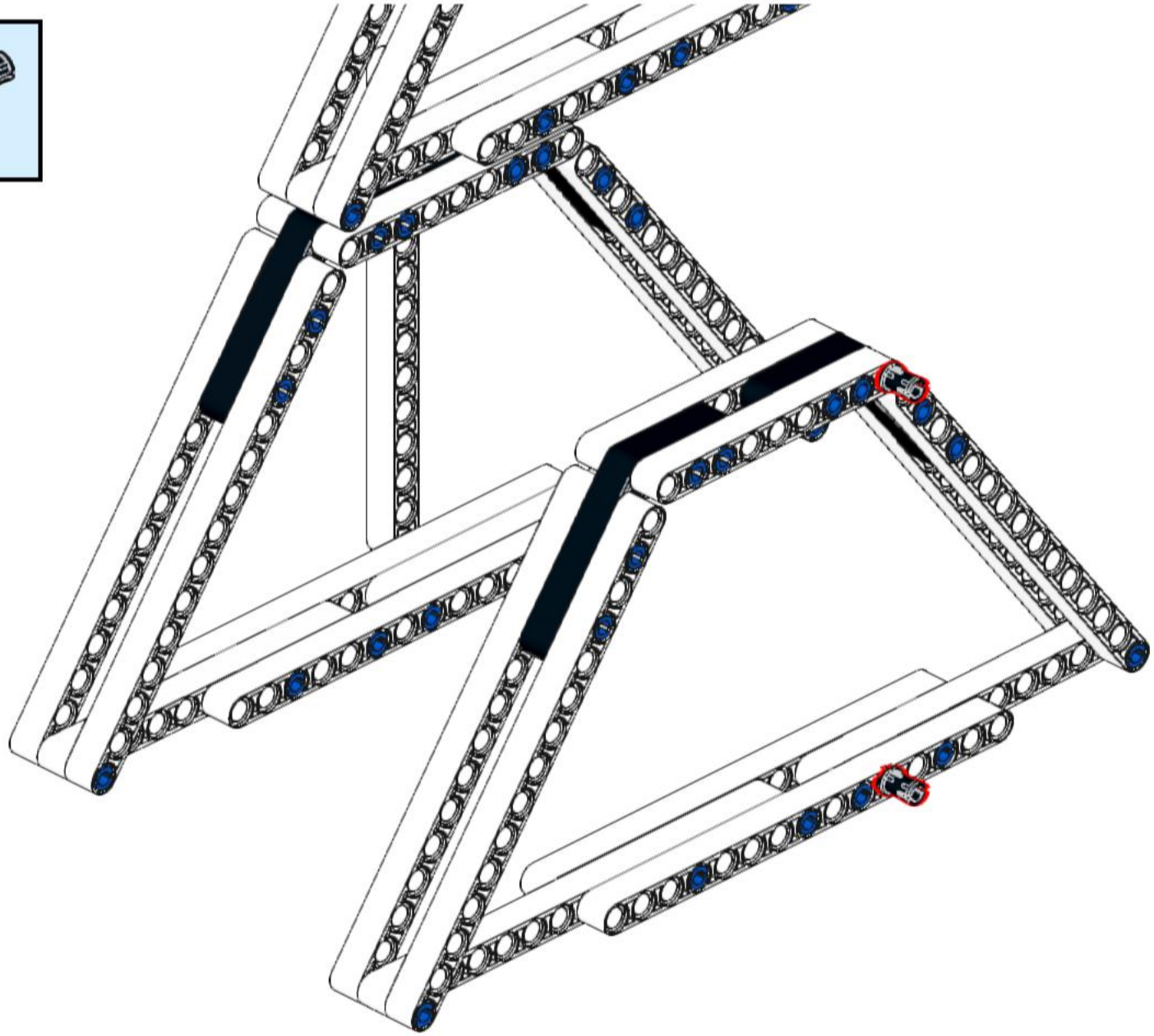

14

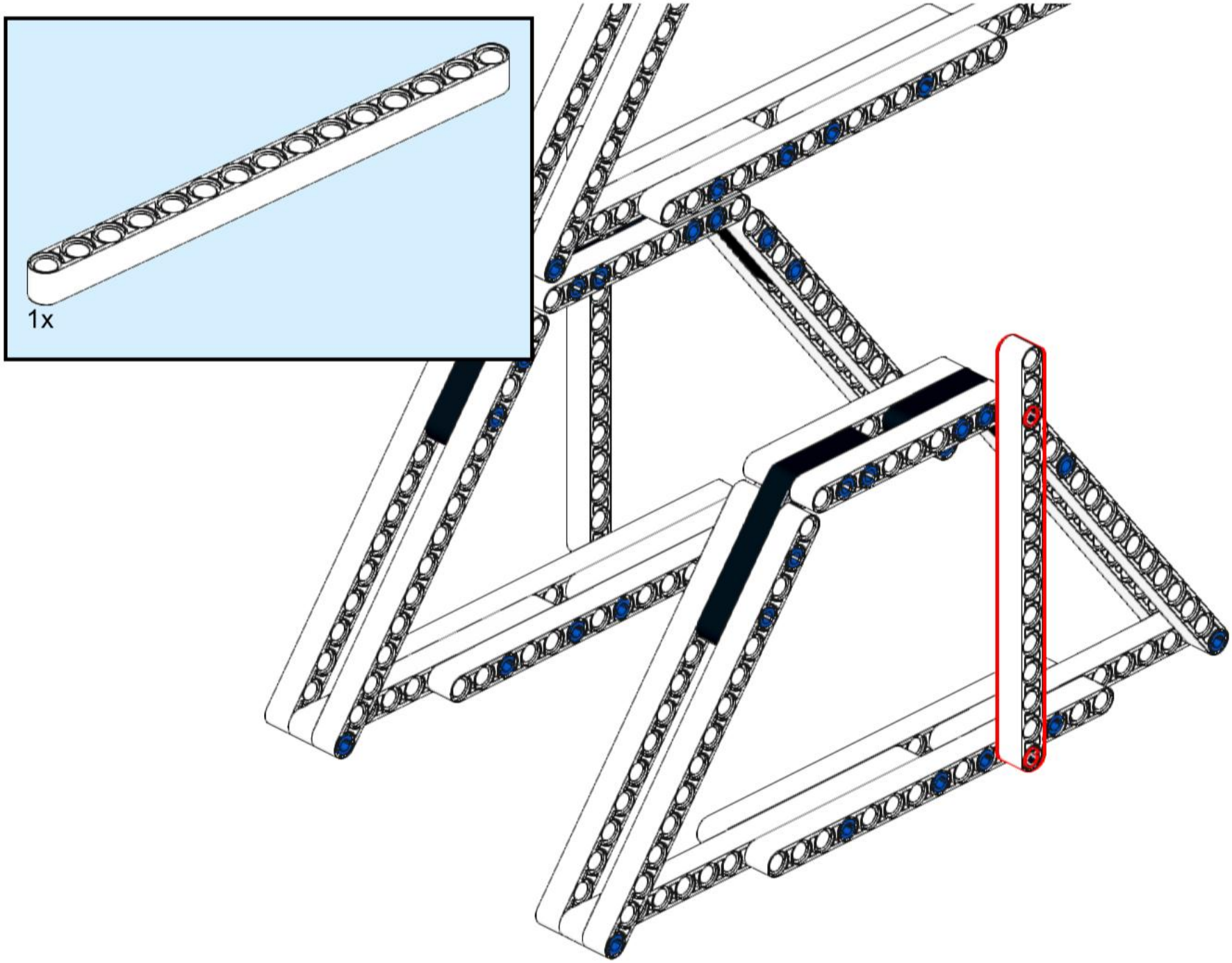

15

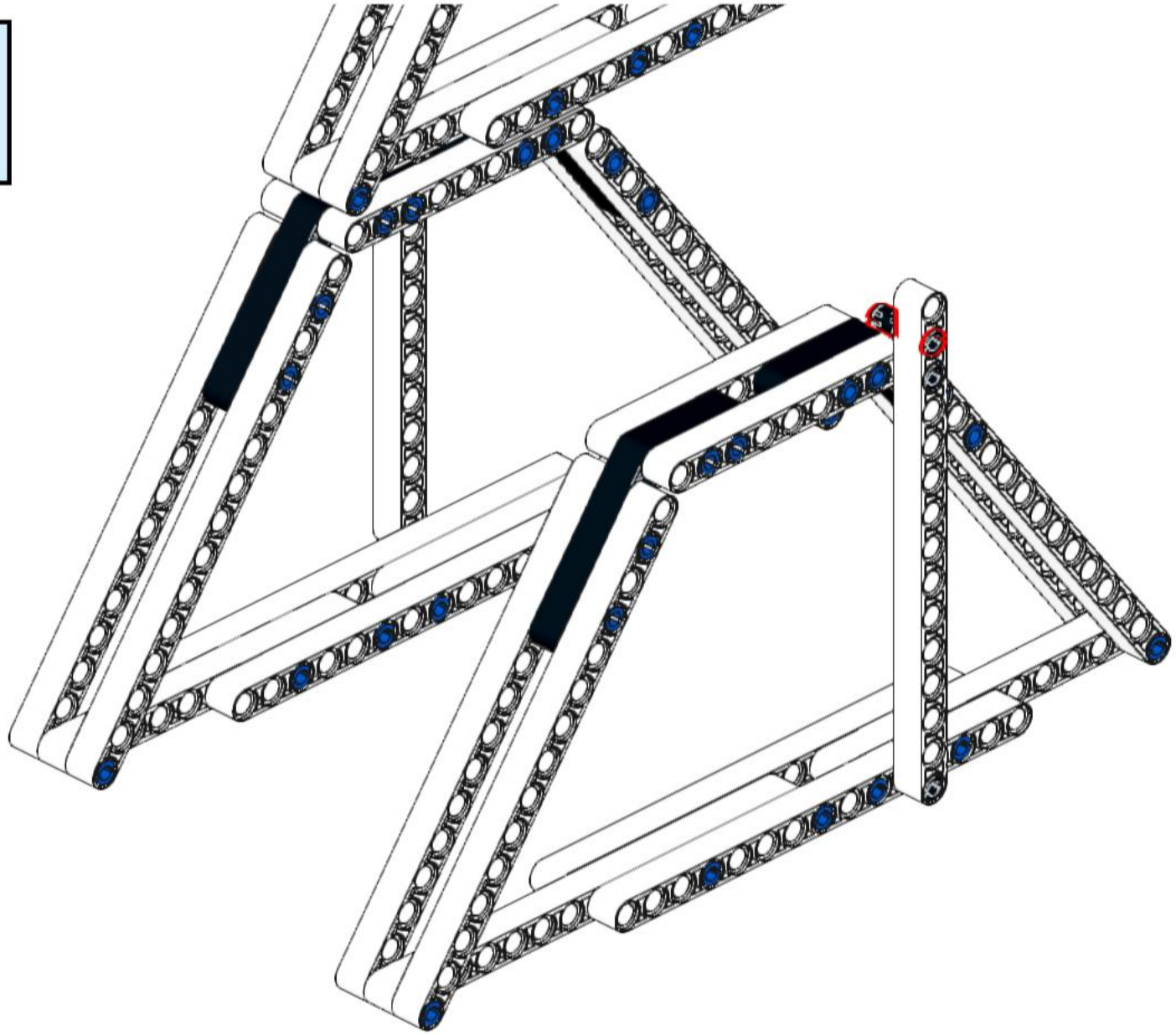

16

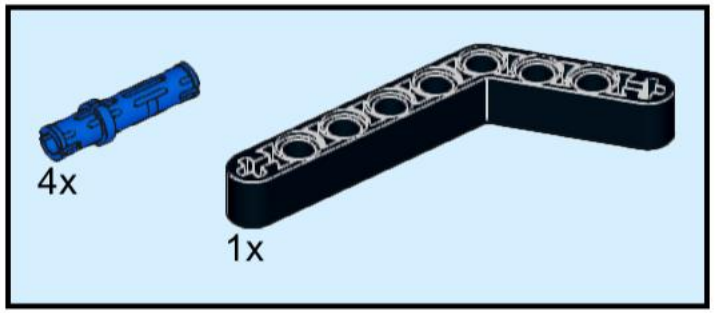

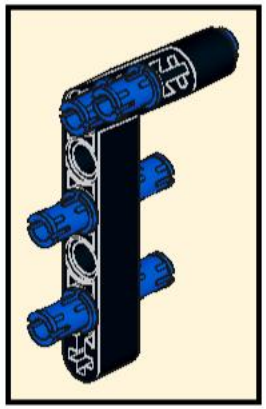

2x

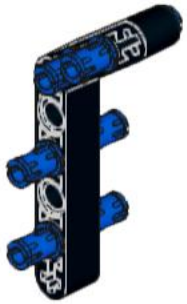

17

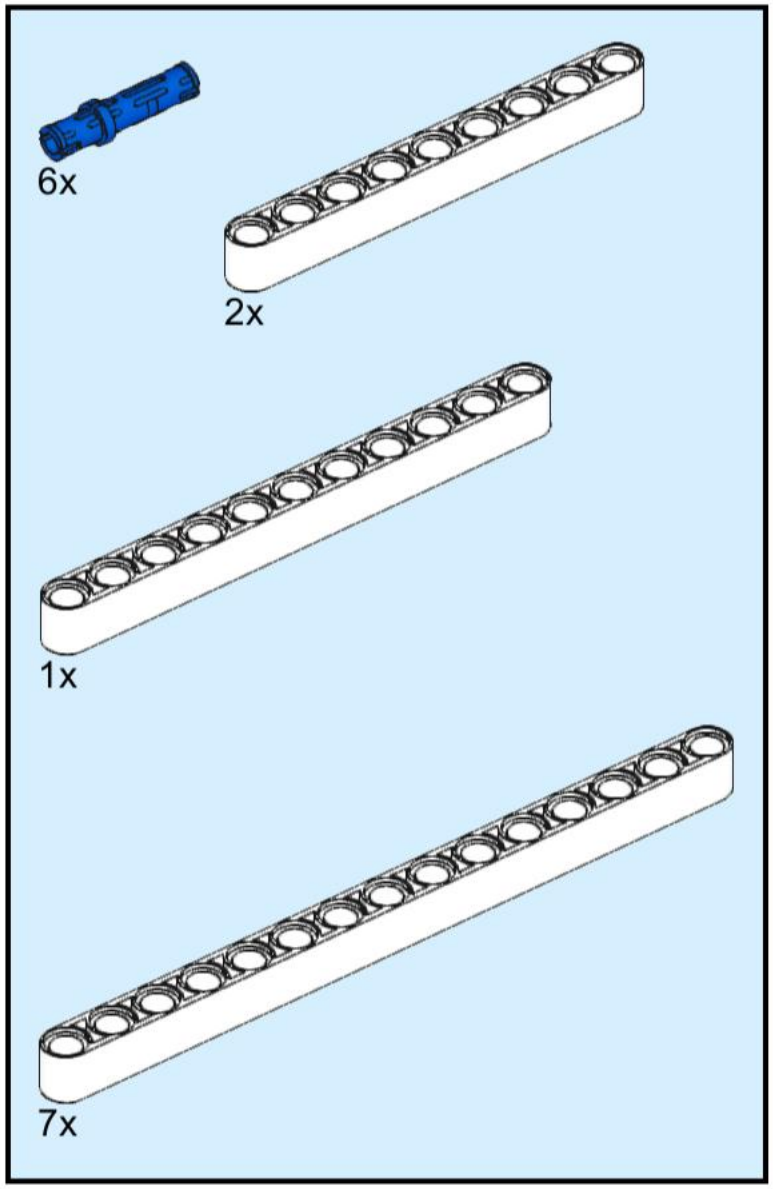

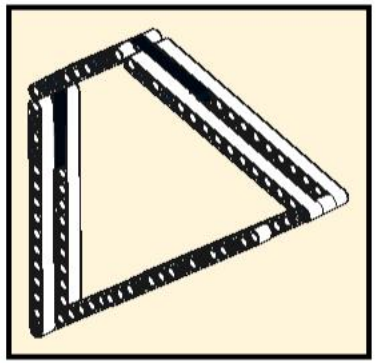

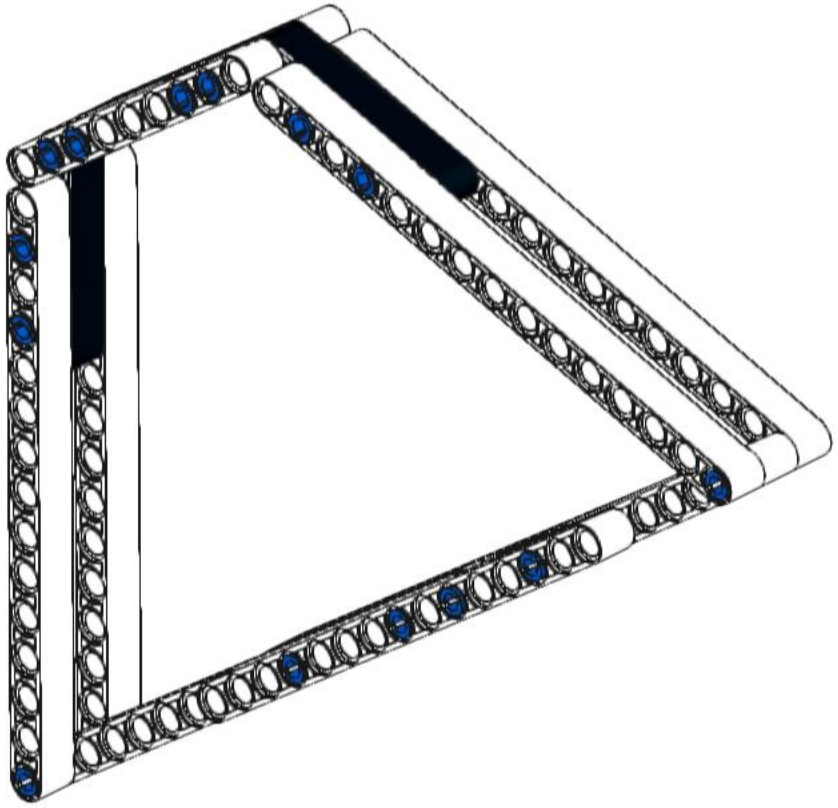
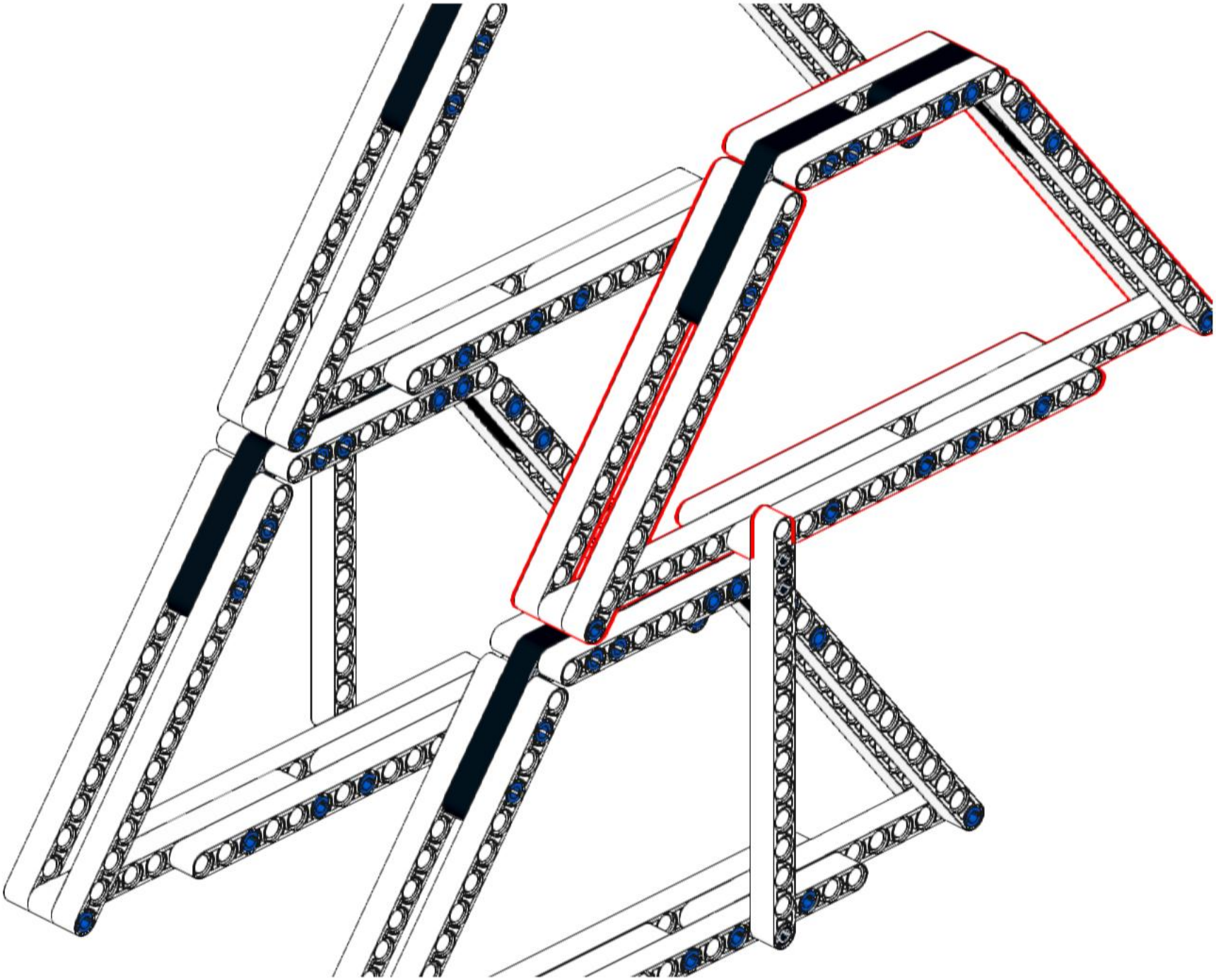
18