1

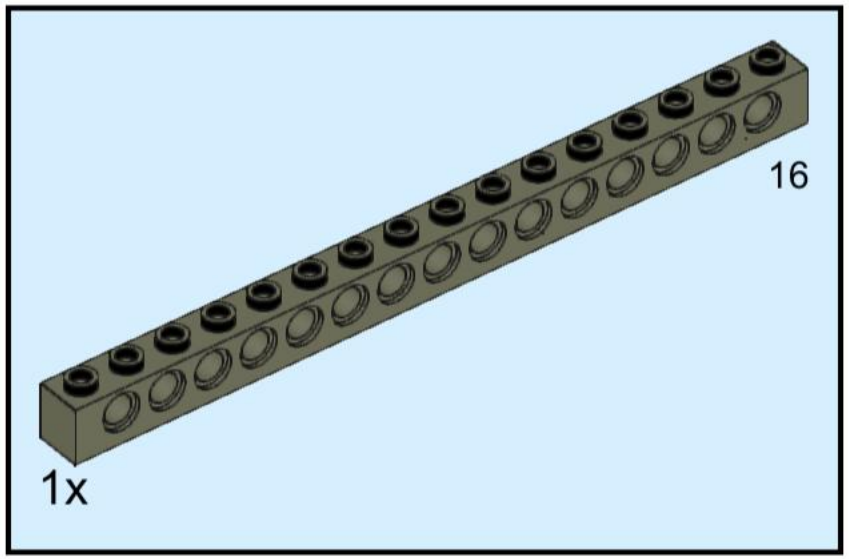

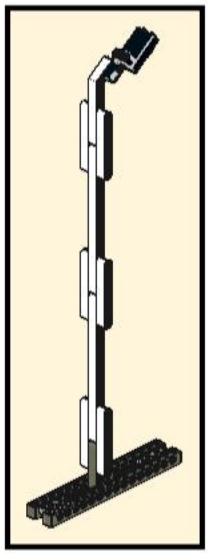

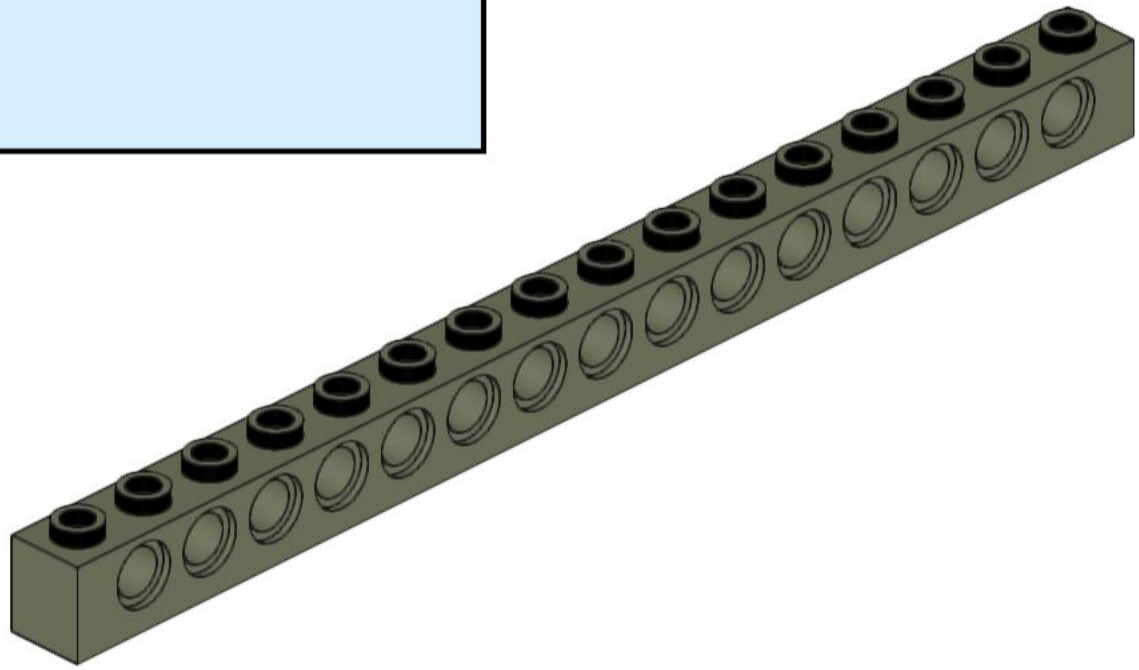

2

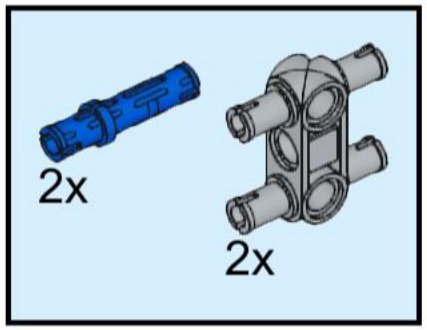

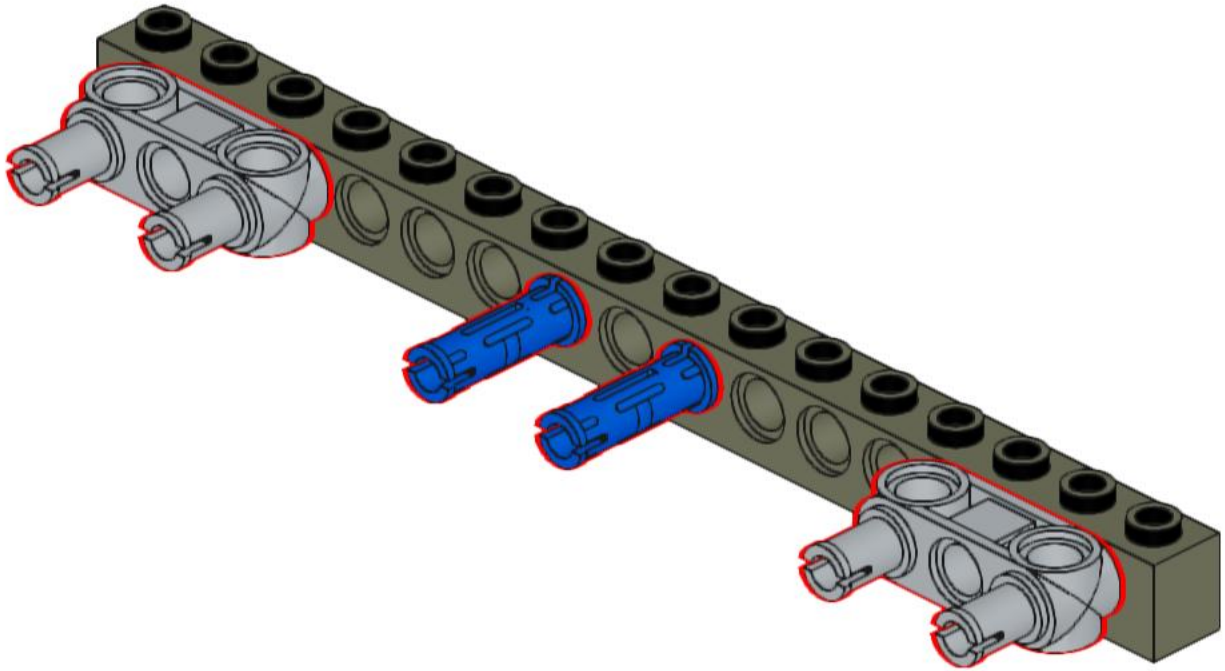

3

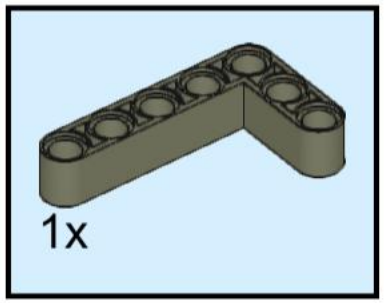

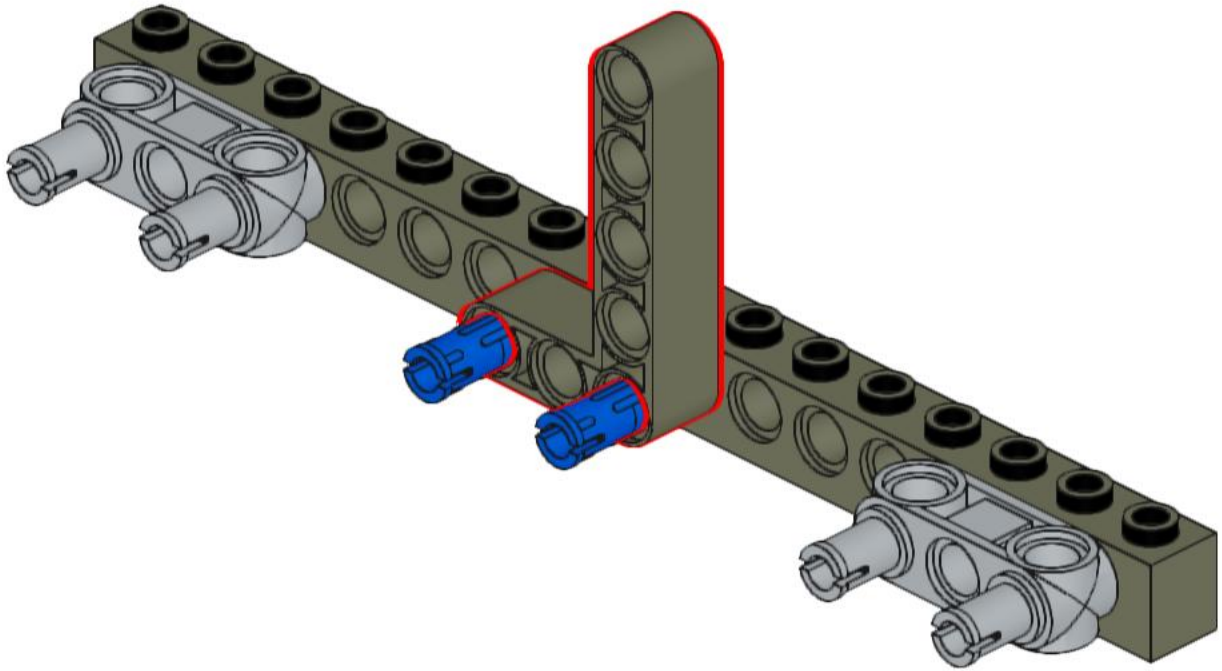

4

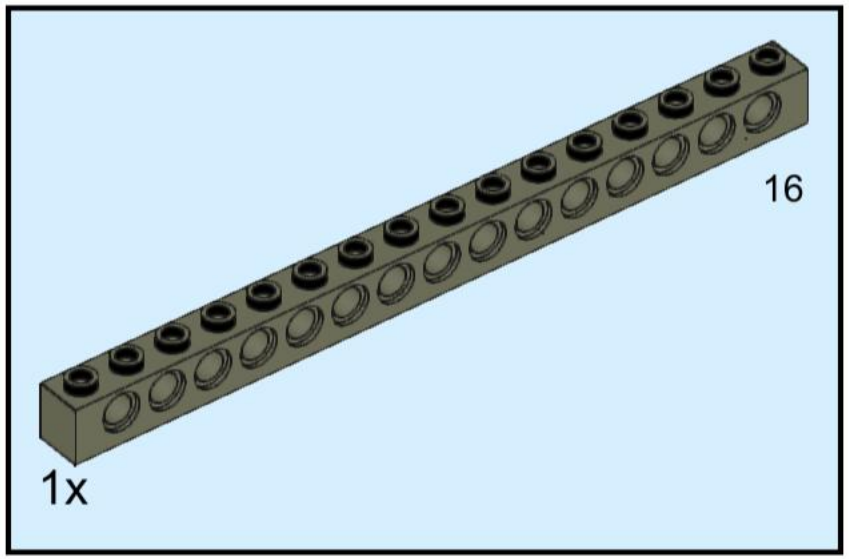

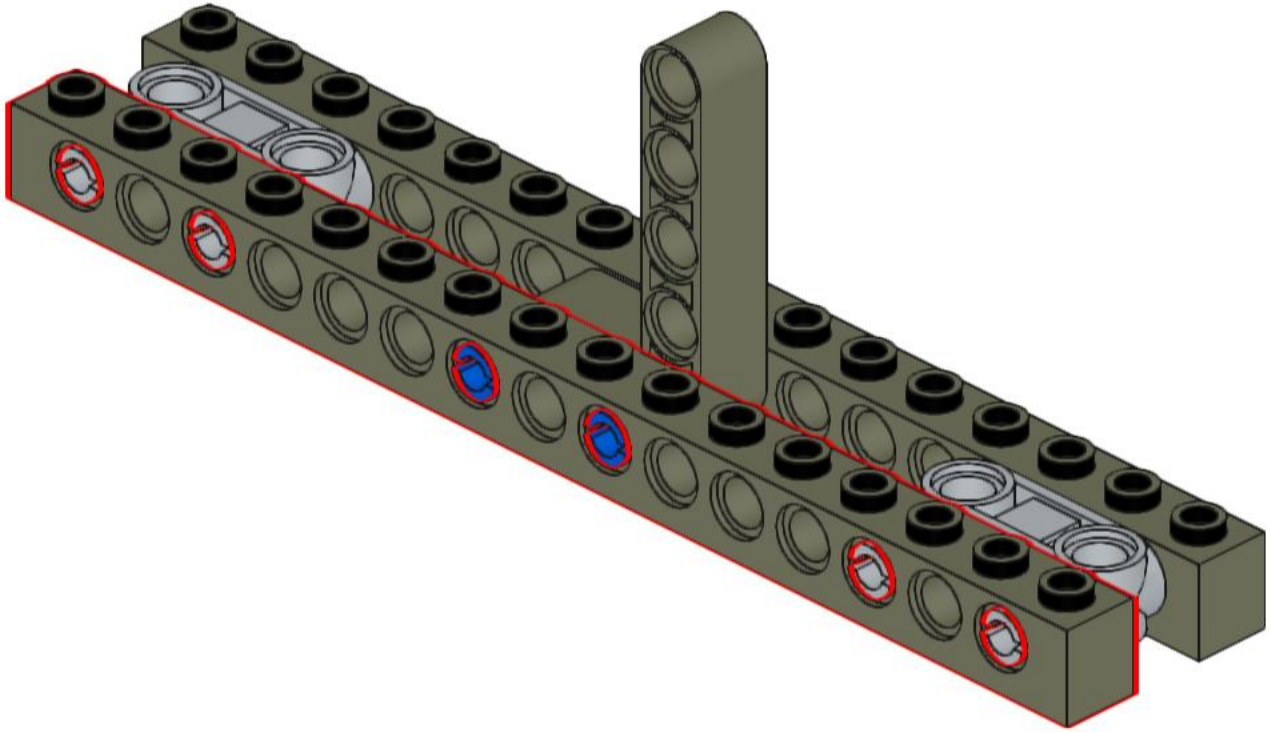

5

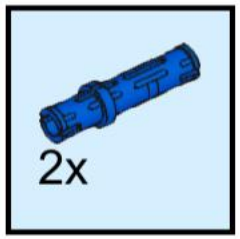

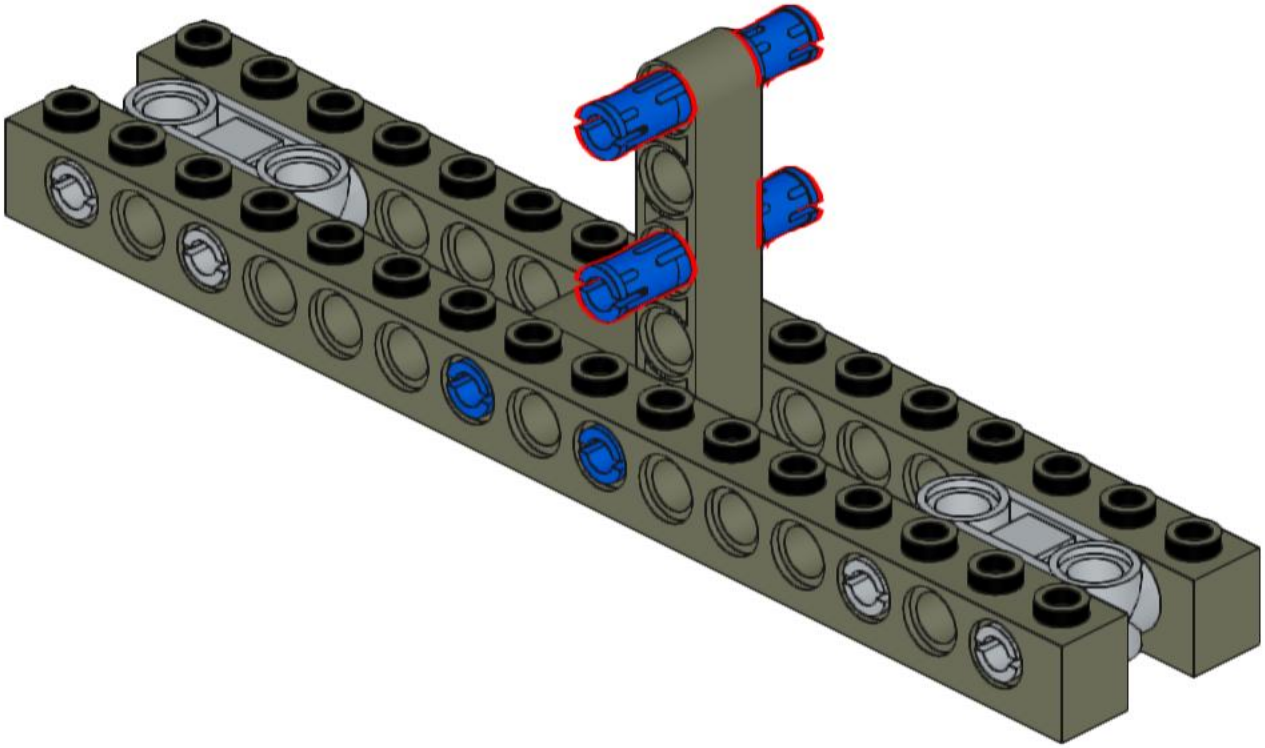

6

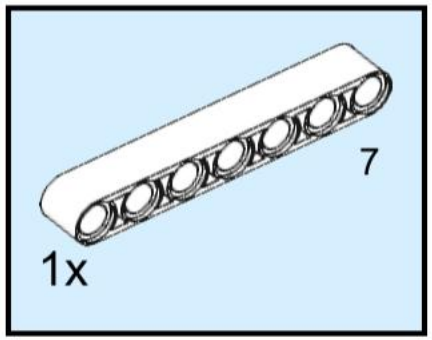

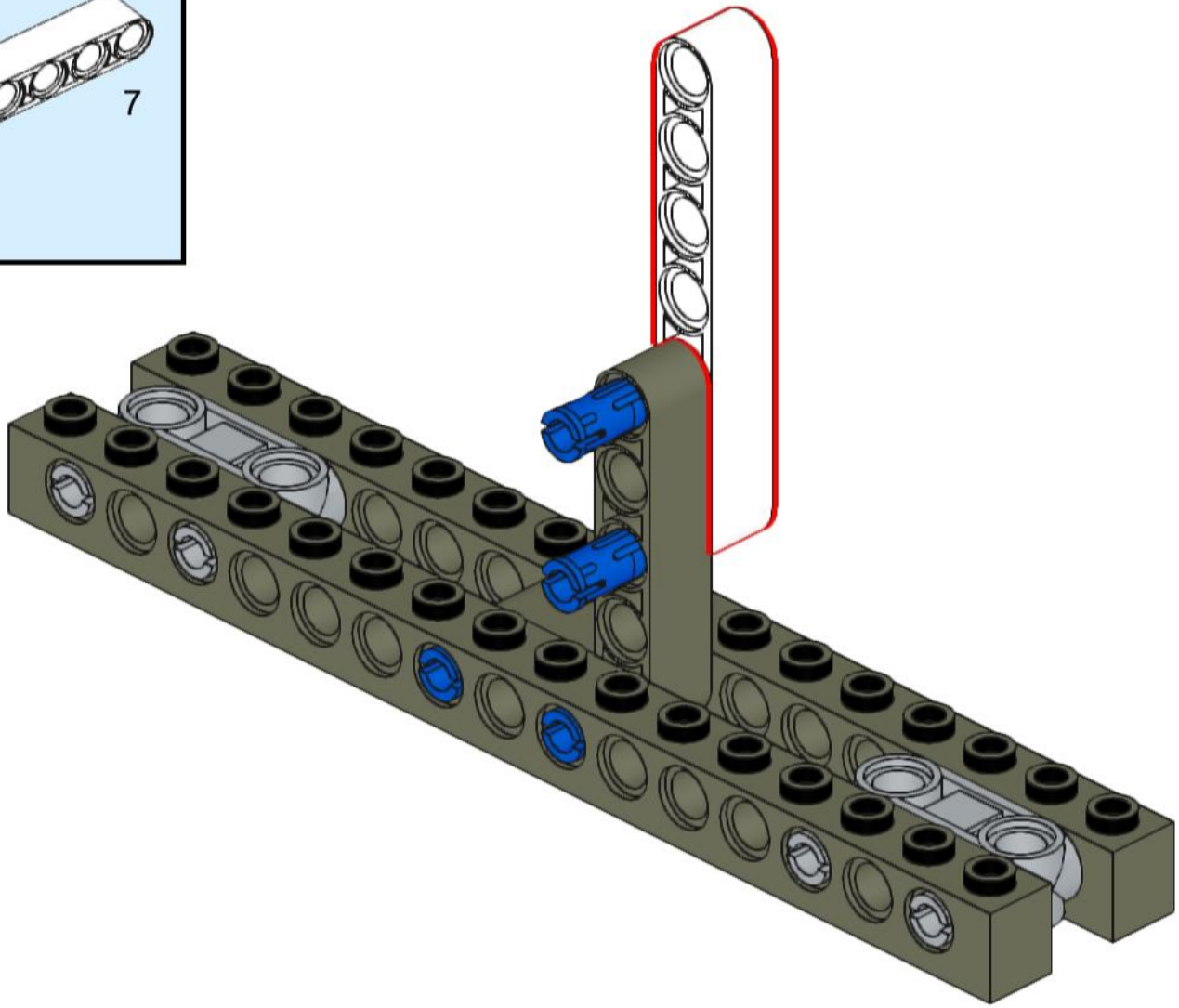

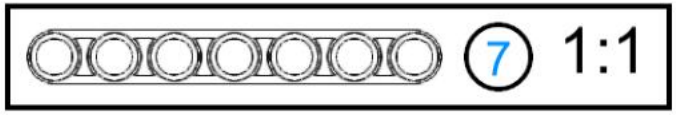

7

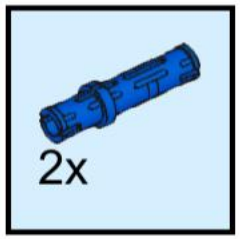

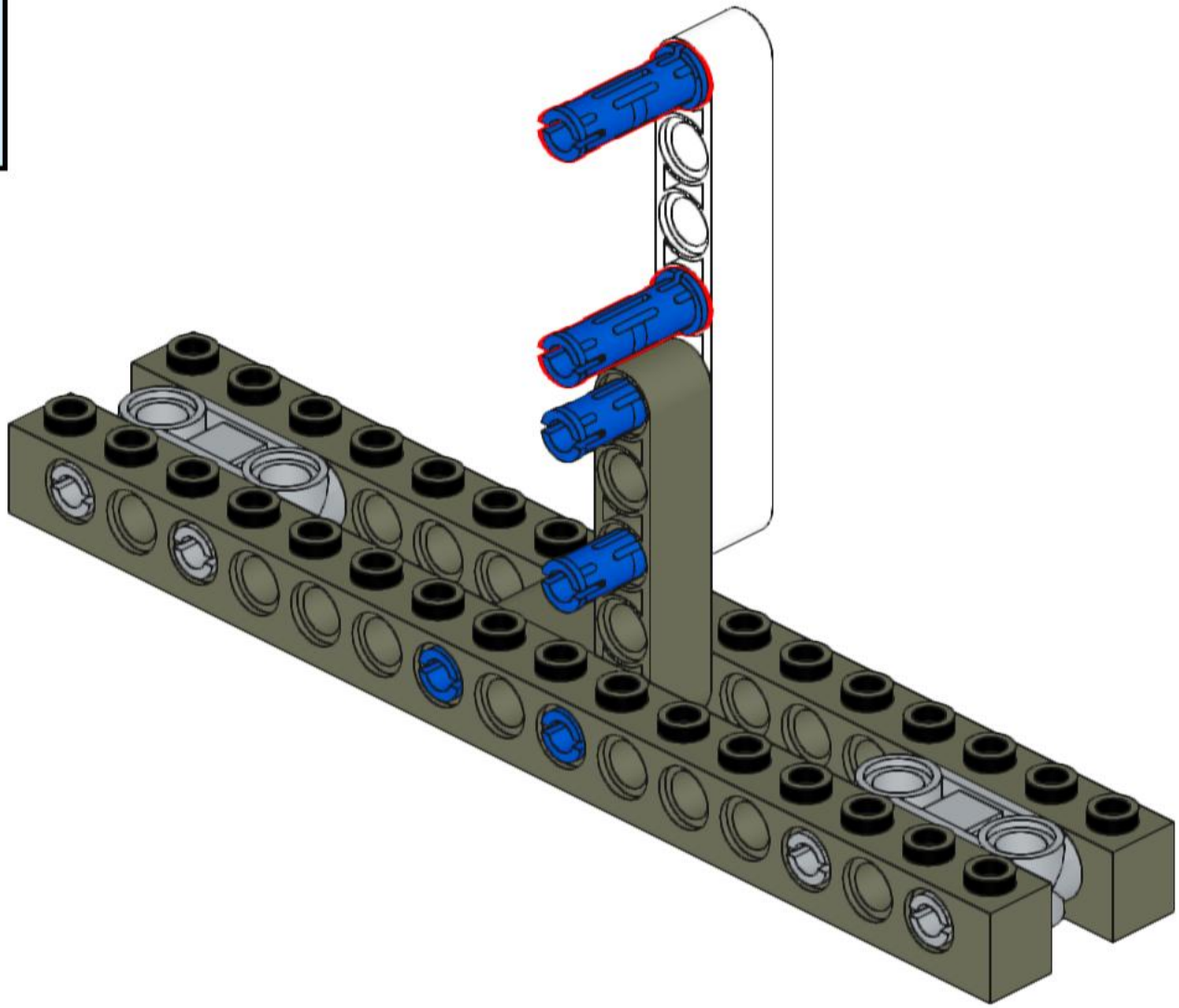

8

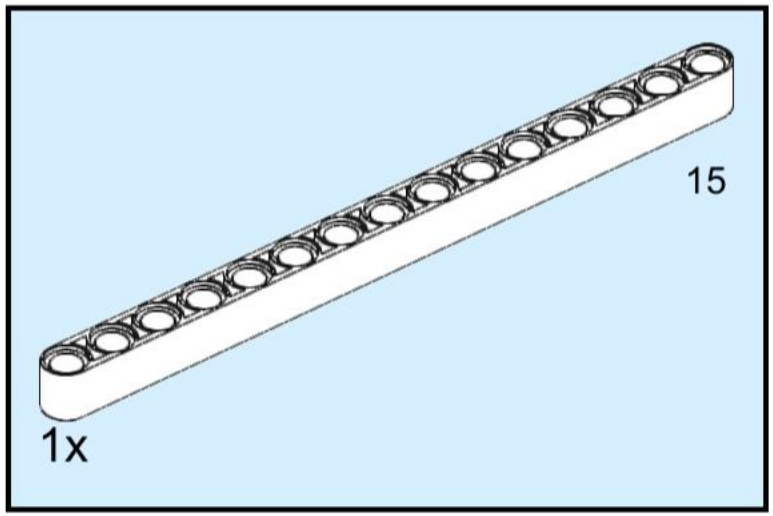

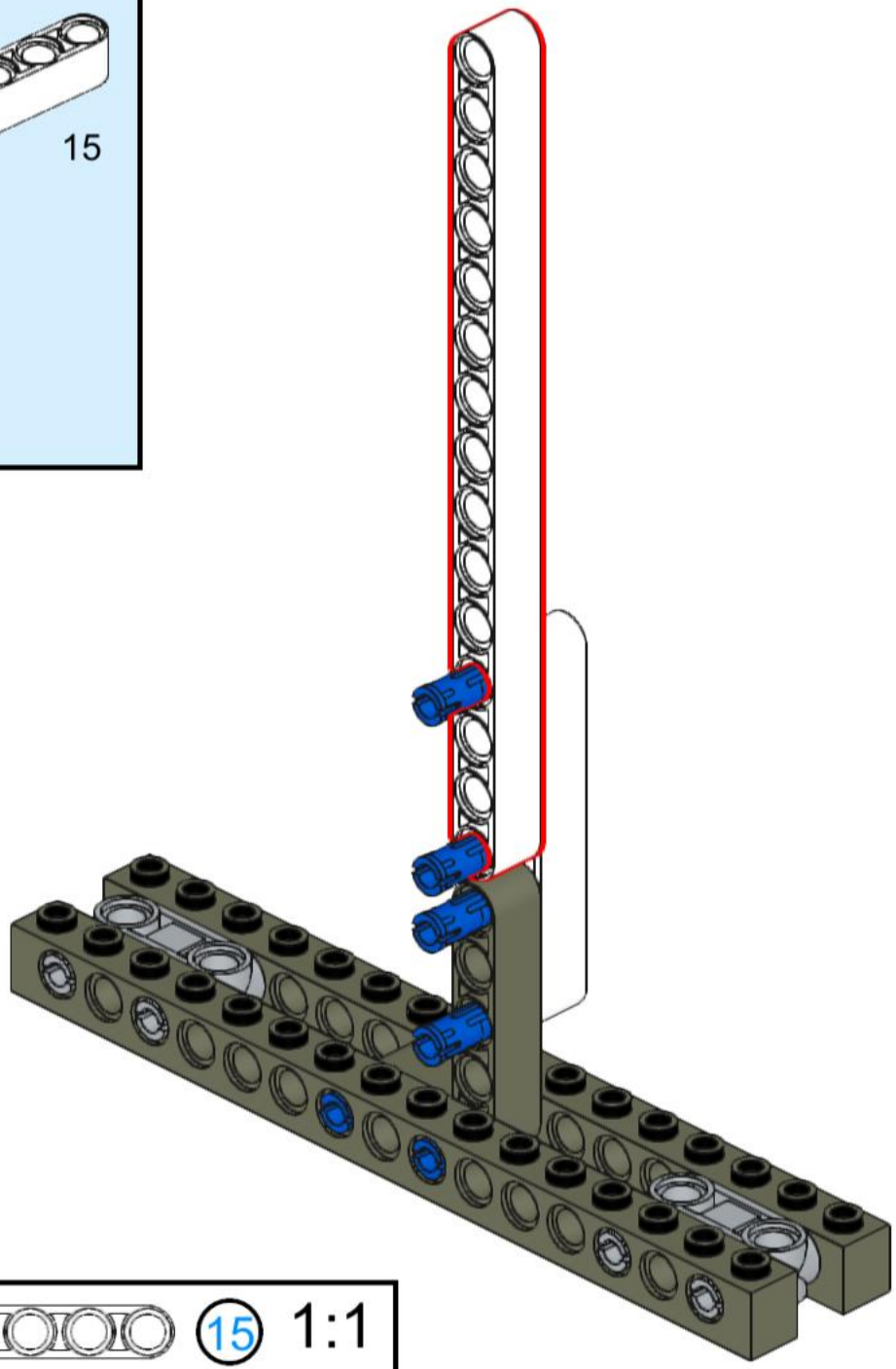

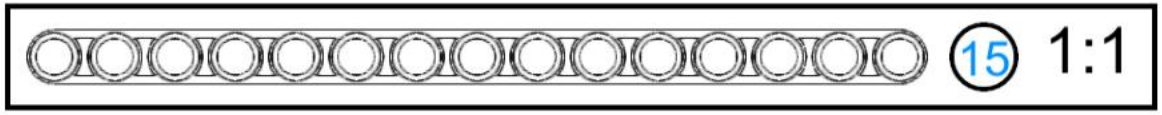

9

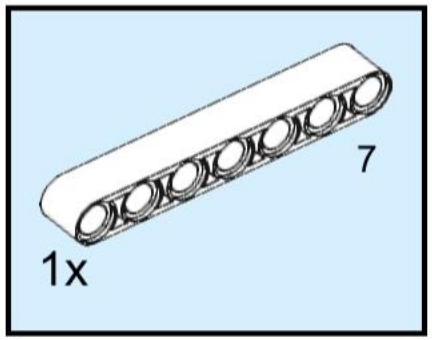

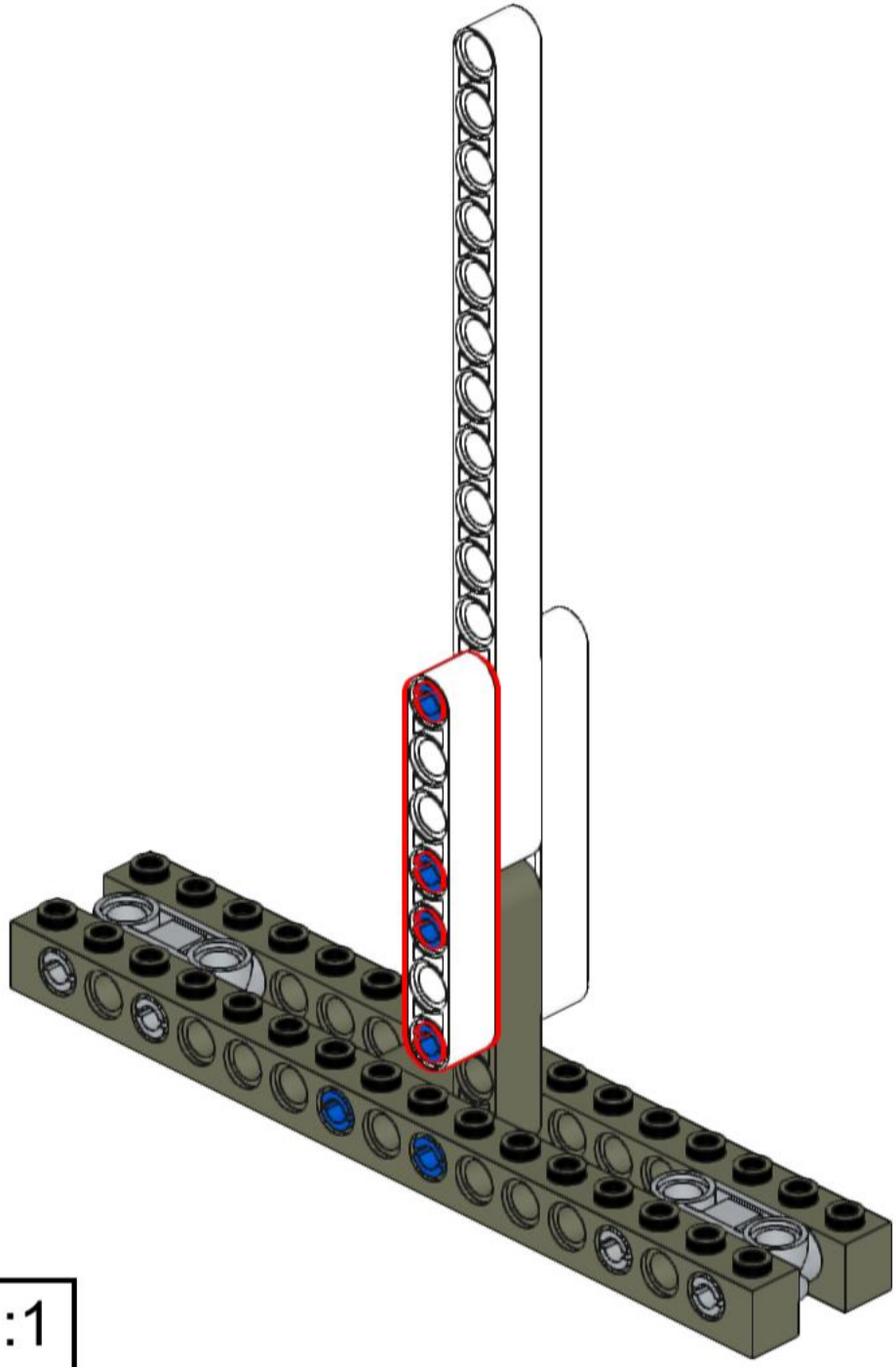

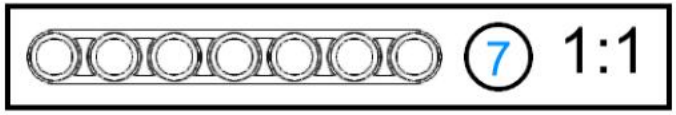

10

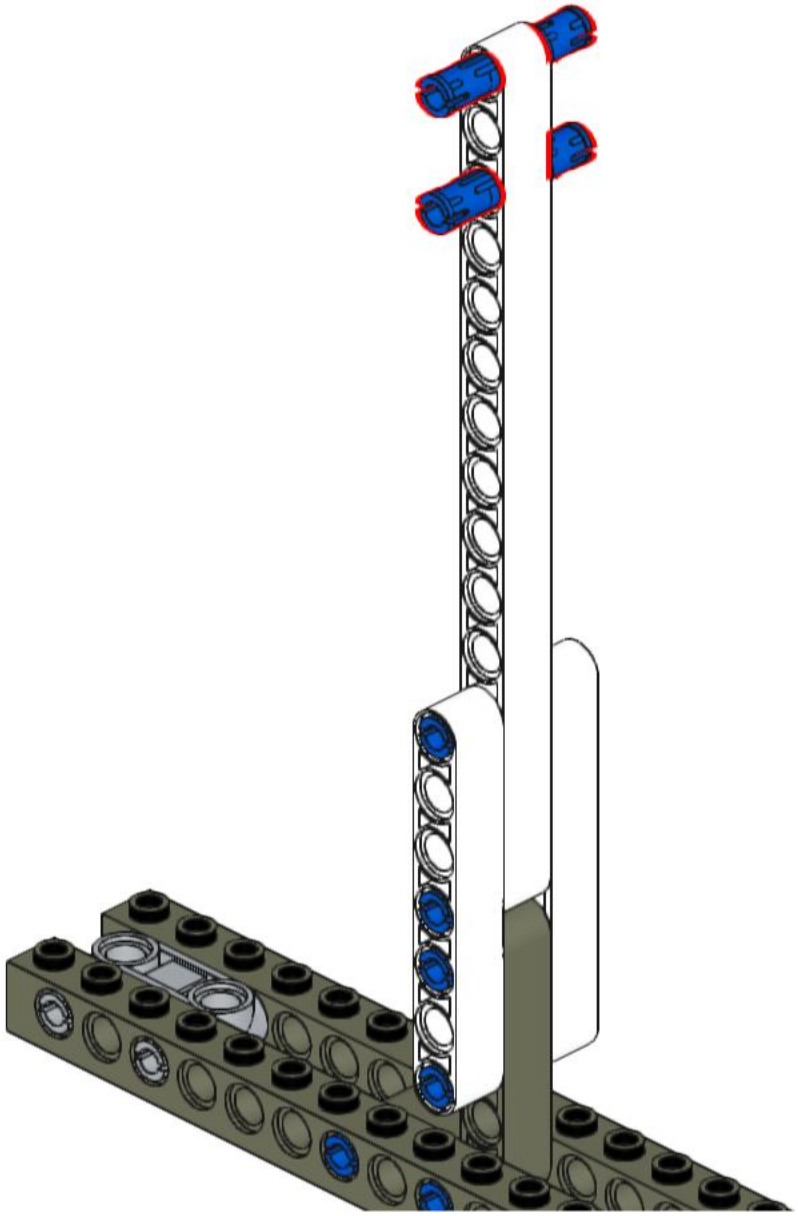

11

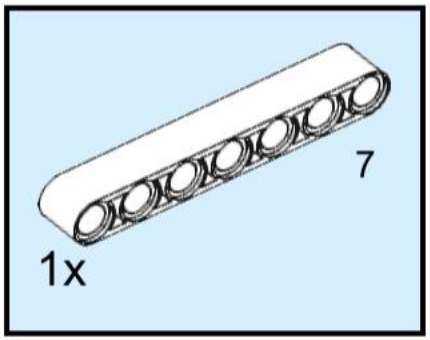

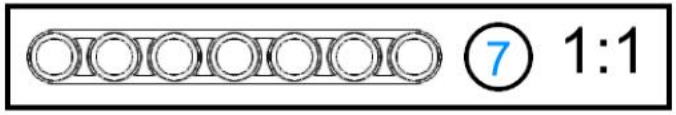

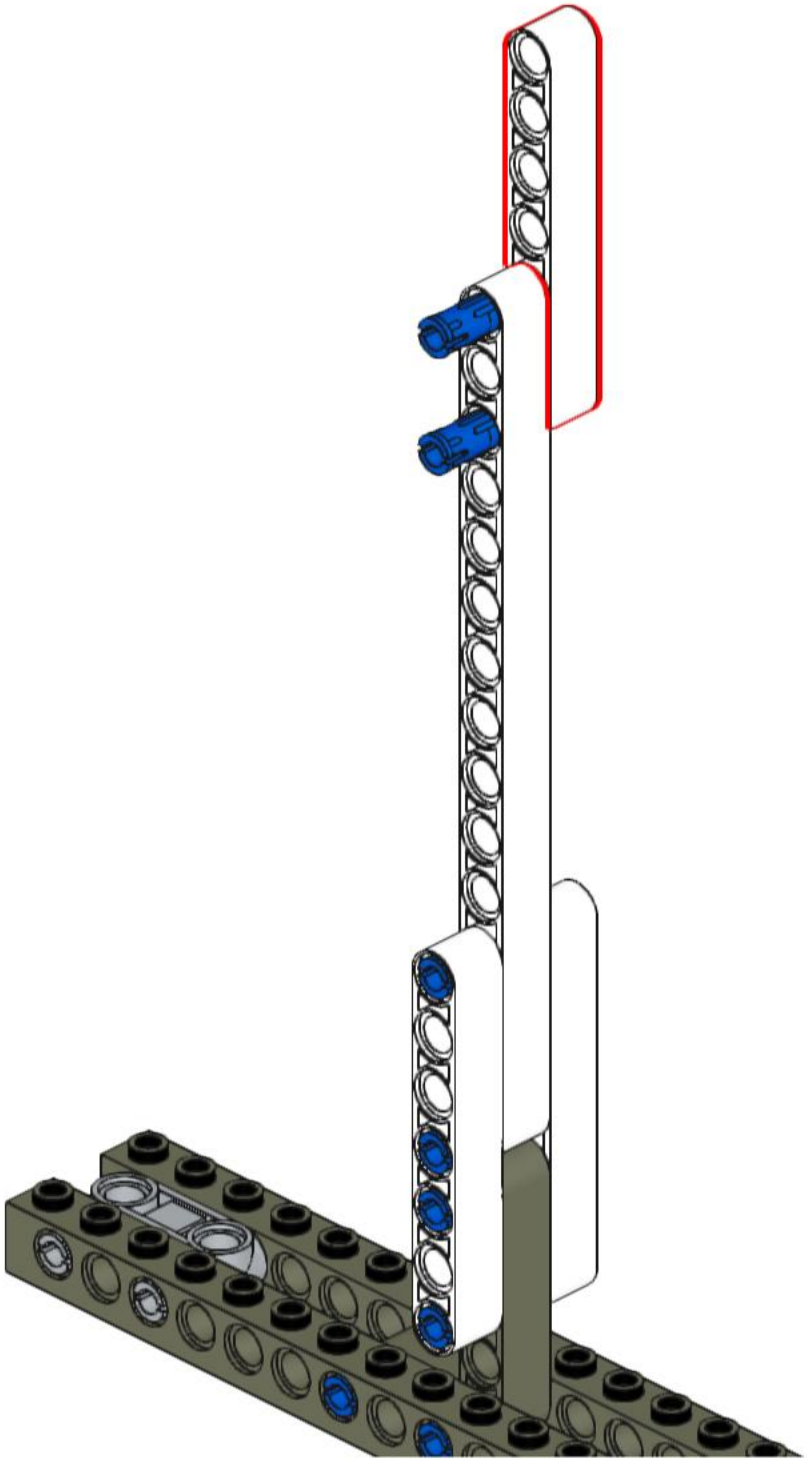

12

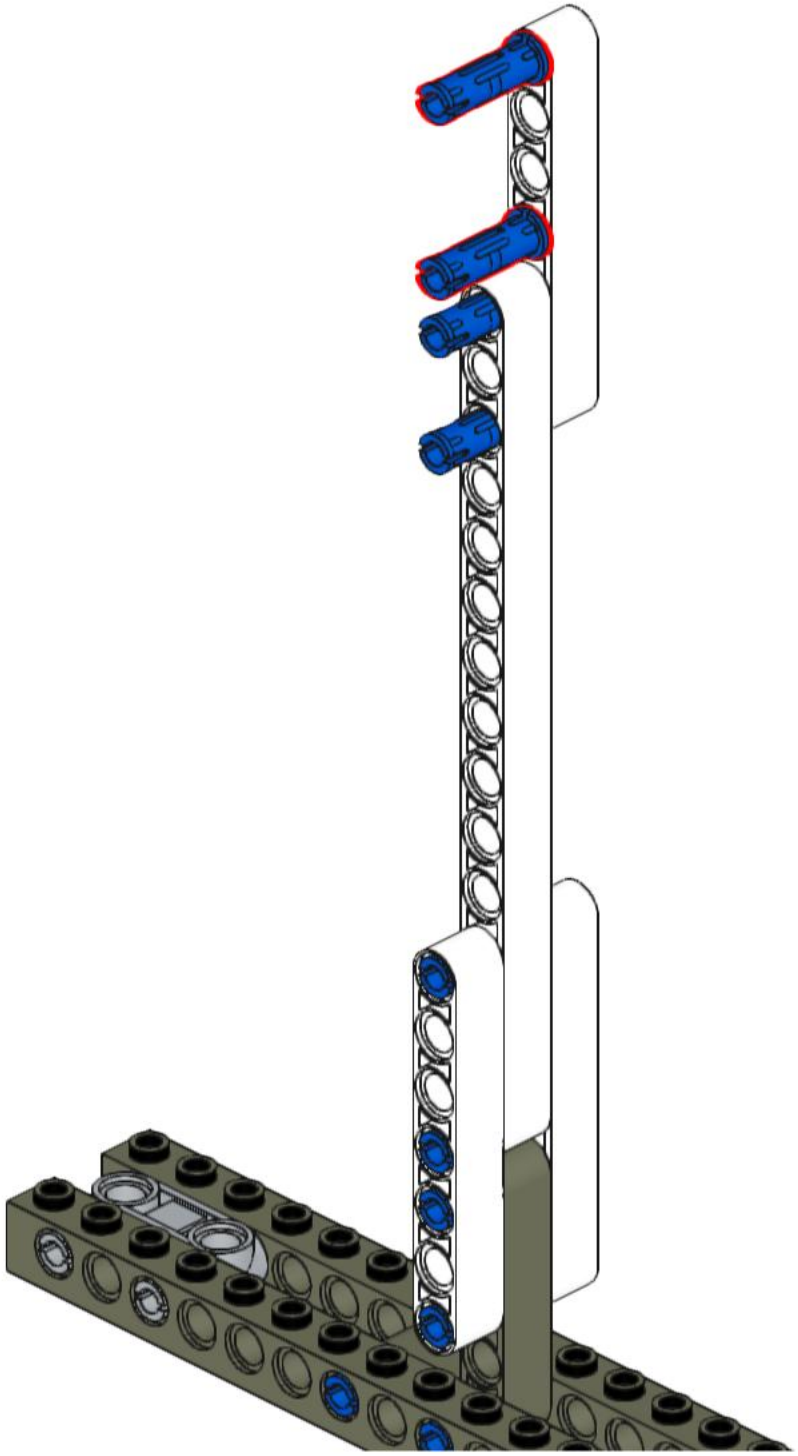

13

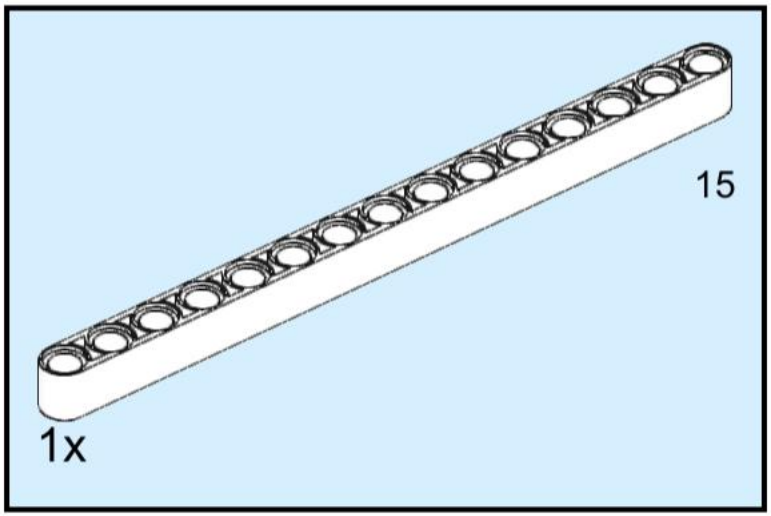

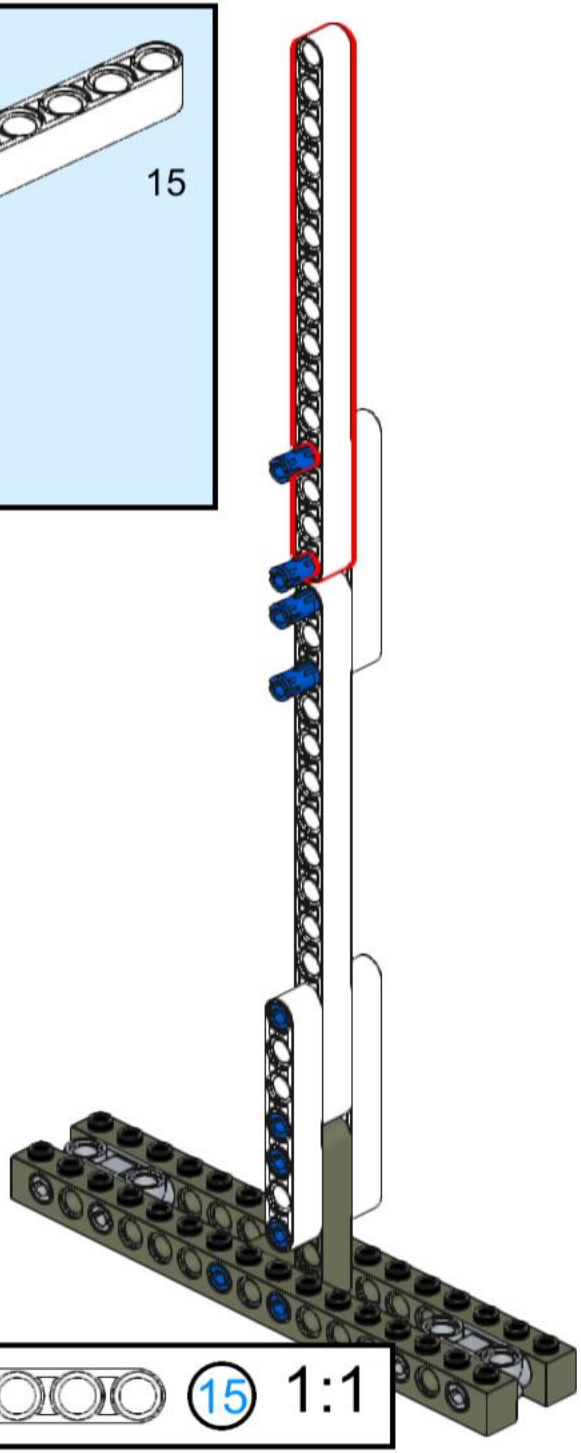

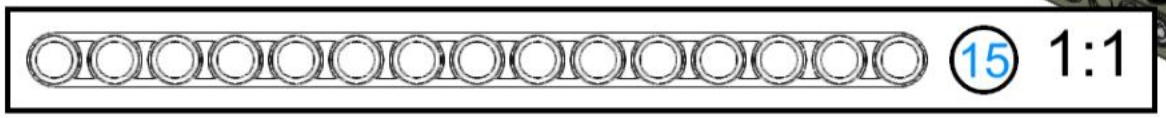

14

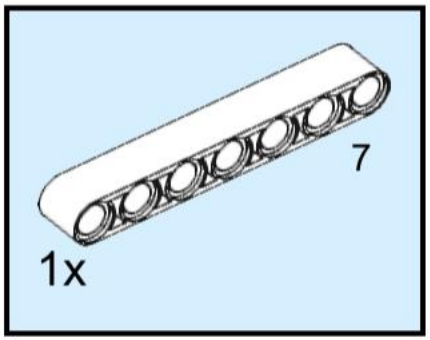

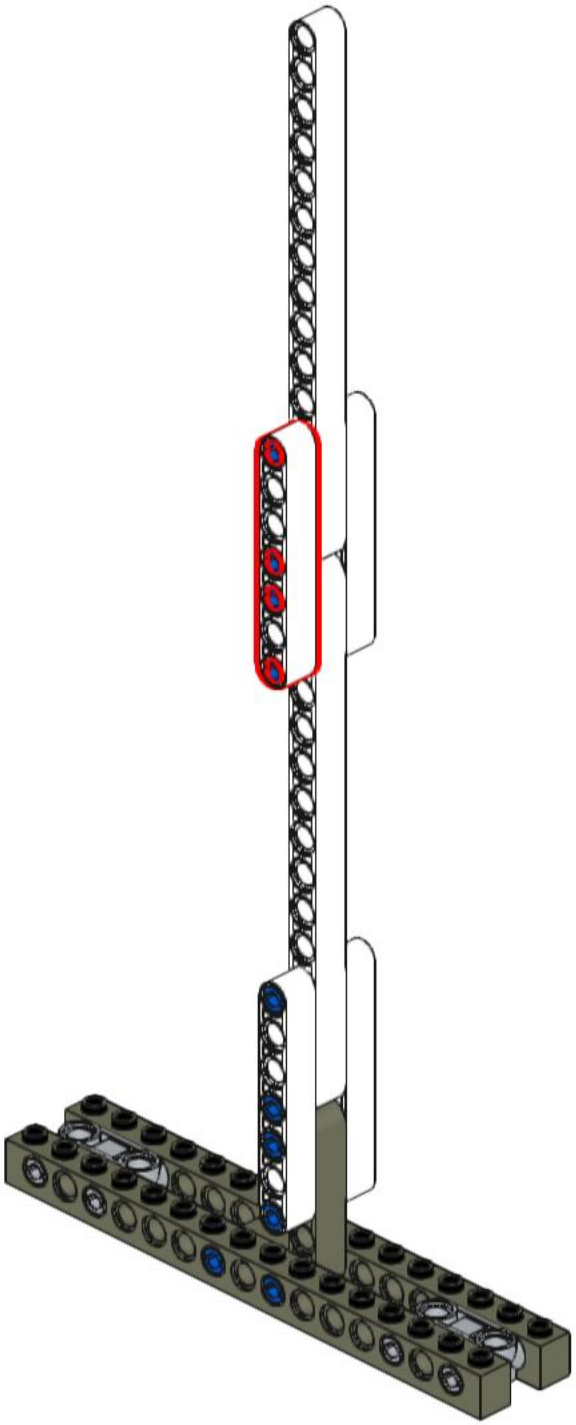

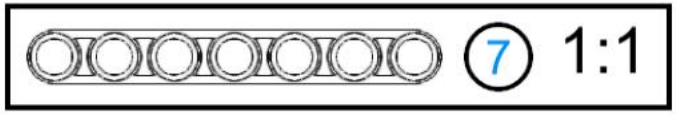

15

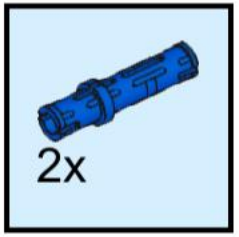

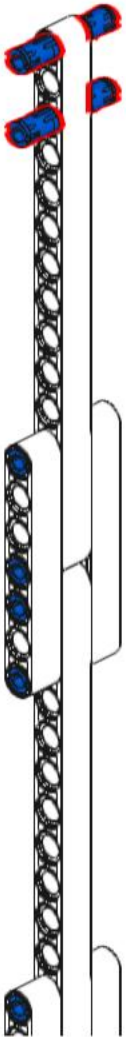

16

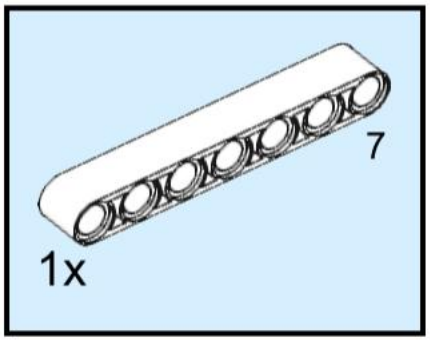

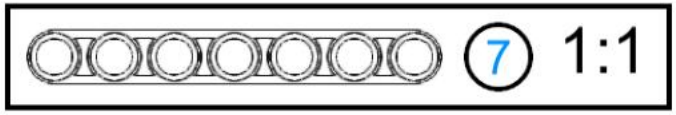

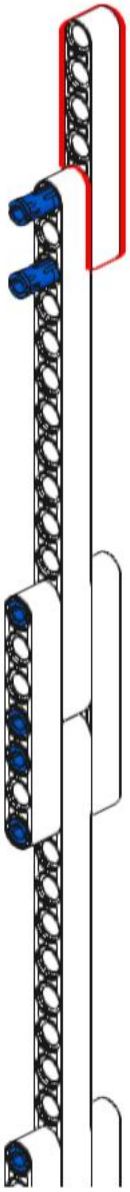

17

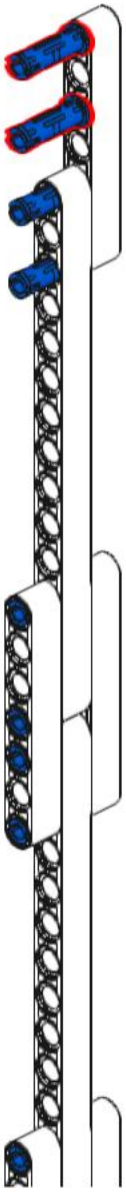

18

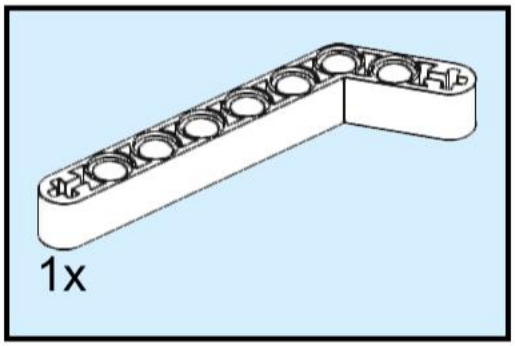

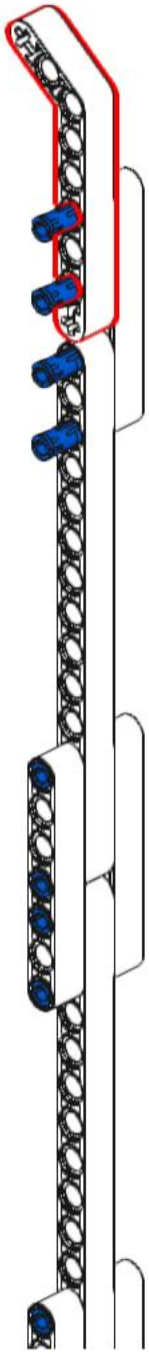

19

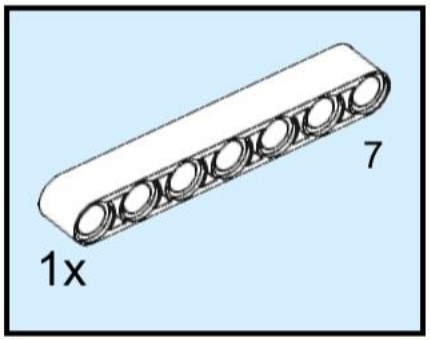

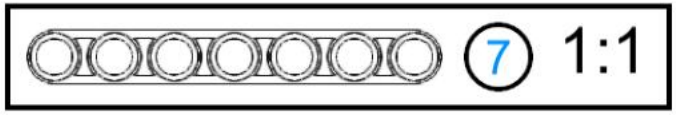

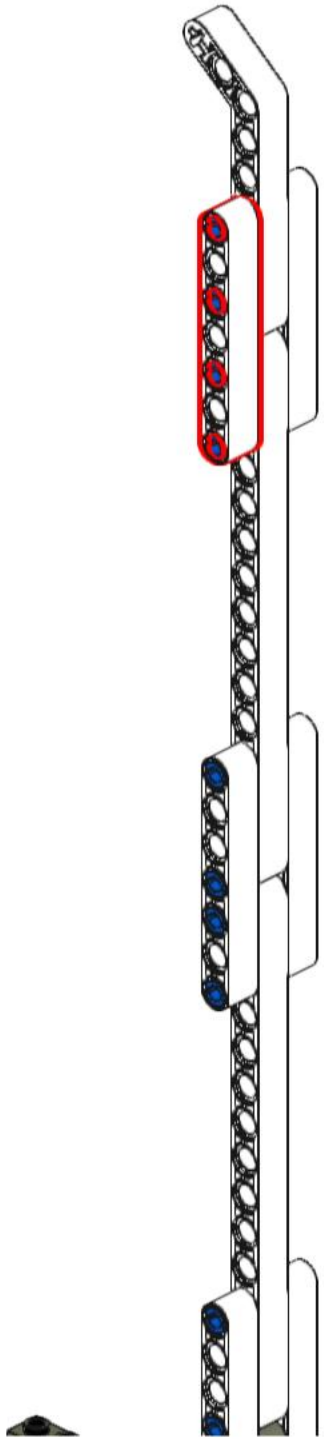

20

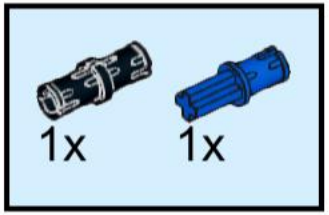

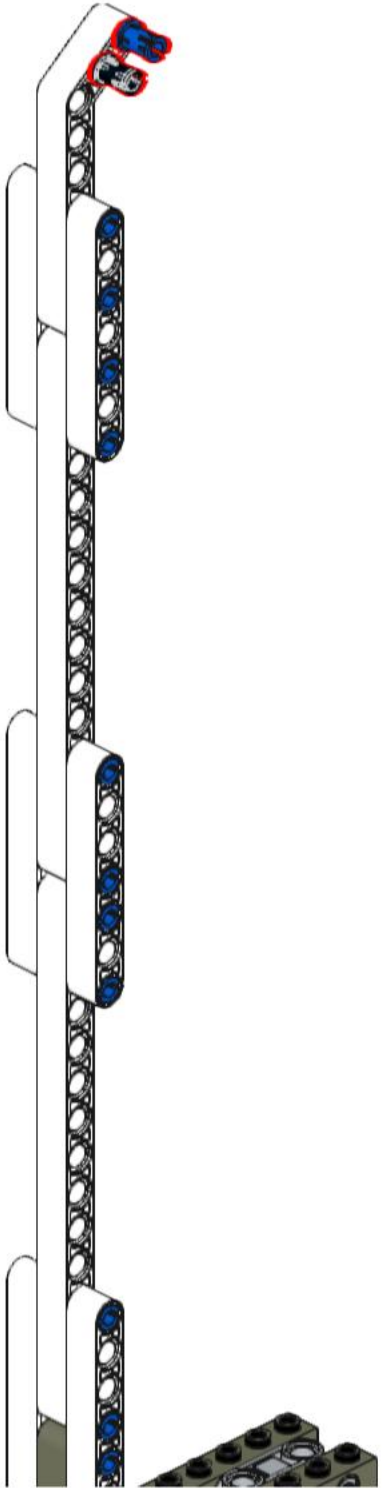

21

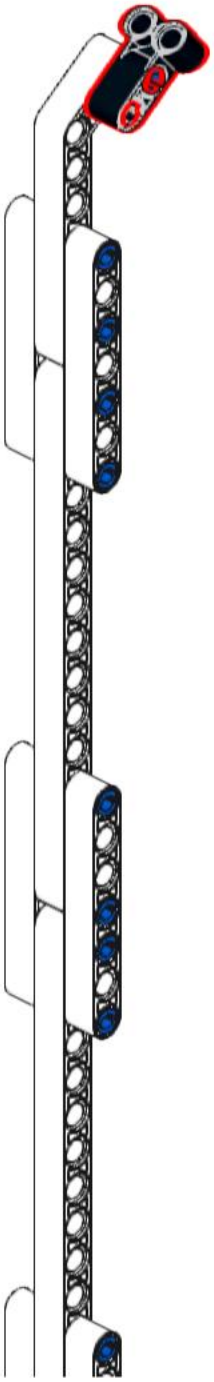

22

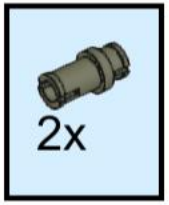

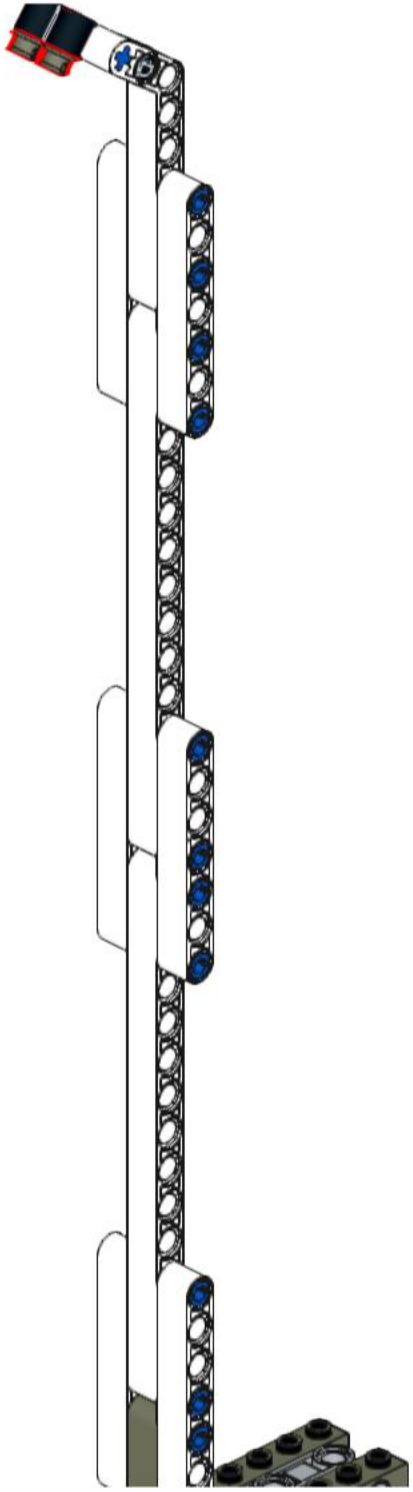

23

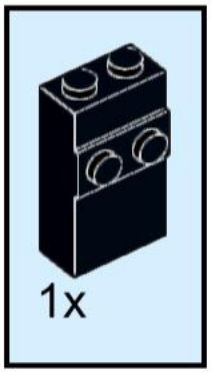

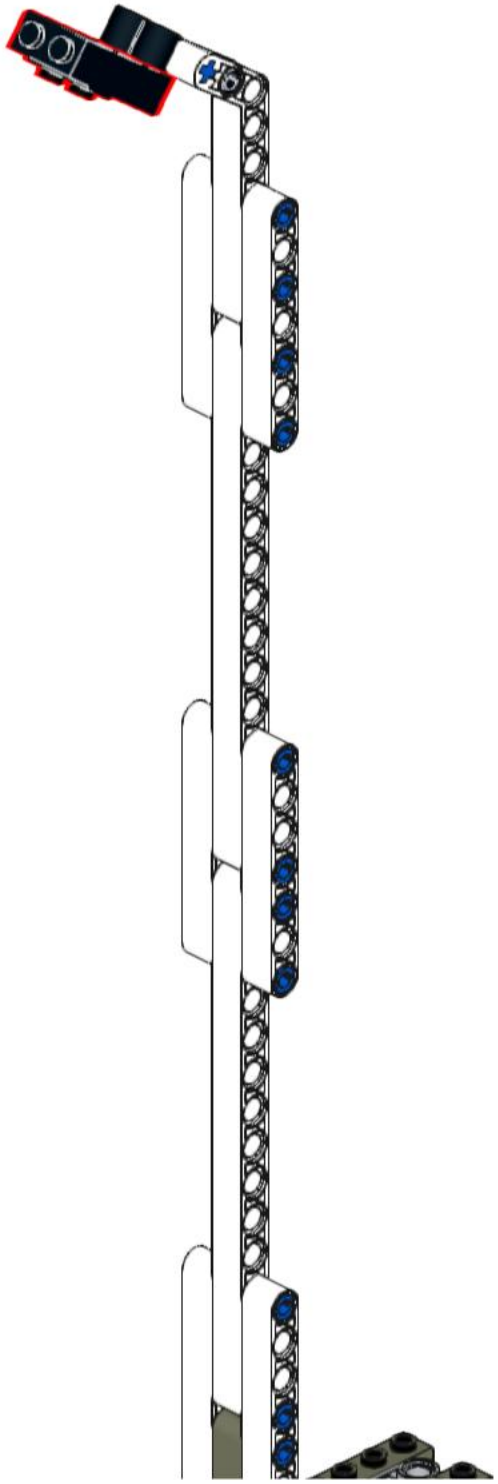

24

1x
2780
Black

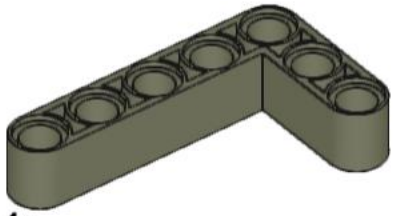

1x
32526
Dark Gray

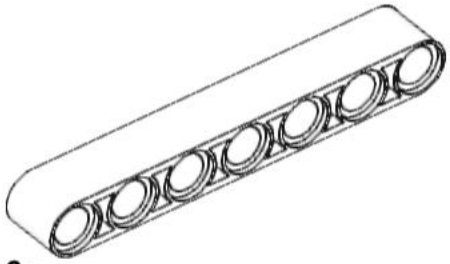

6x
32524
White

1x
43093
Blue

1x
32557
Black

2x
3703
Dark Gray

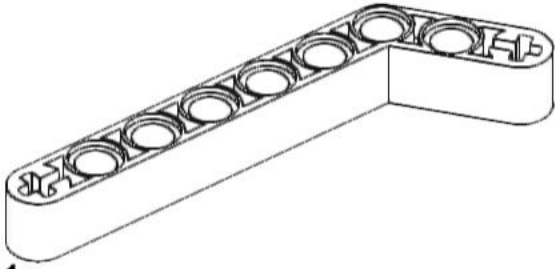

1x
32271
White

14x
6558
Blue

1x
LudSens
Black

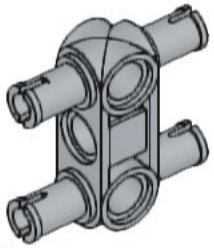

2x
48989
Light Bluish Gray

2x
32002
Dark Gray

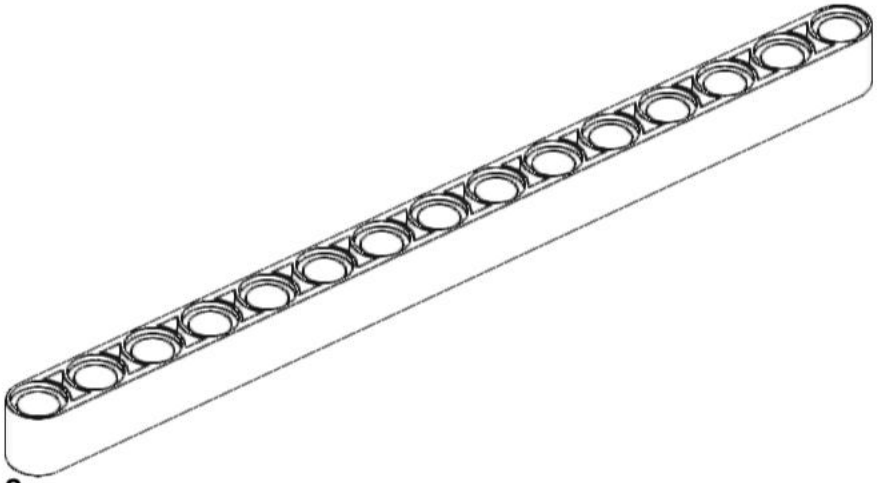

2x
32278
White