1

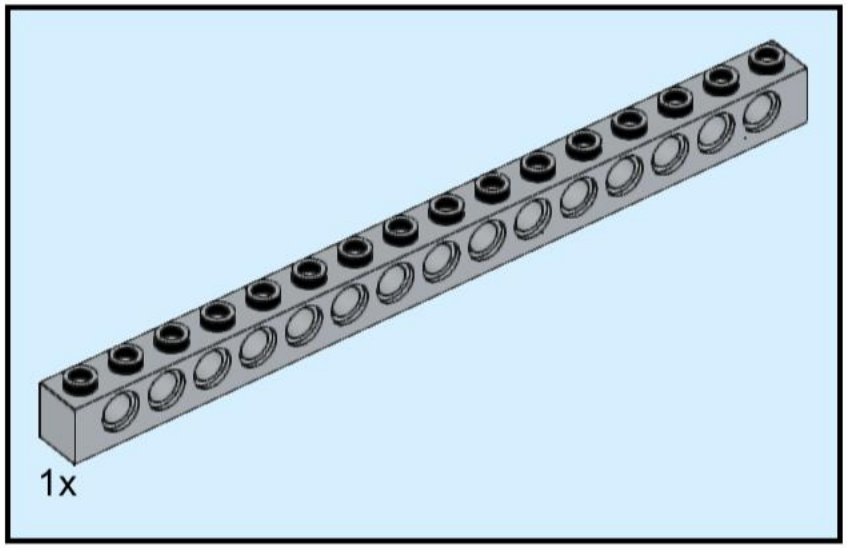

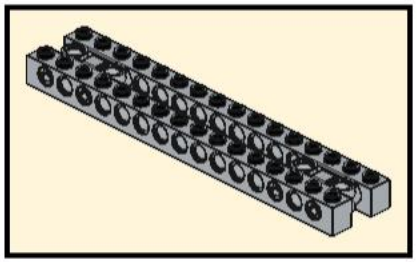

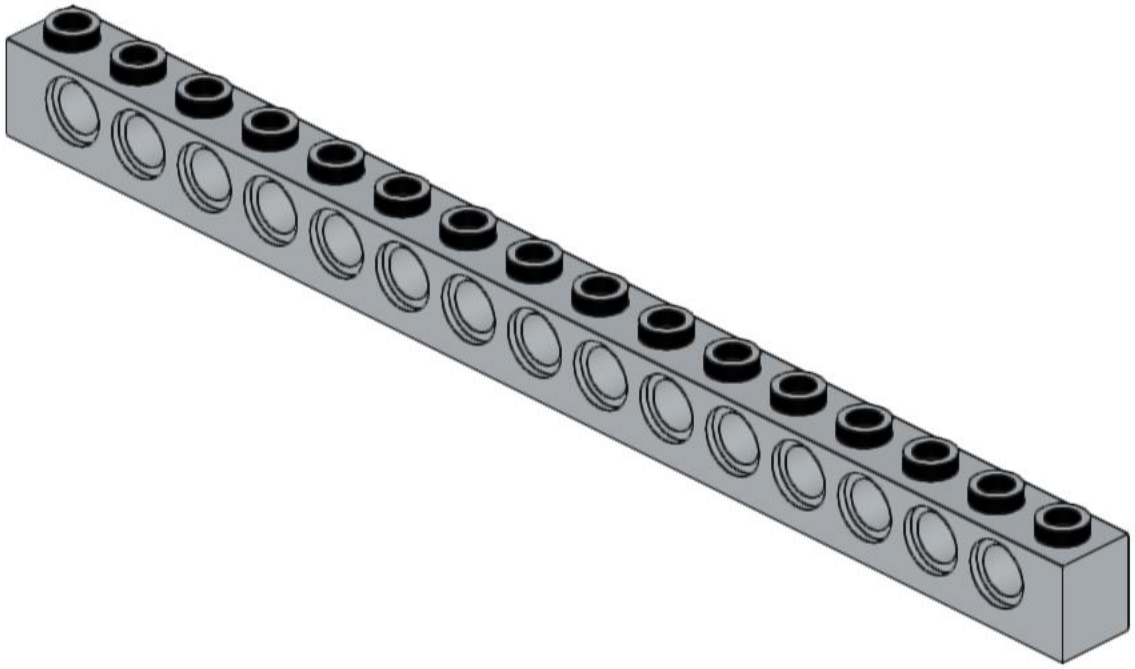

2

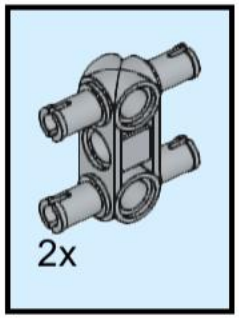

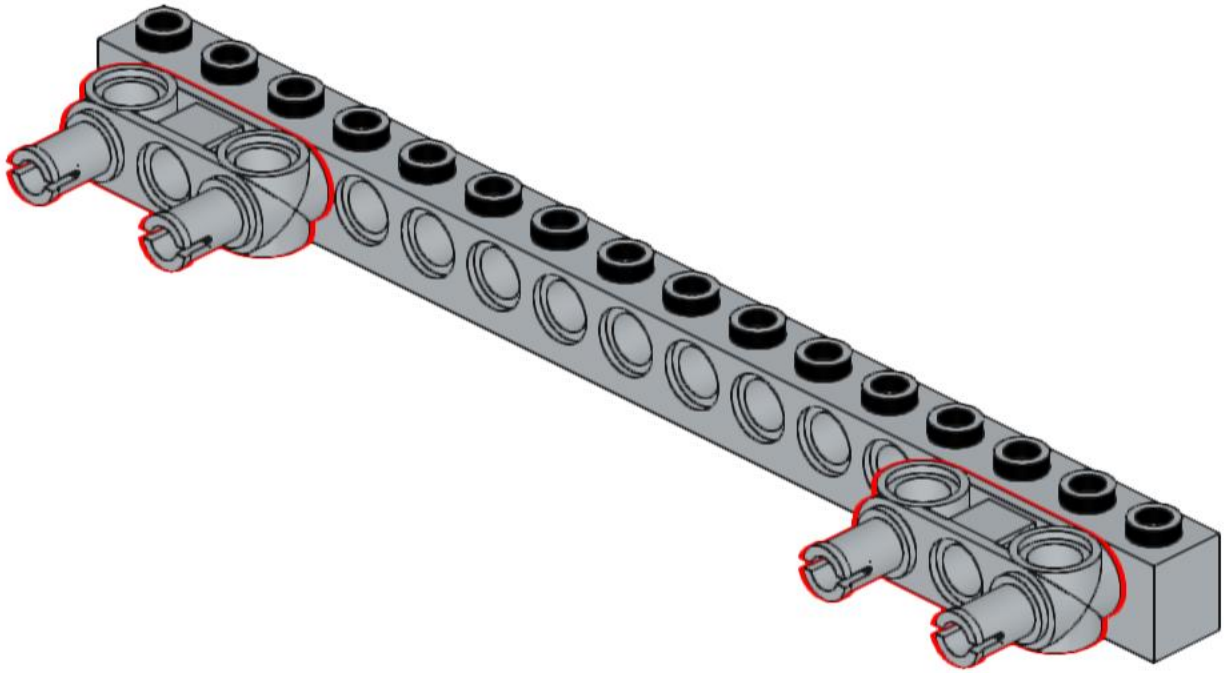

3

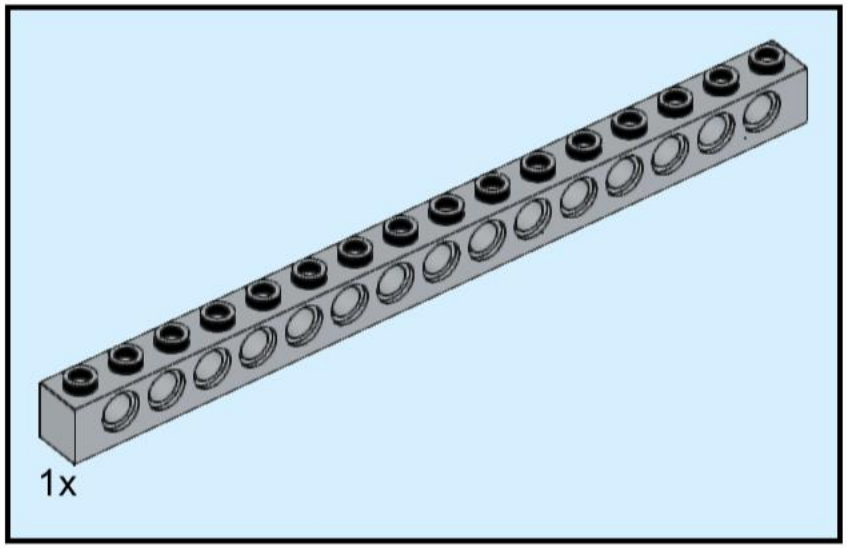

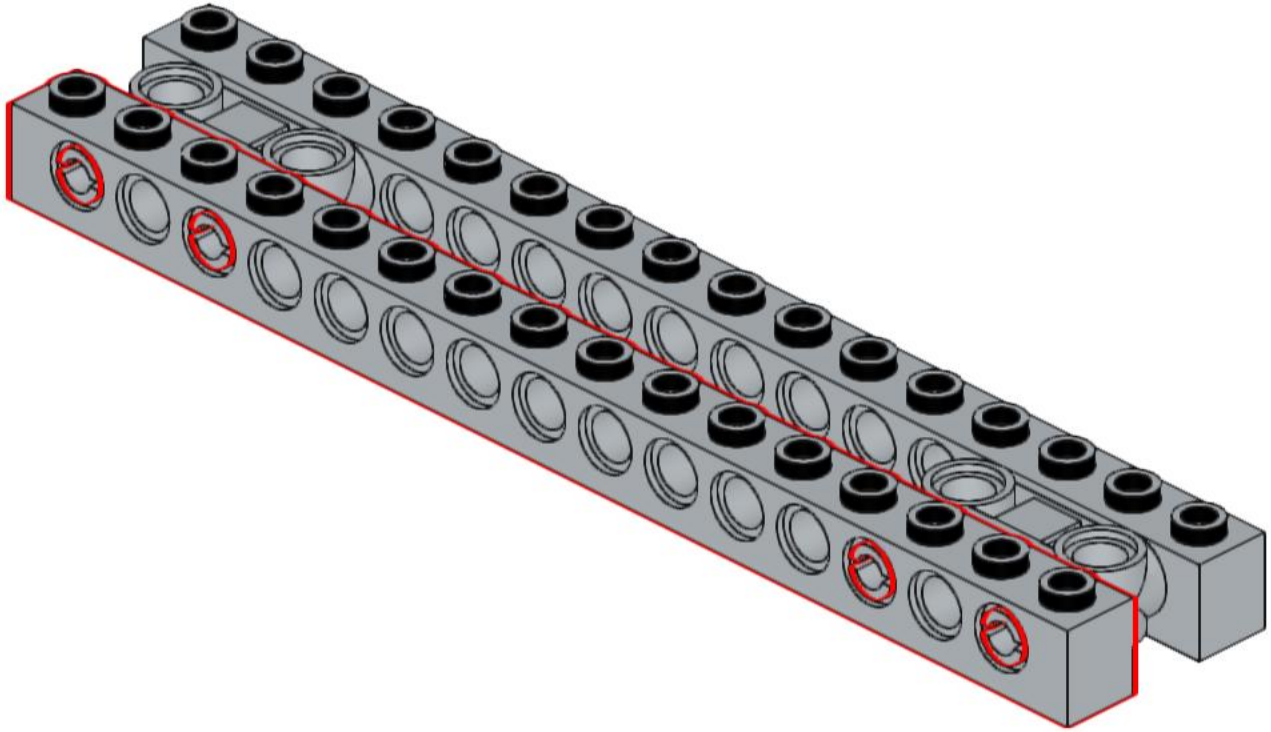

4

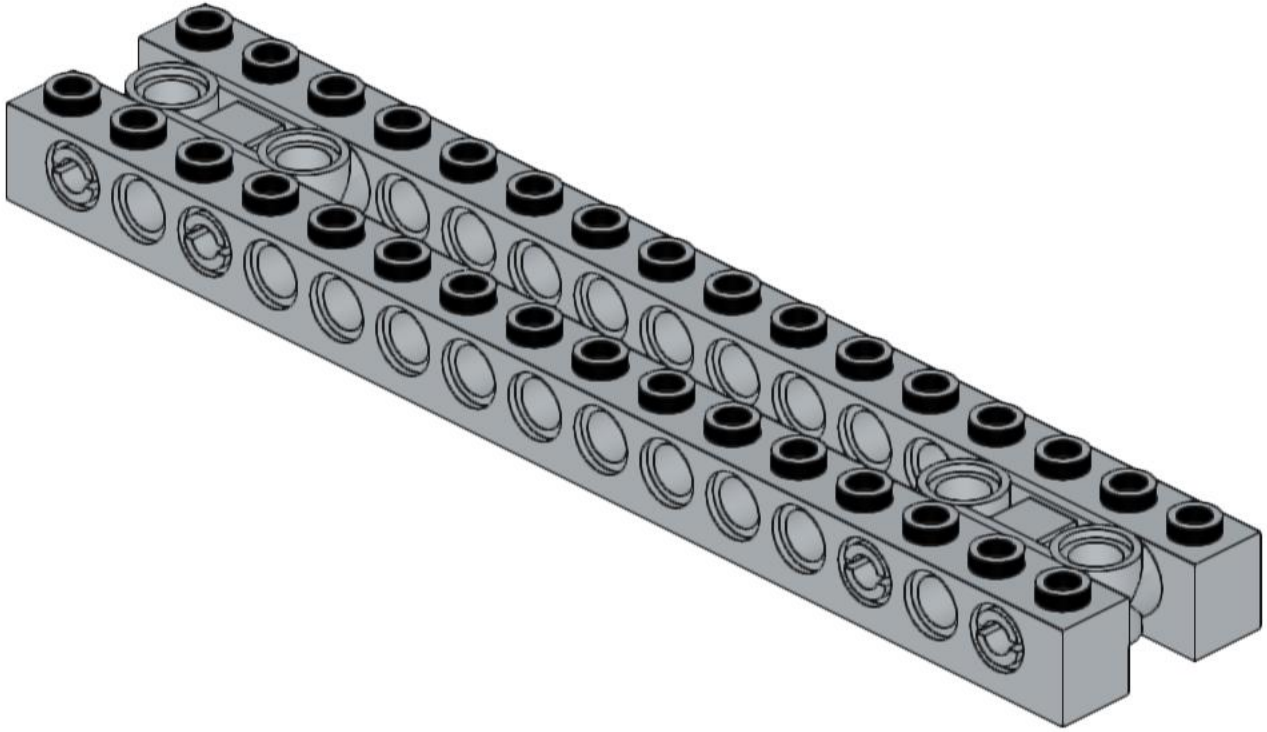

5

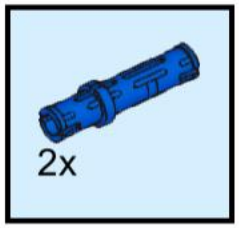

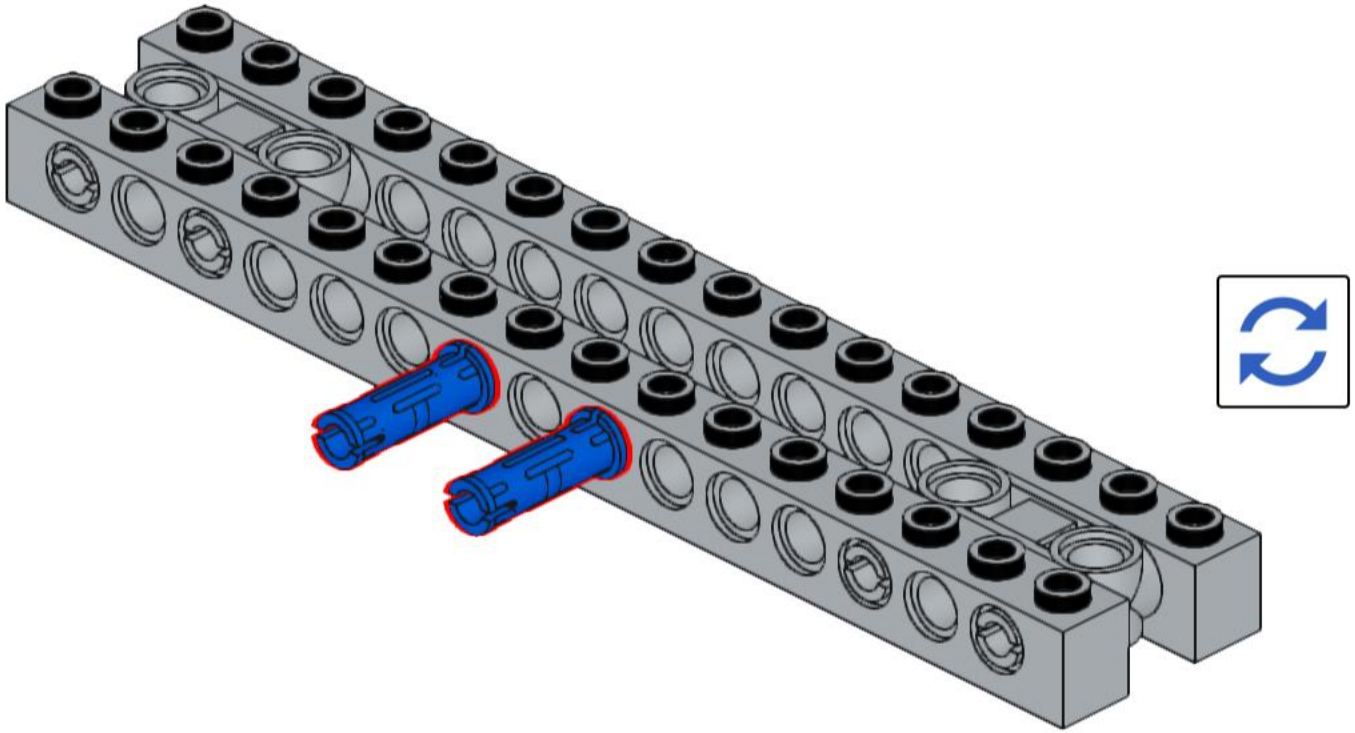

6

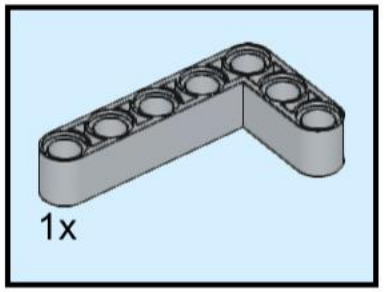

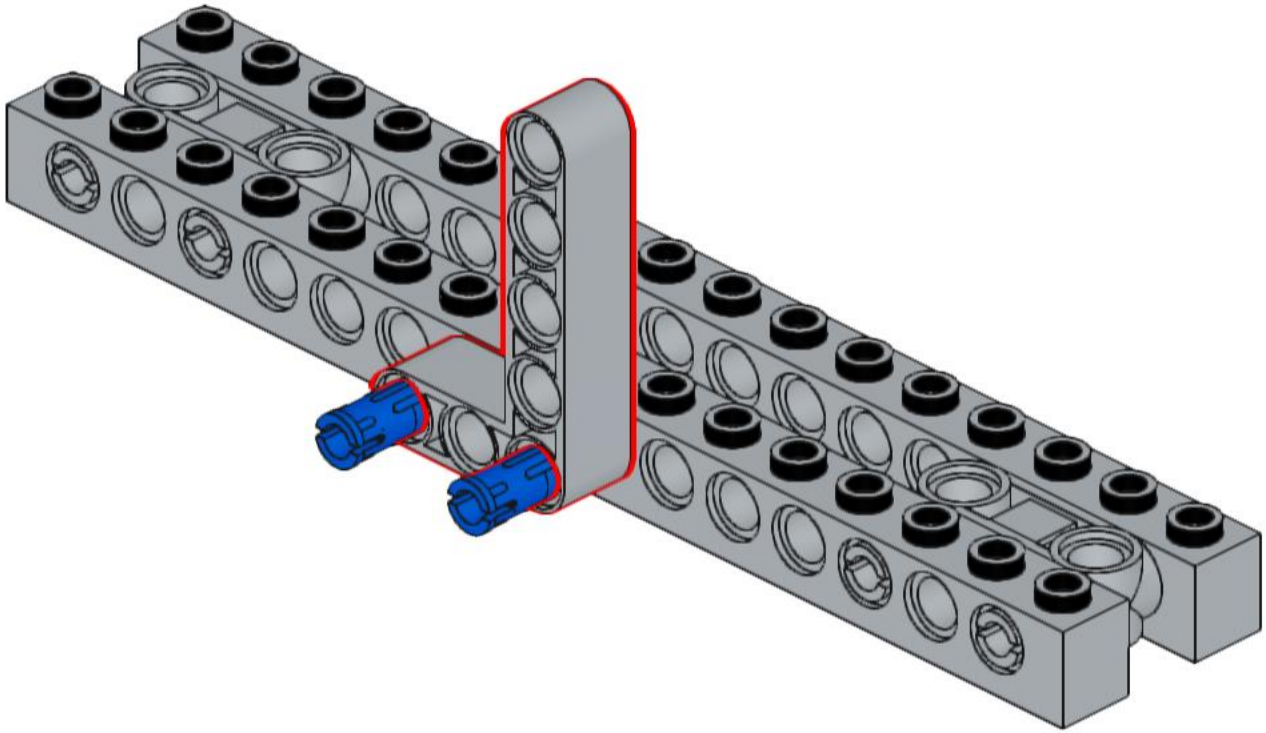

7

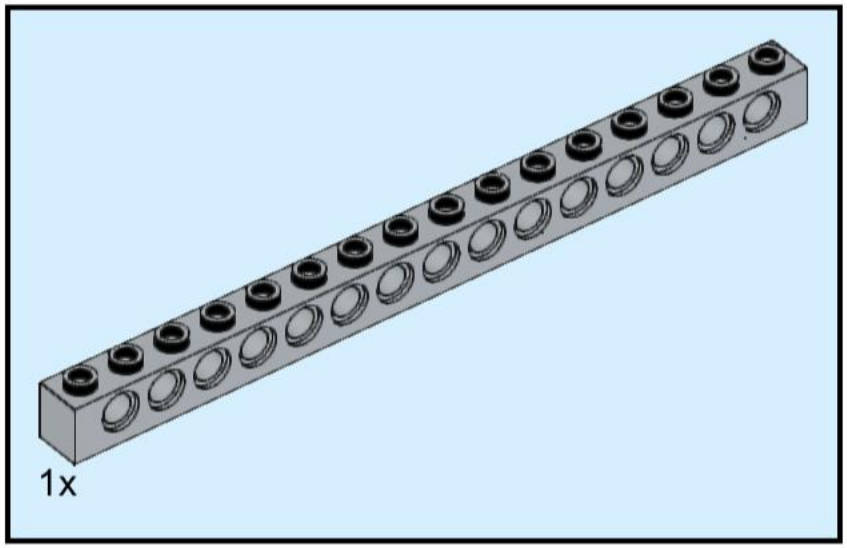

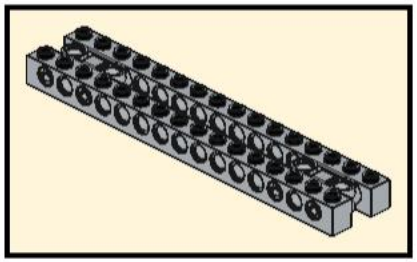

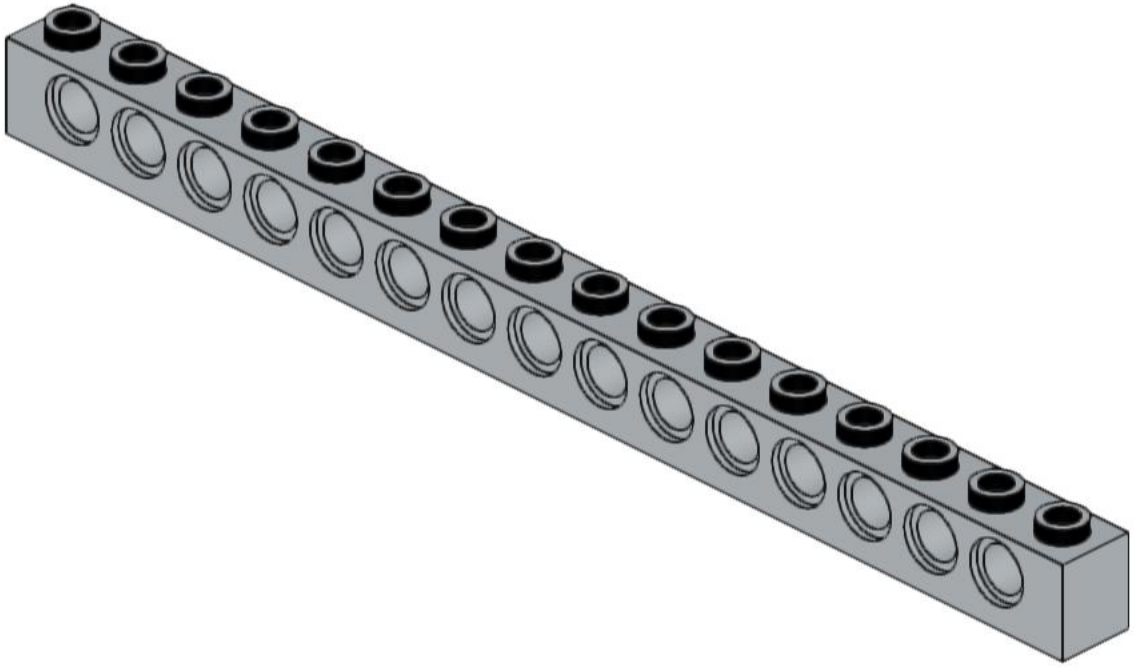

8

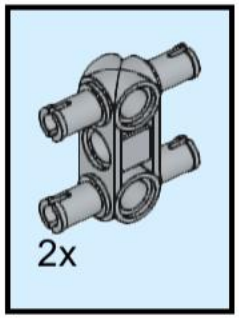

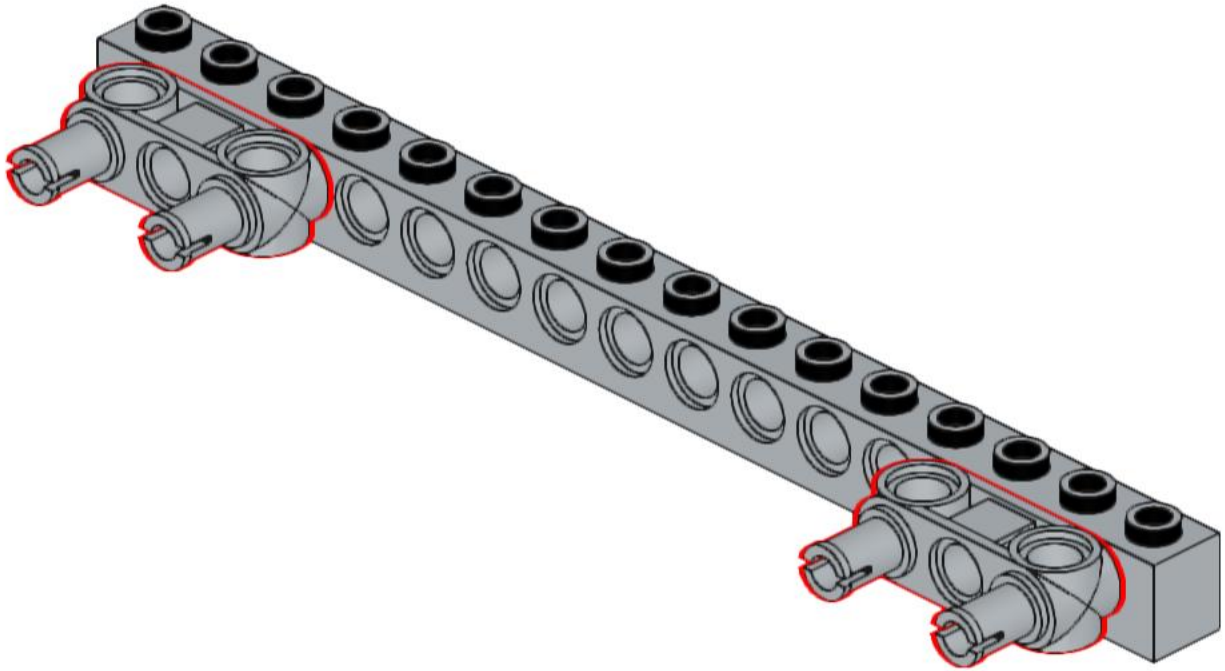

9

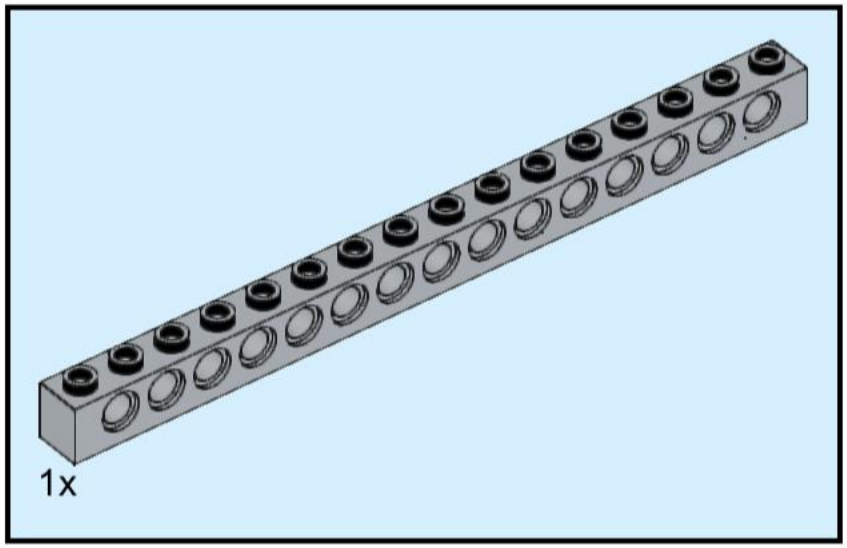

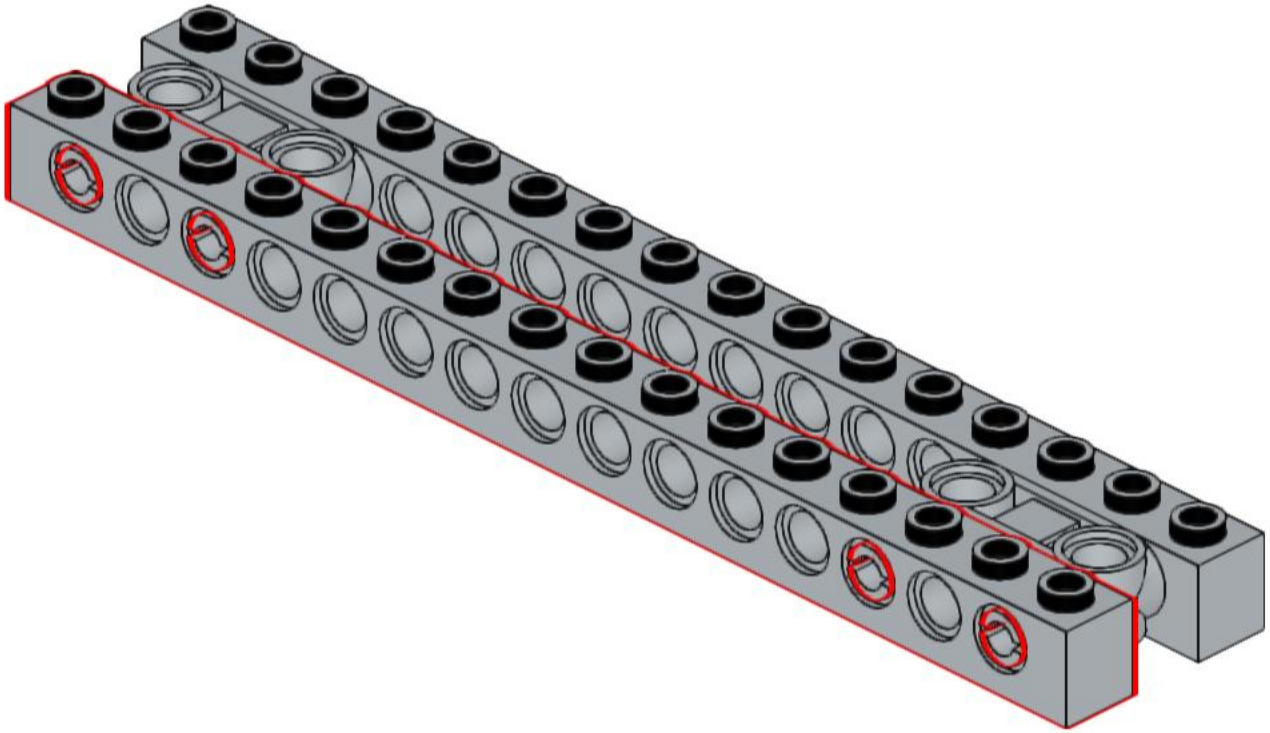

10

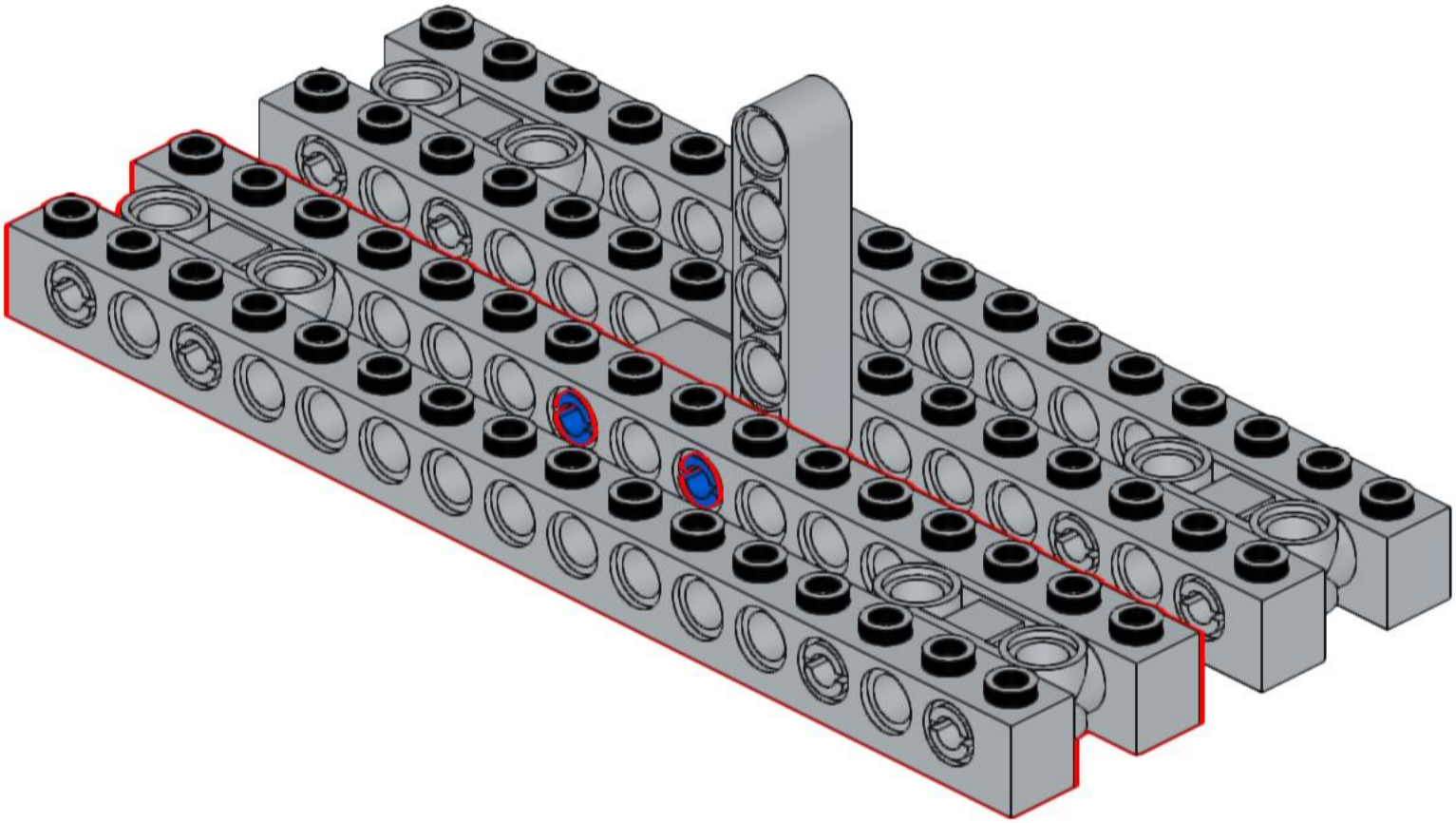

11

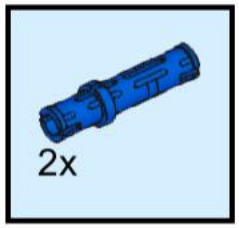

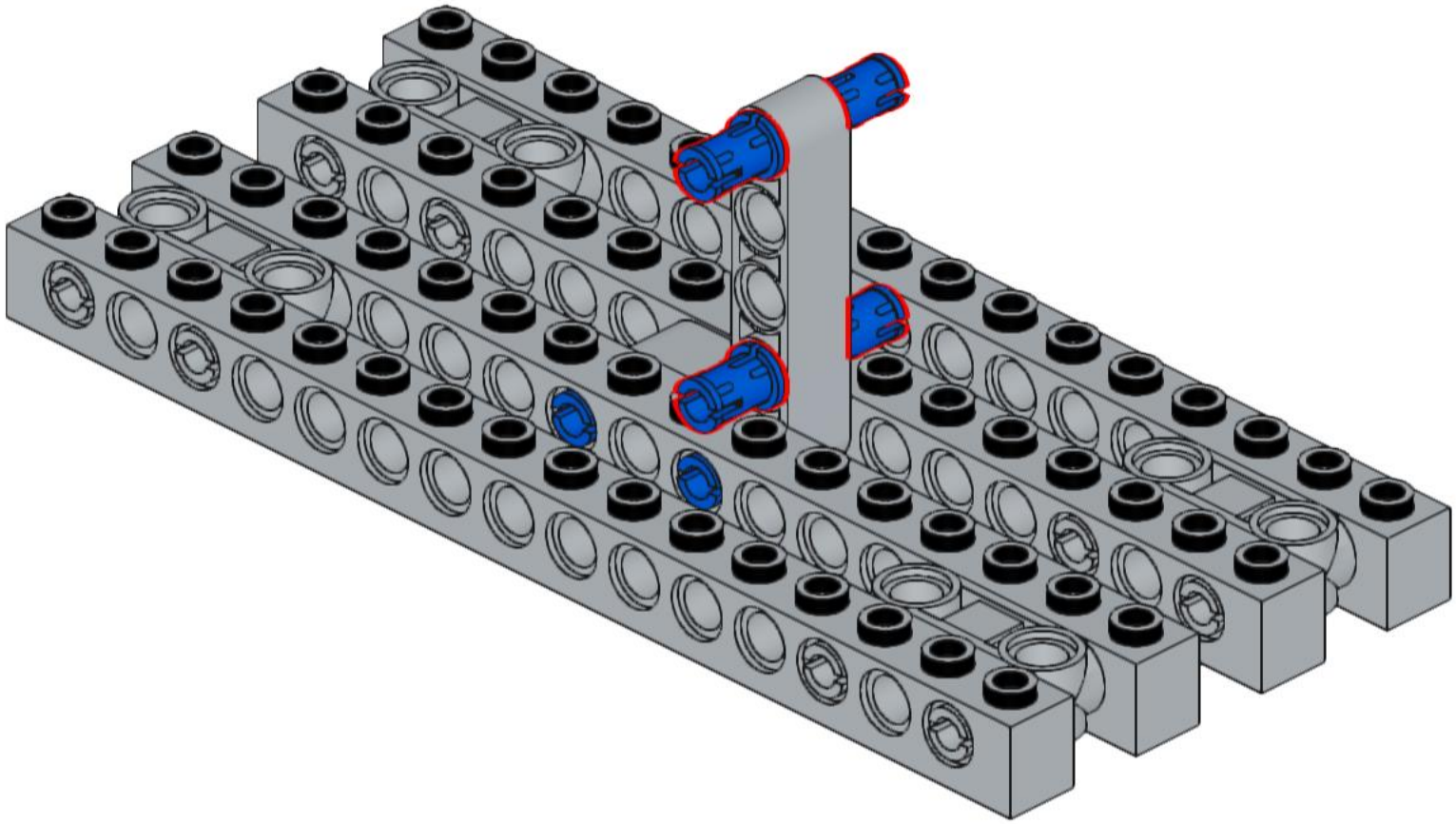

12

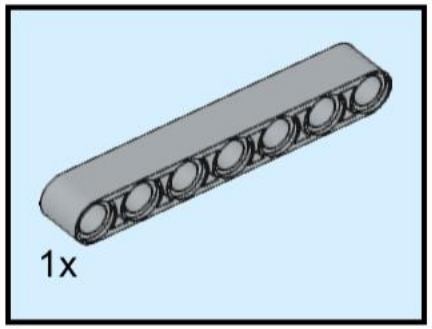

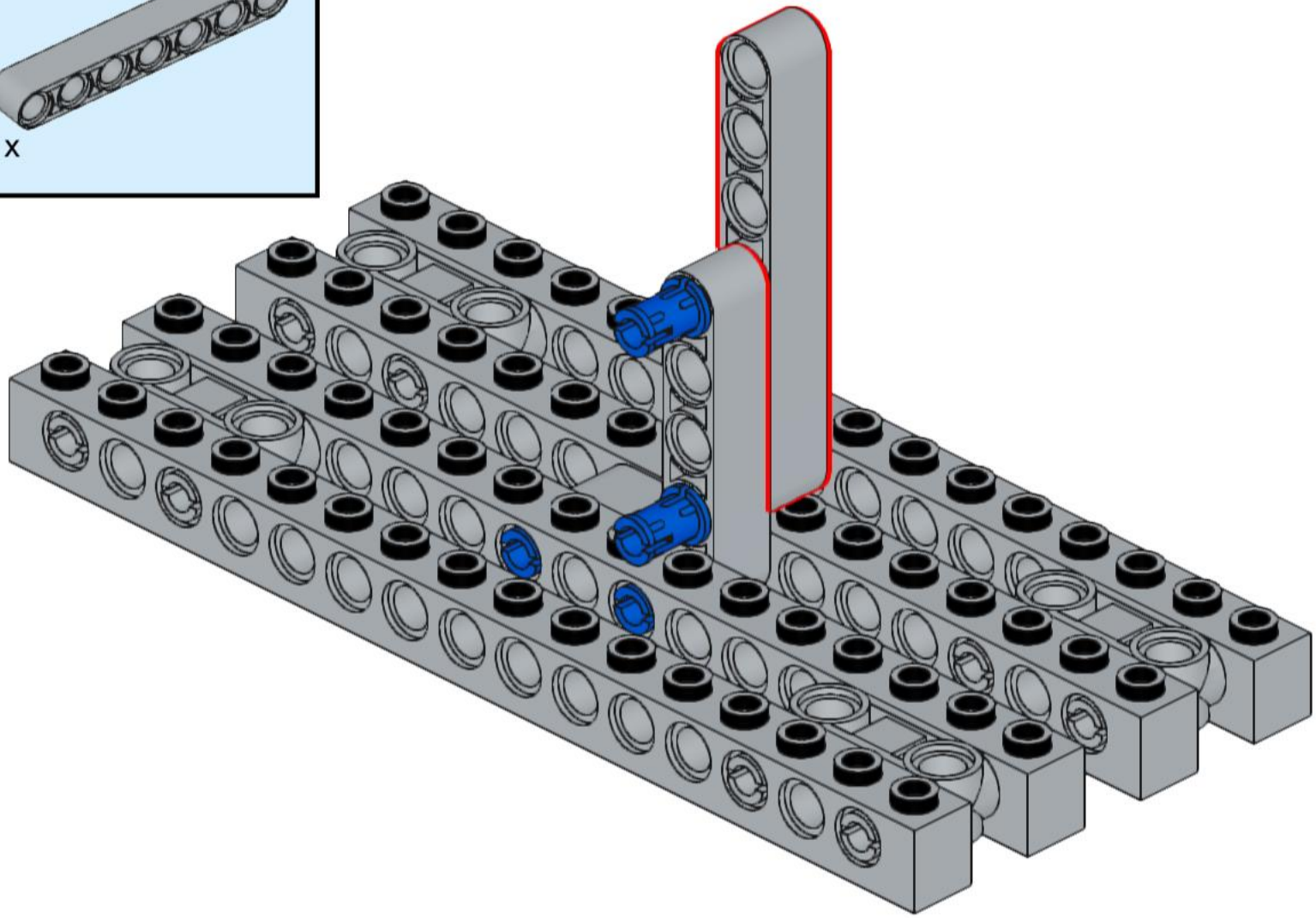

13

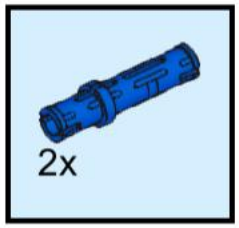

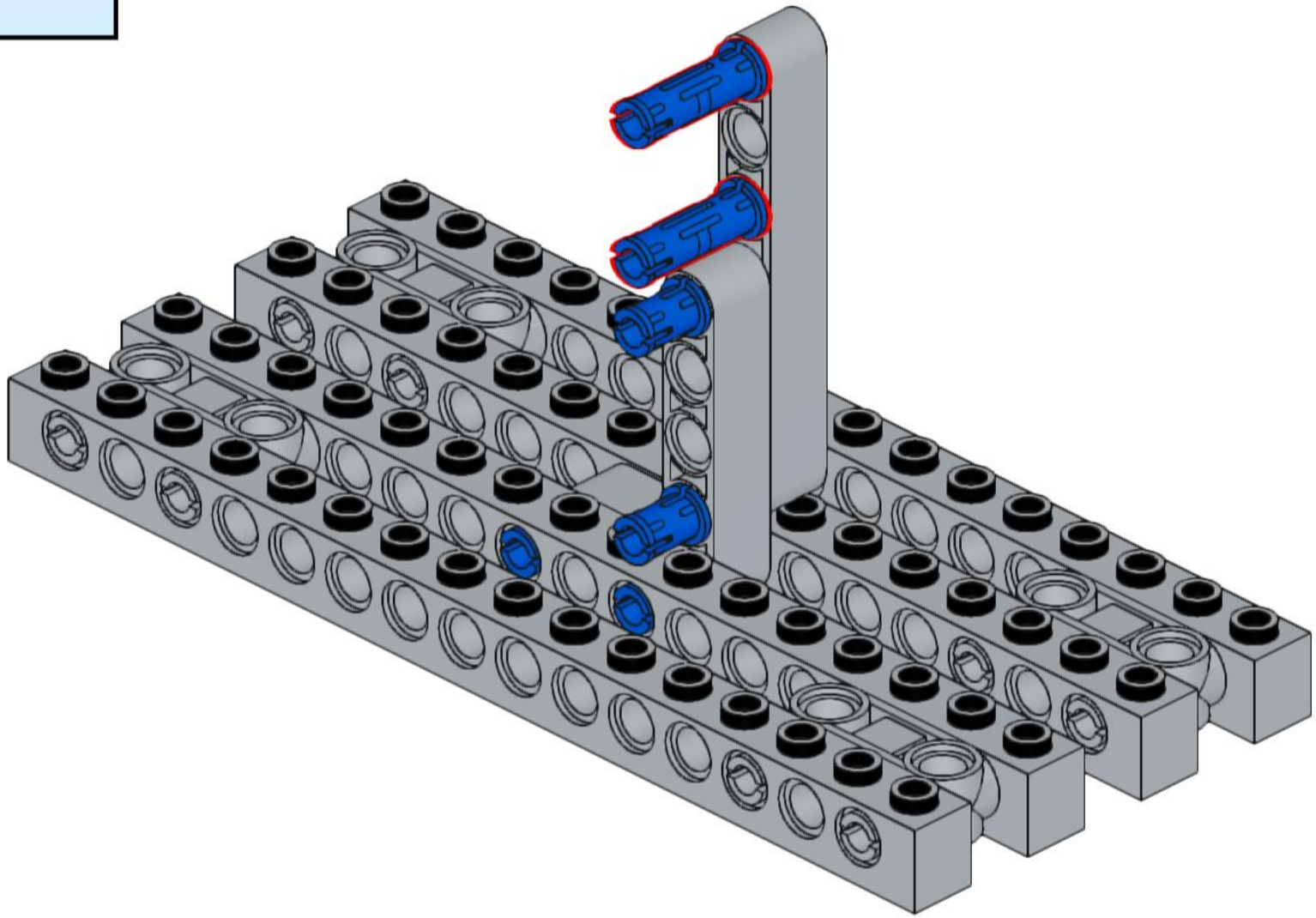

14

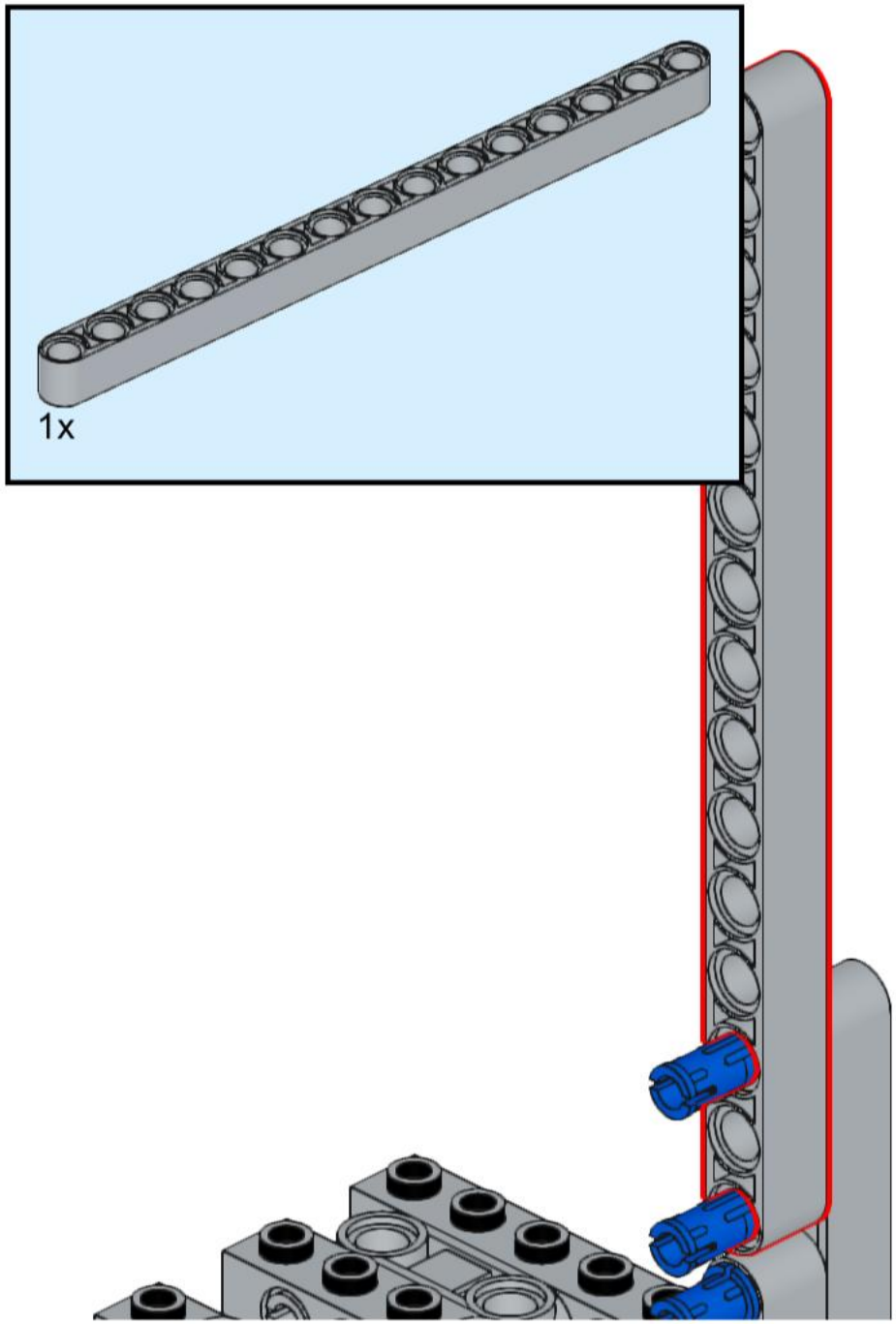

15

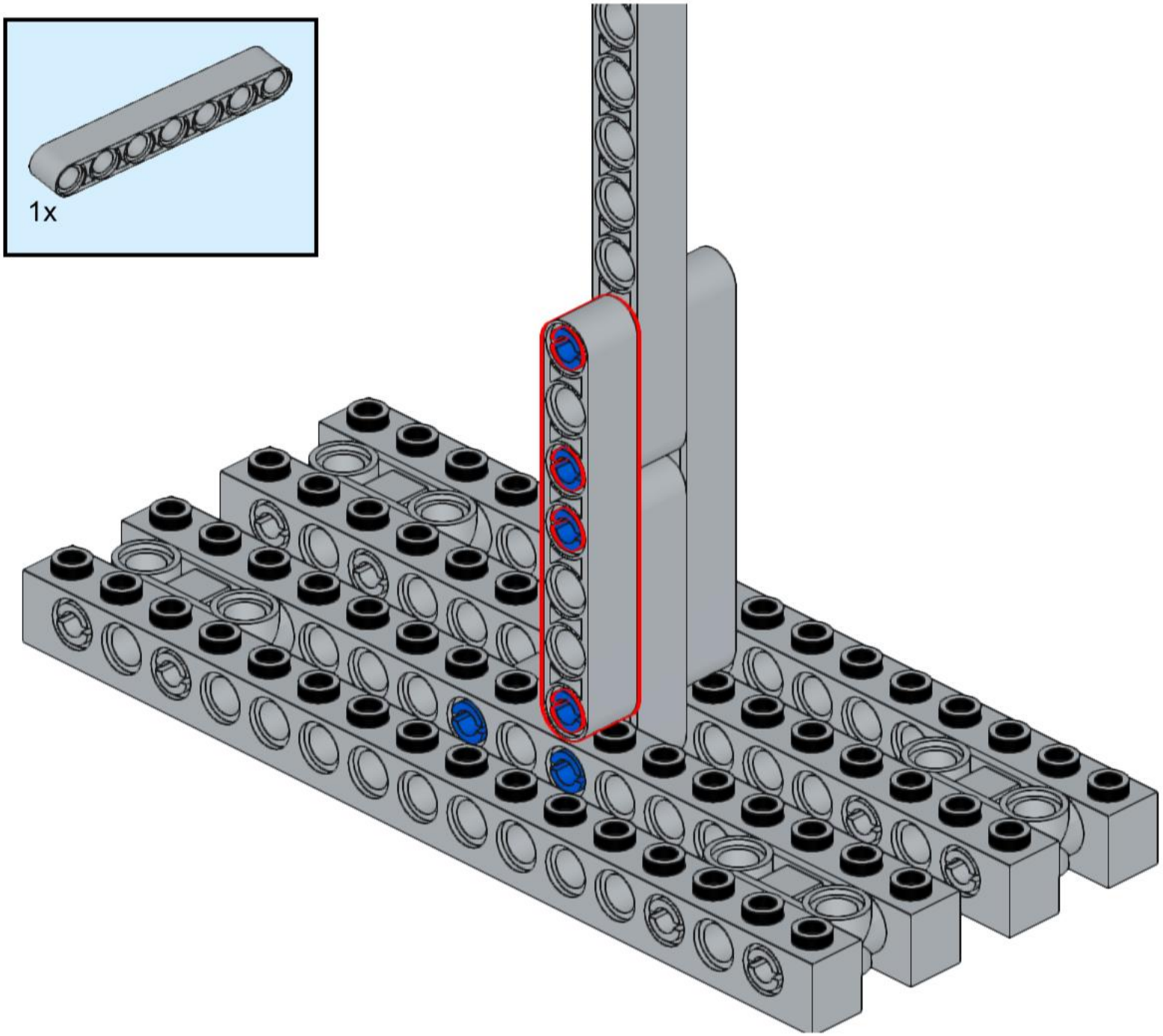

16

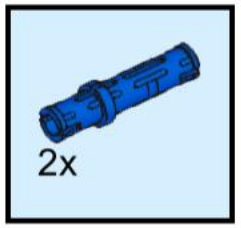

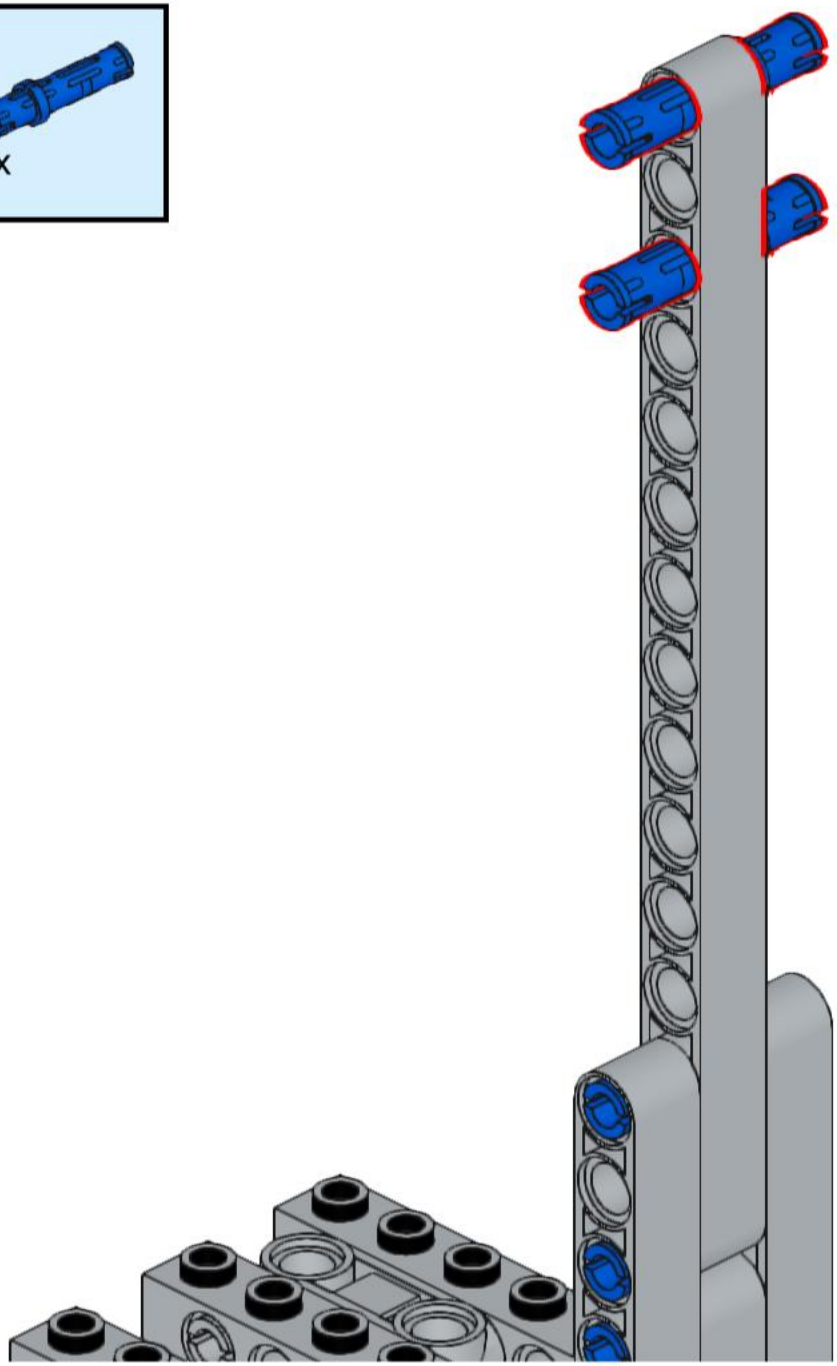

17

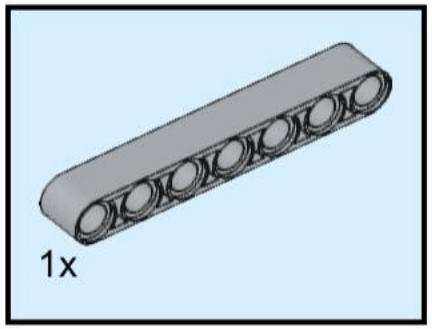

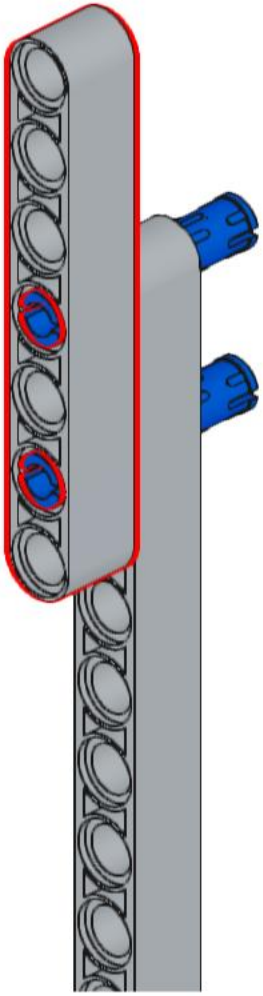

18

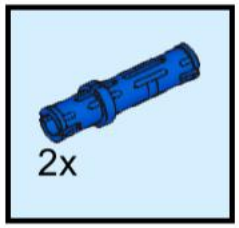

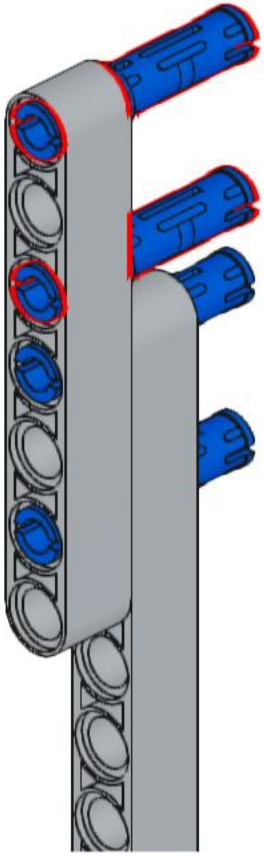

19

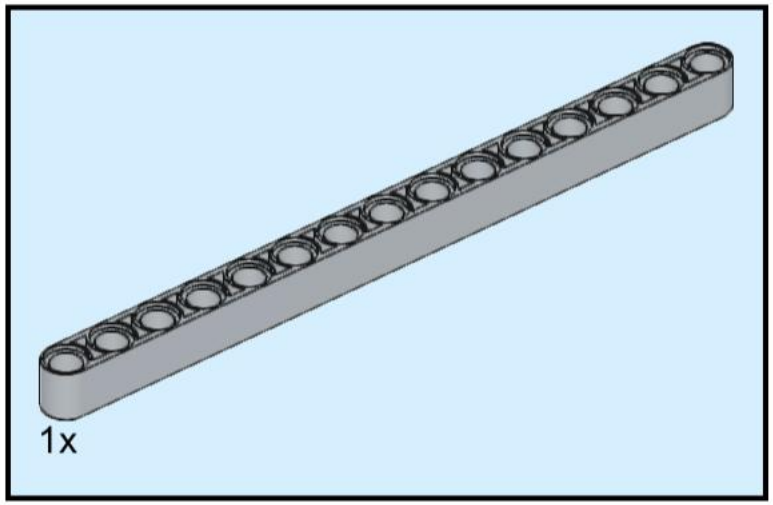

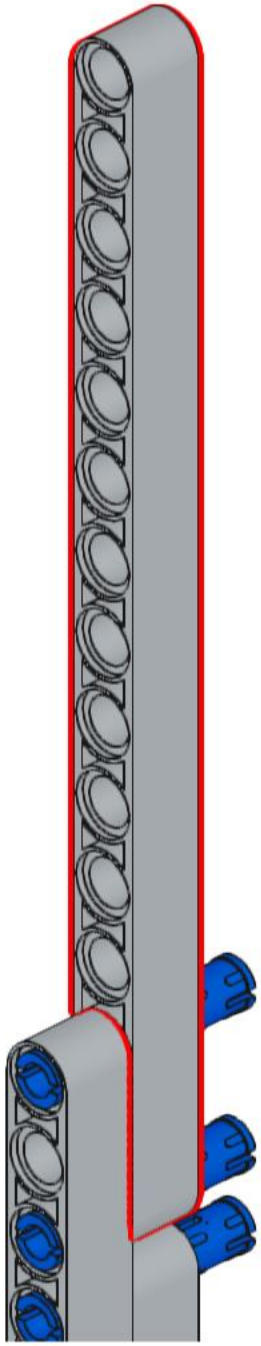

20

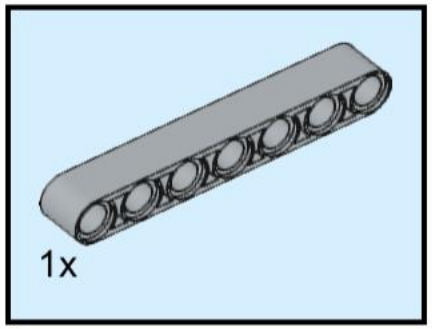

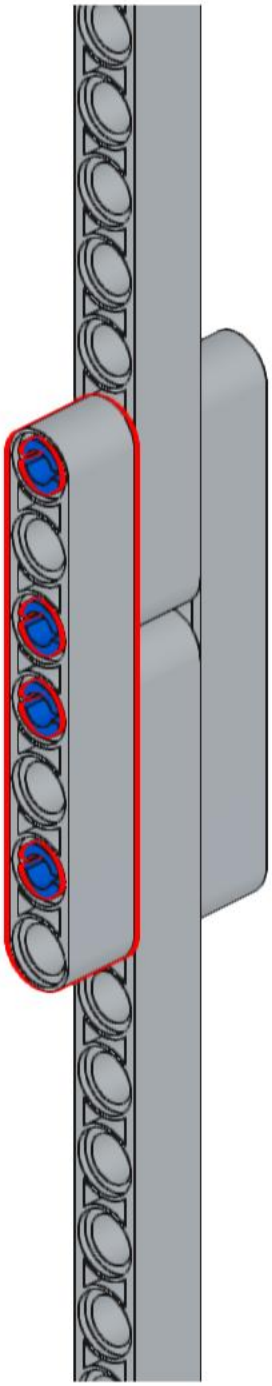

21

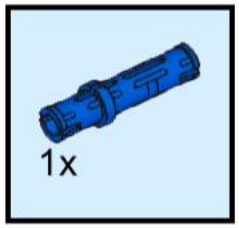

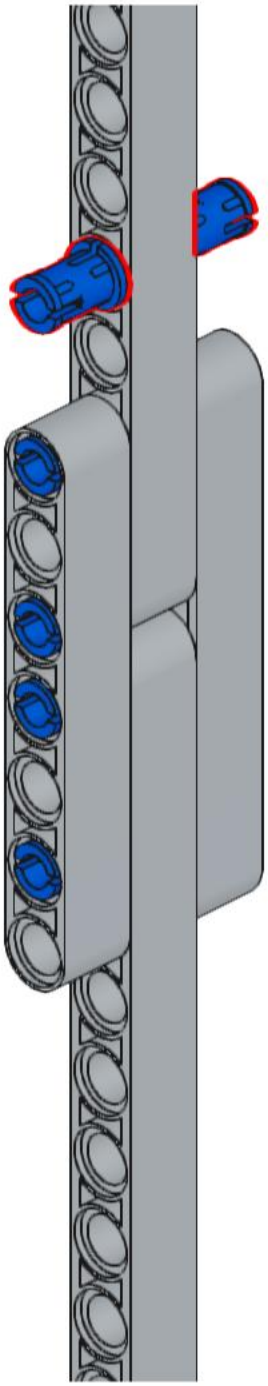

22

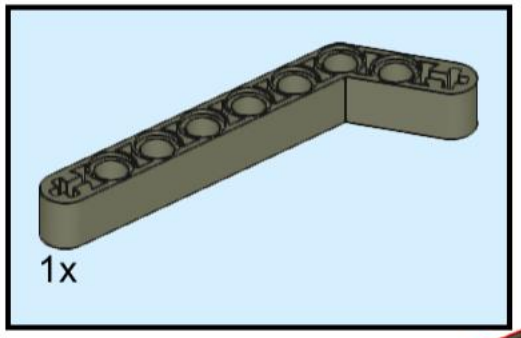

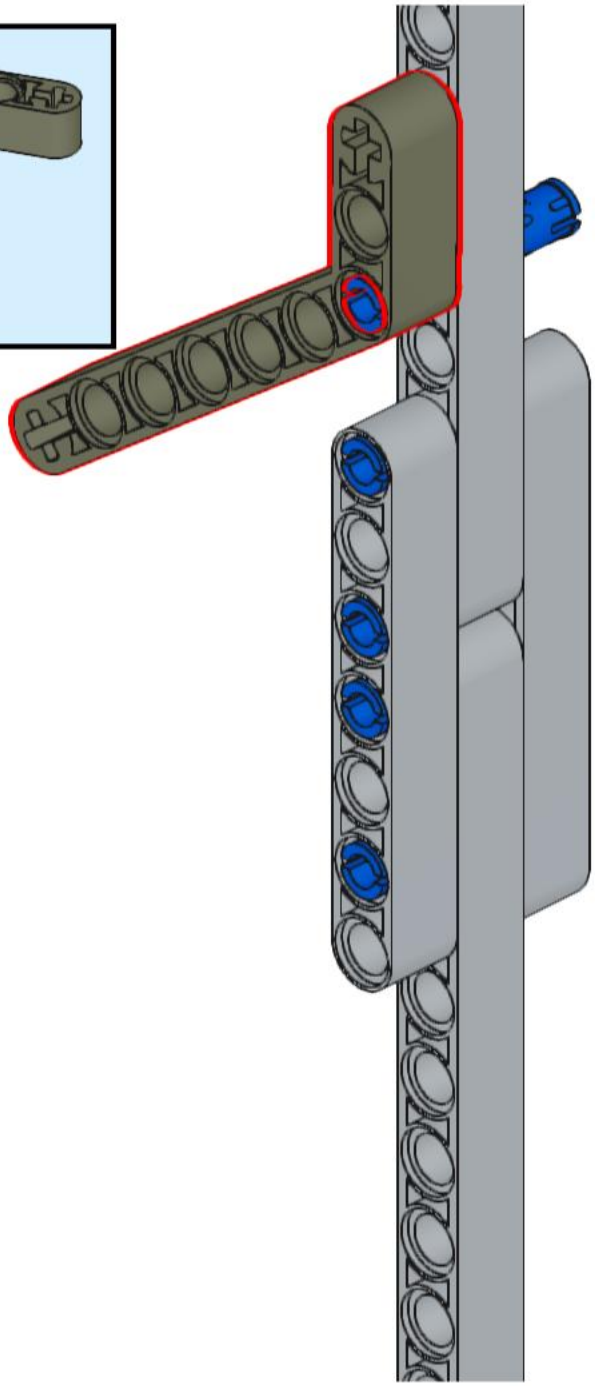

23

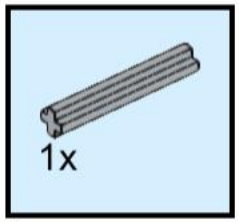

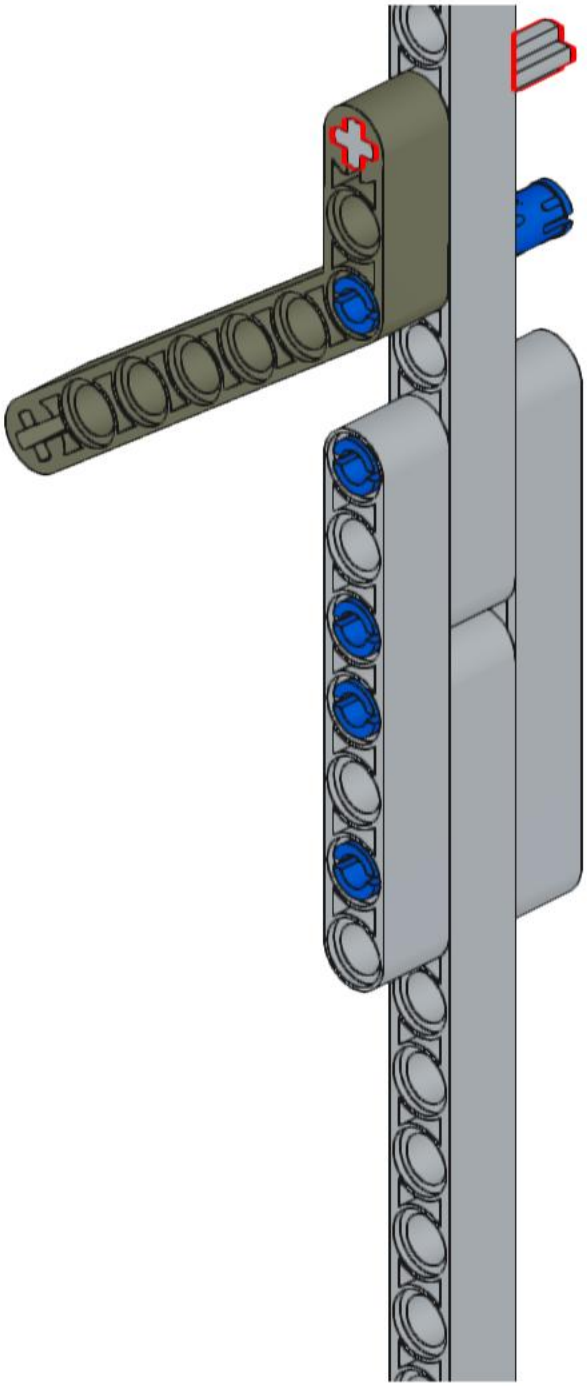

24

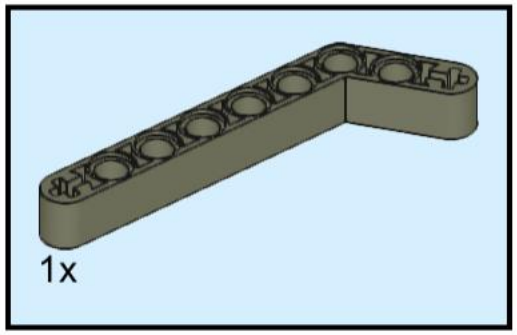

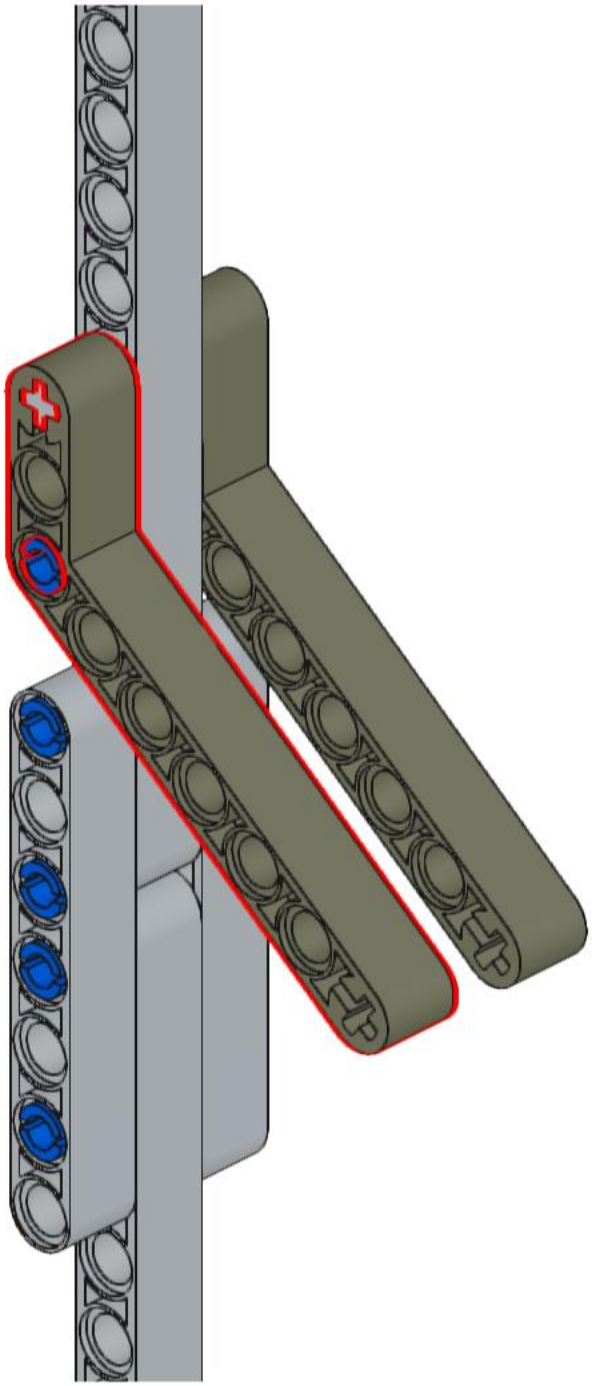

25

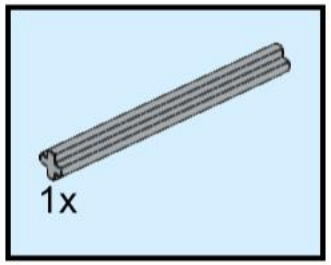

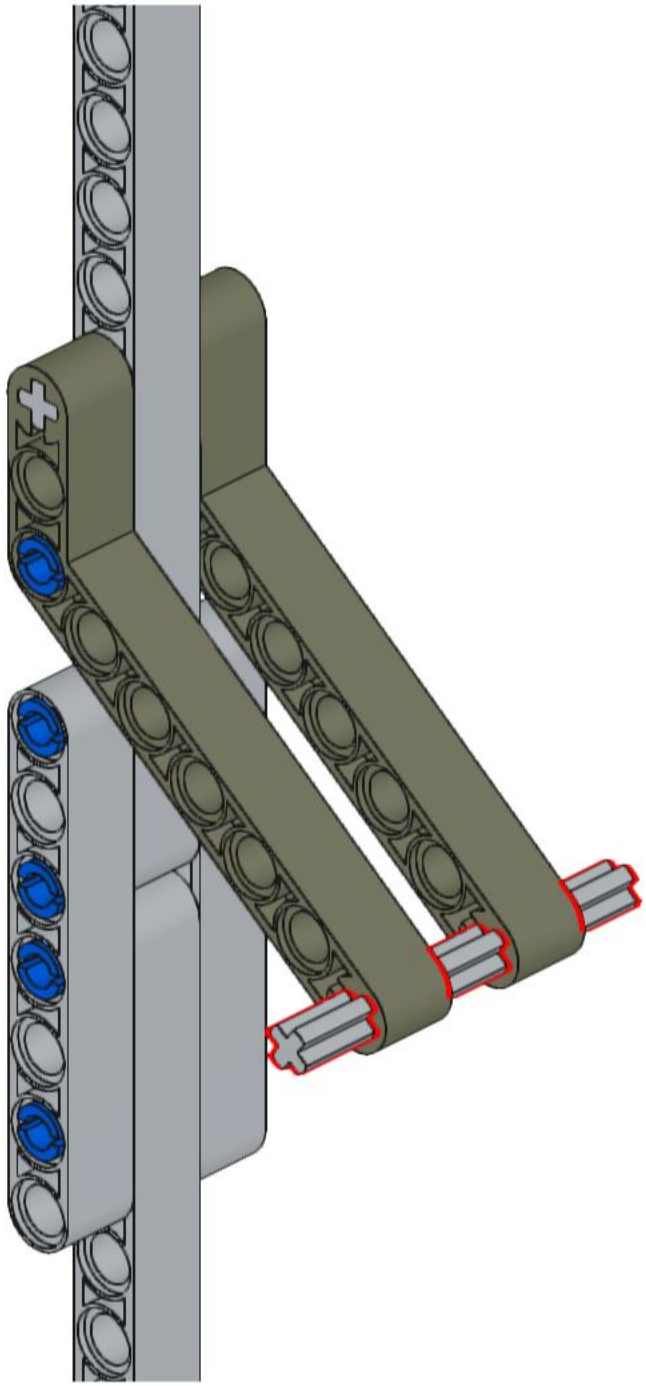

26

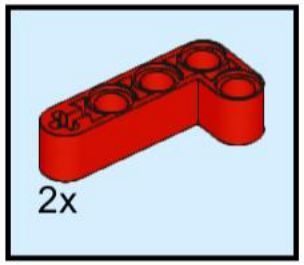

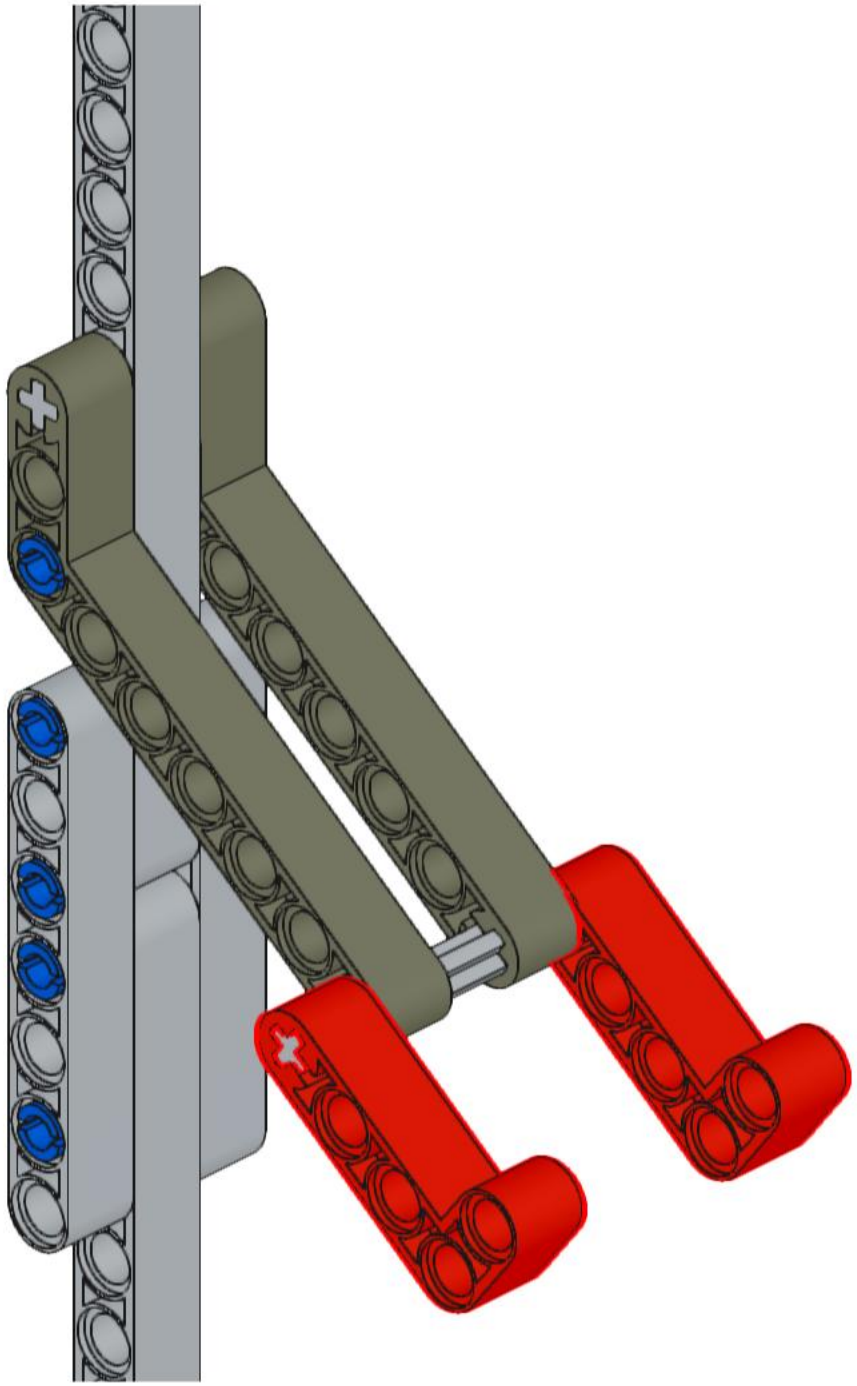

27

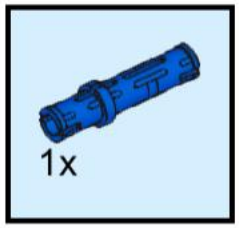

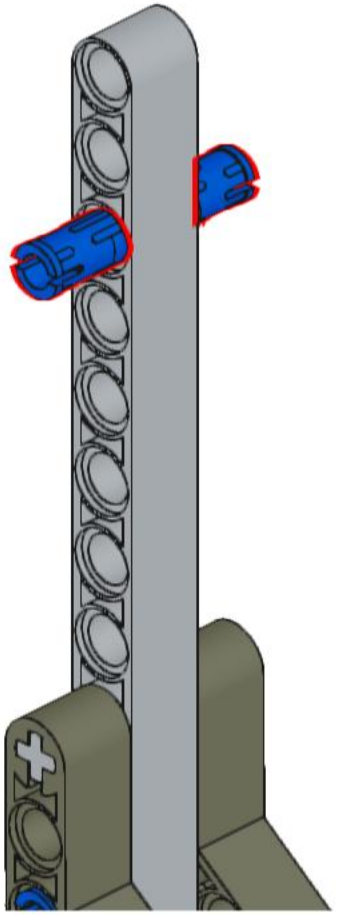

28

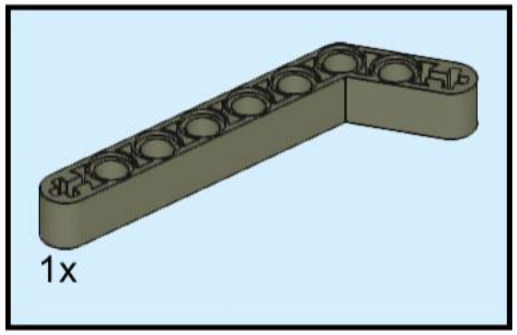

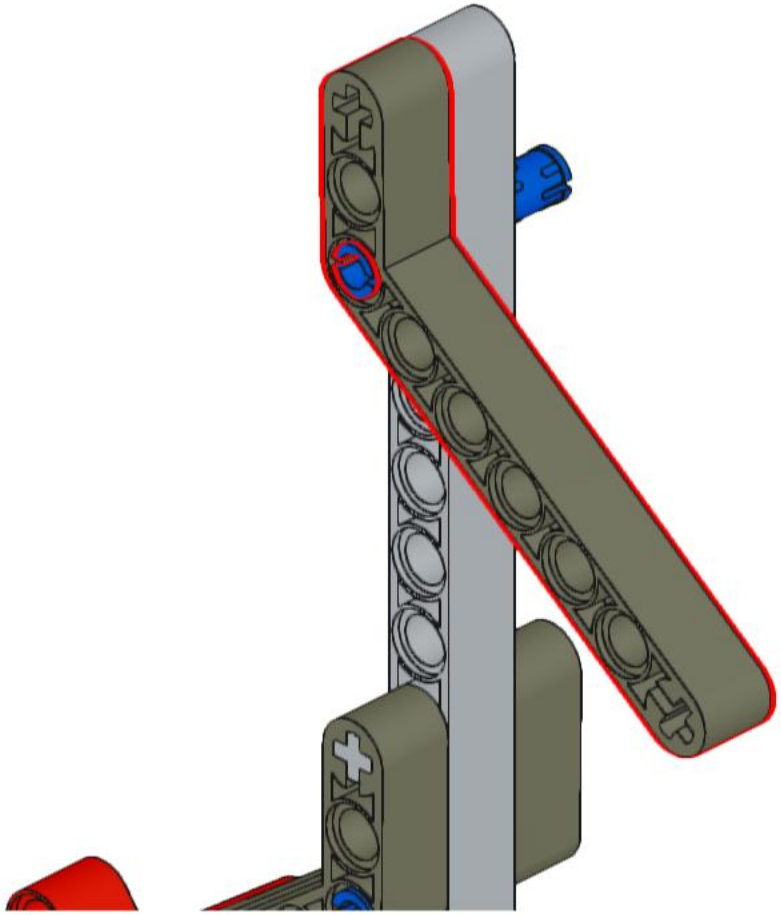

29

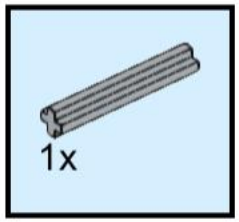

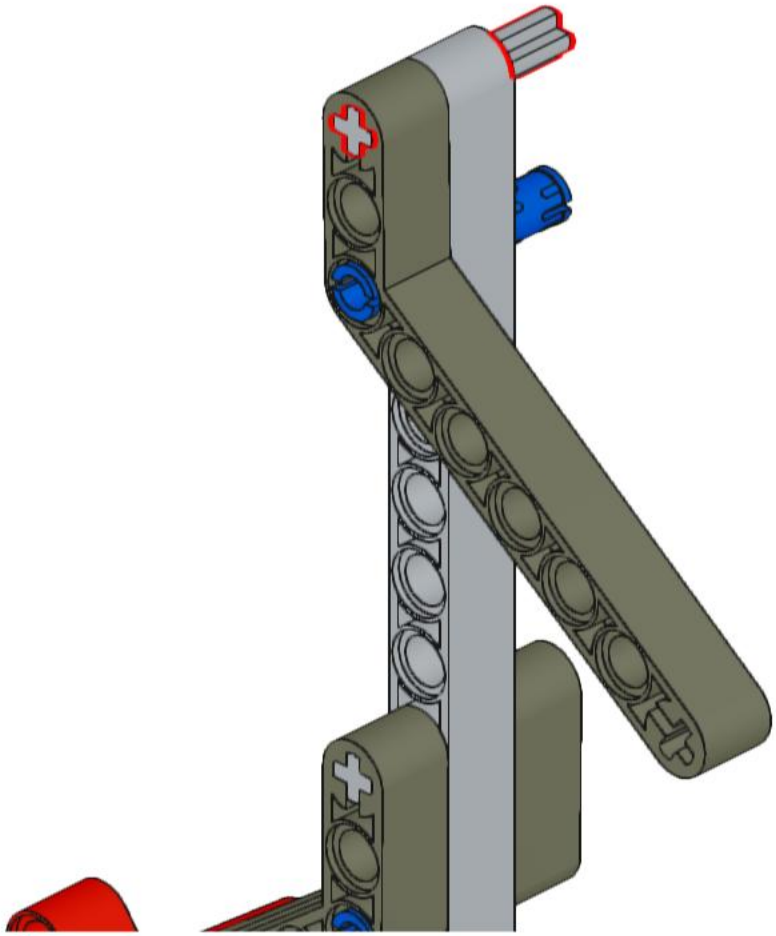

30

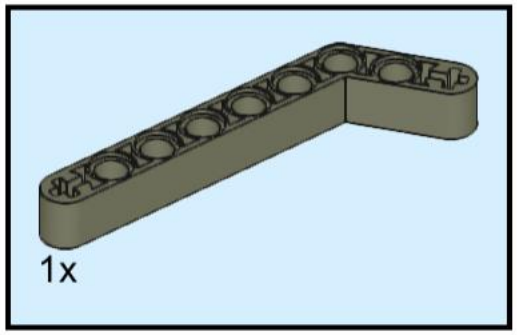

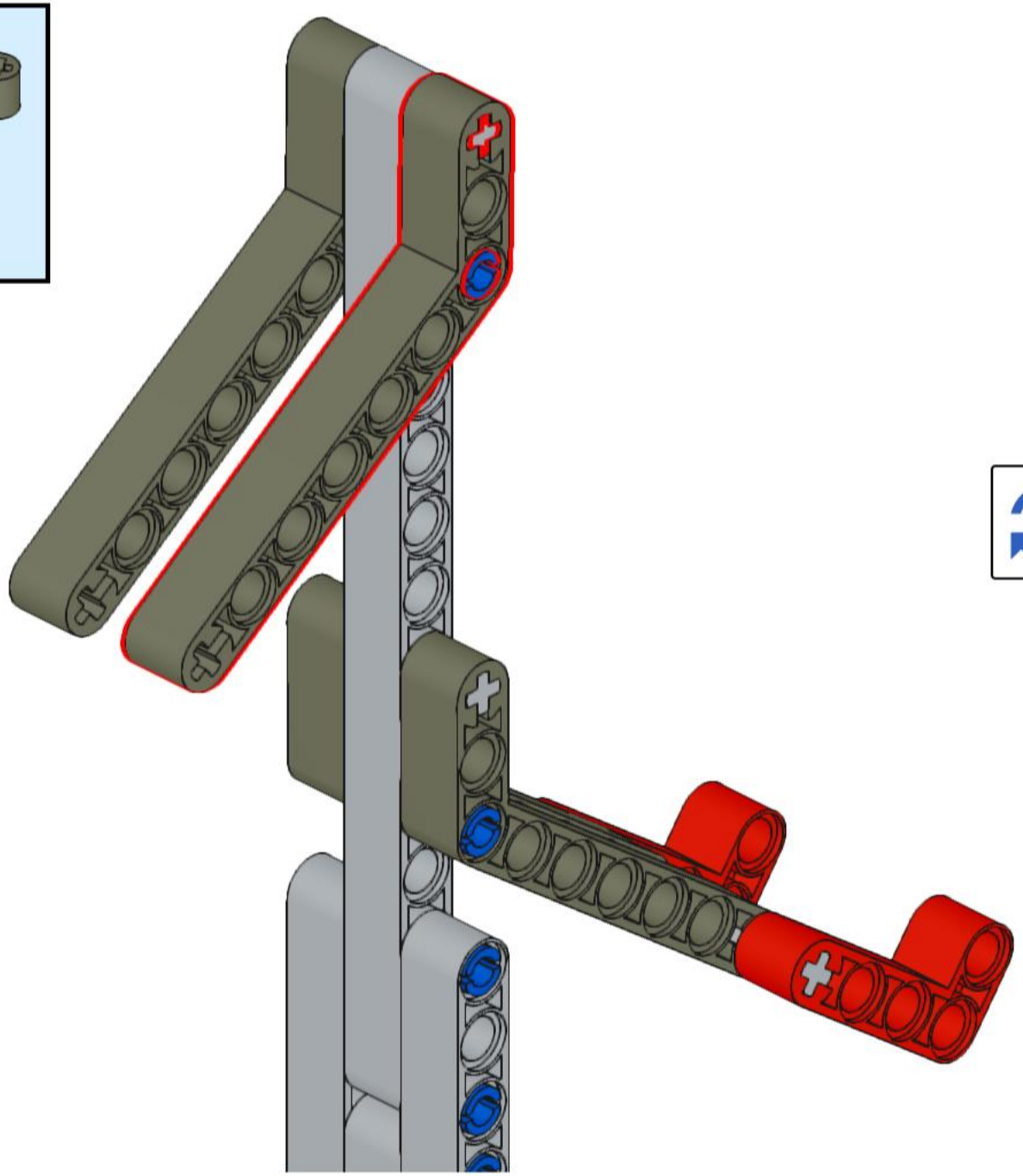

31

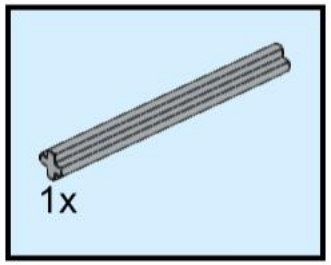

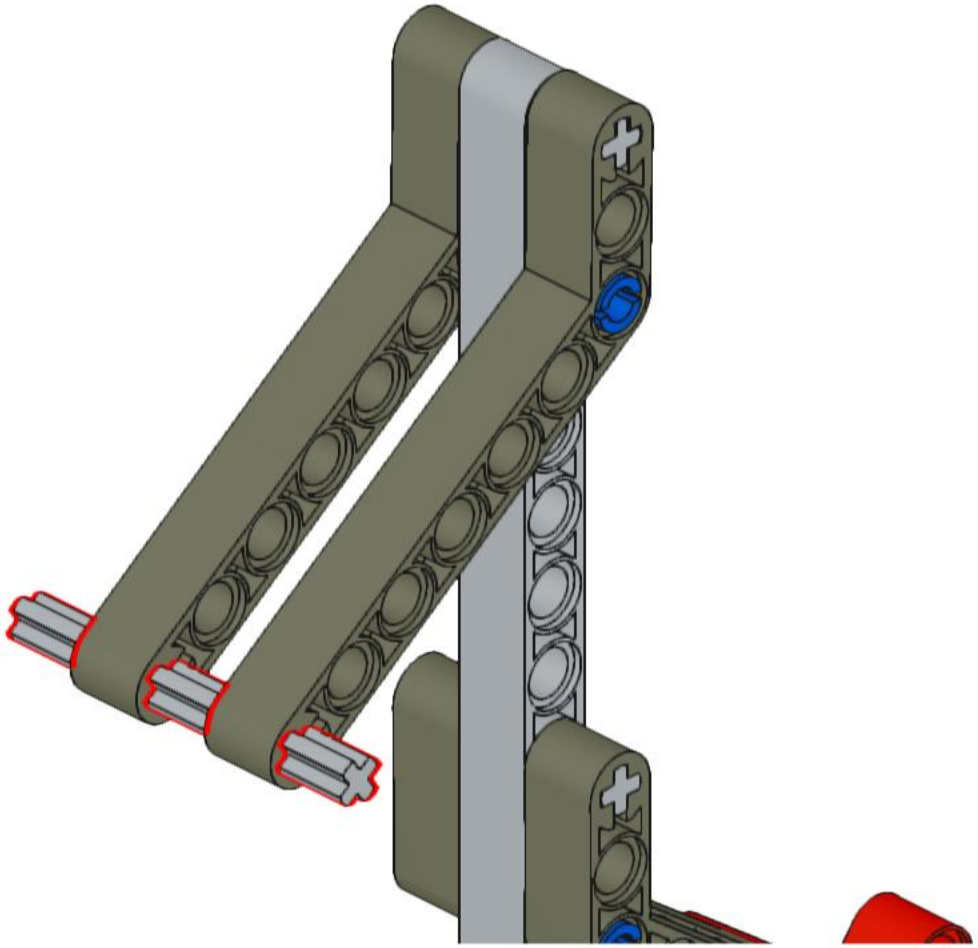

32

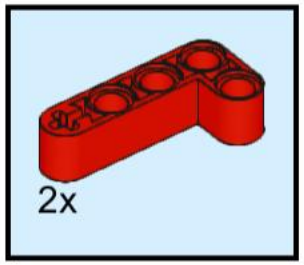

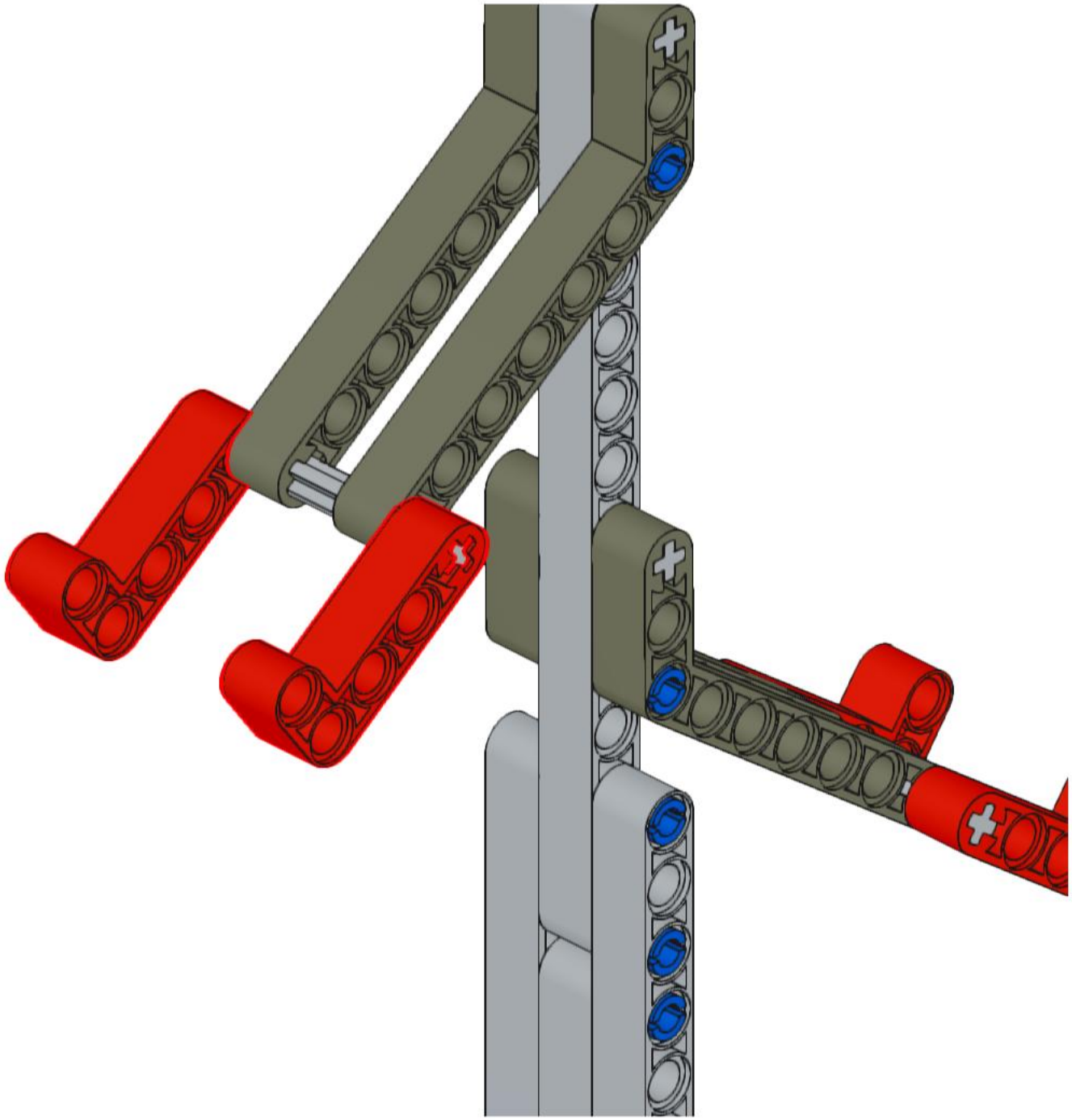

33

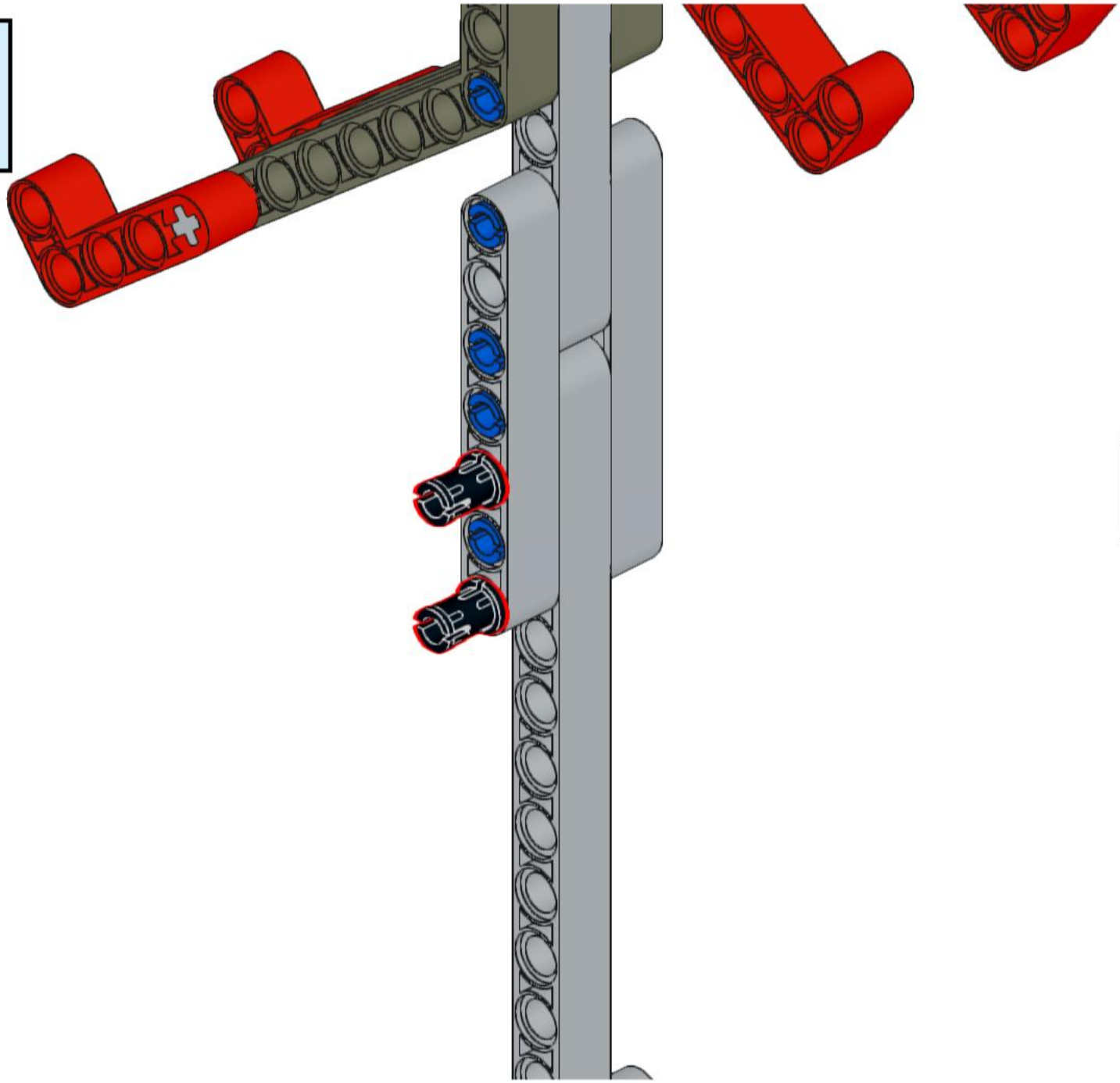

34

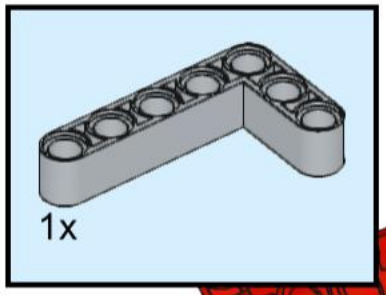

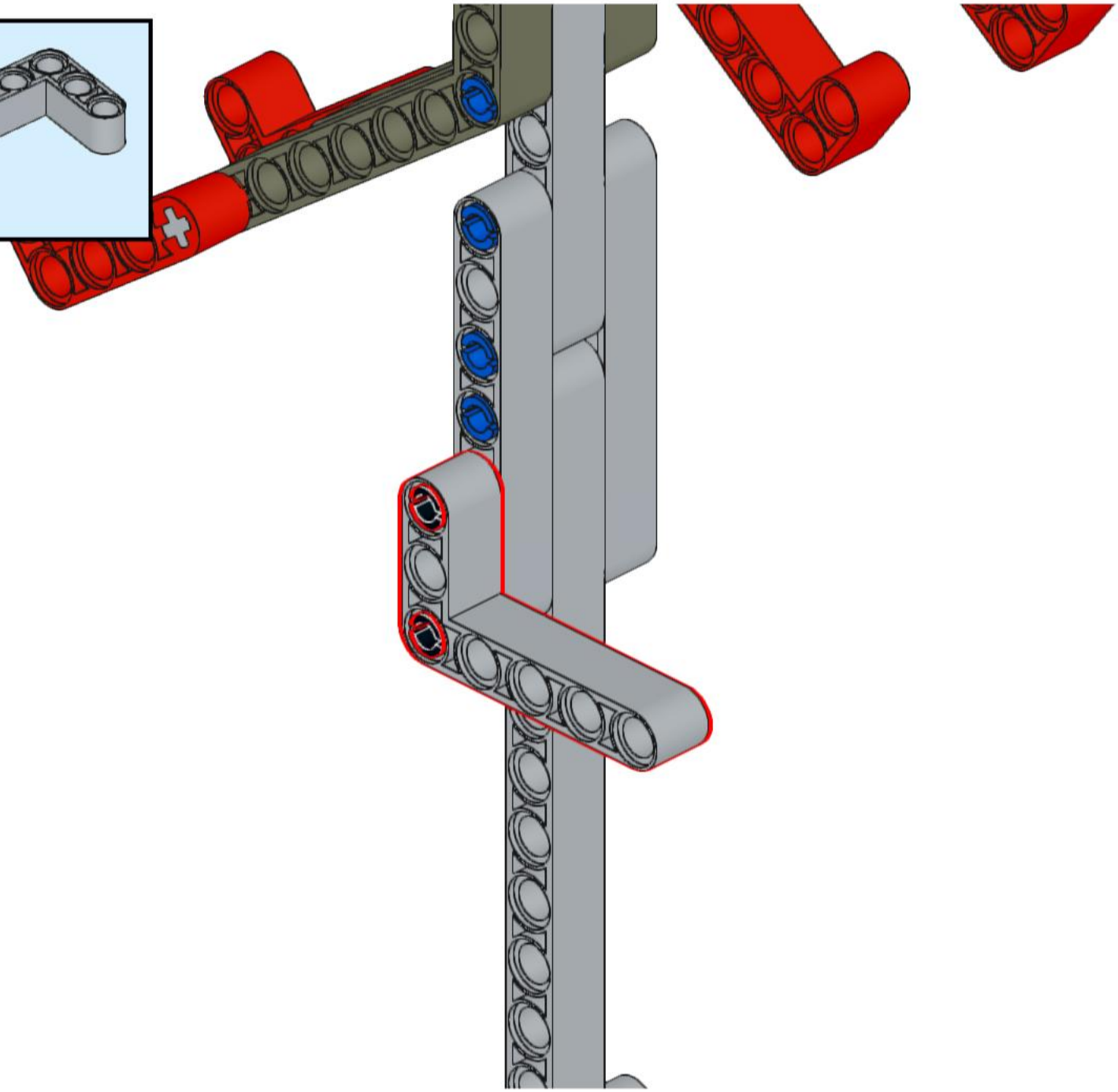

35

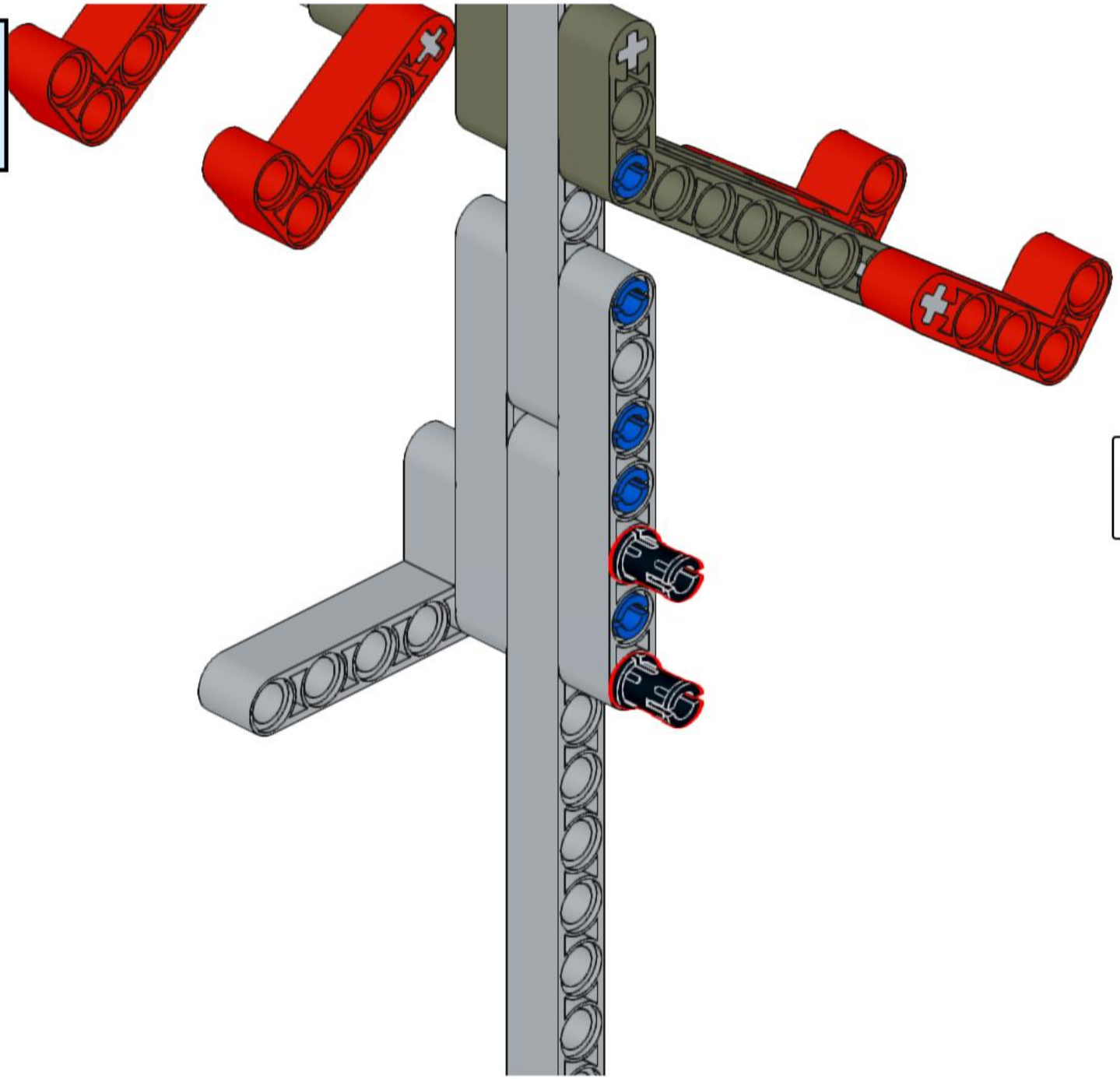

36

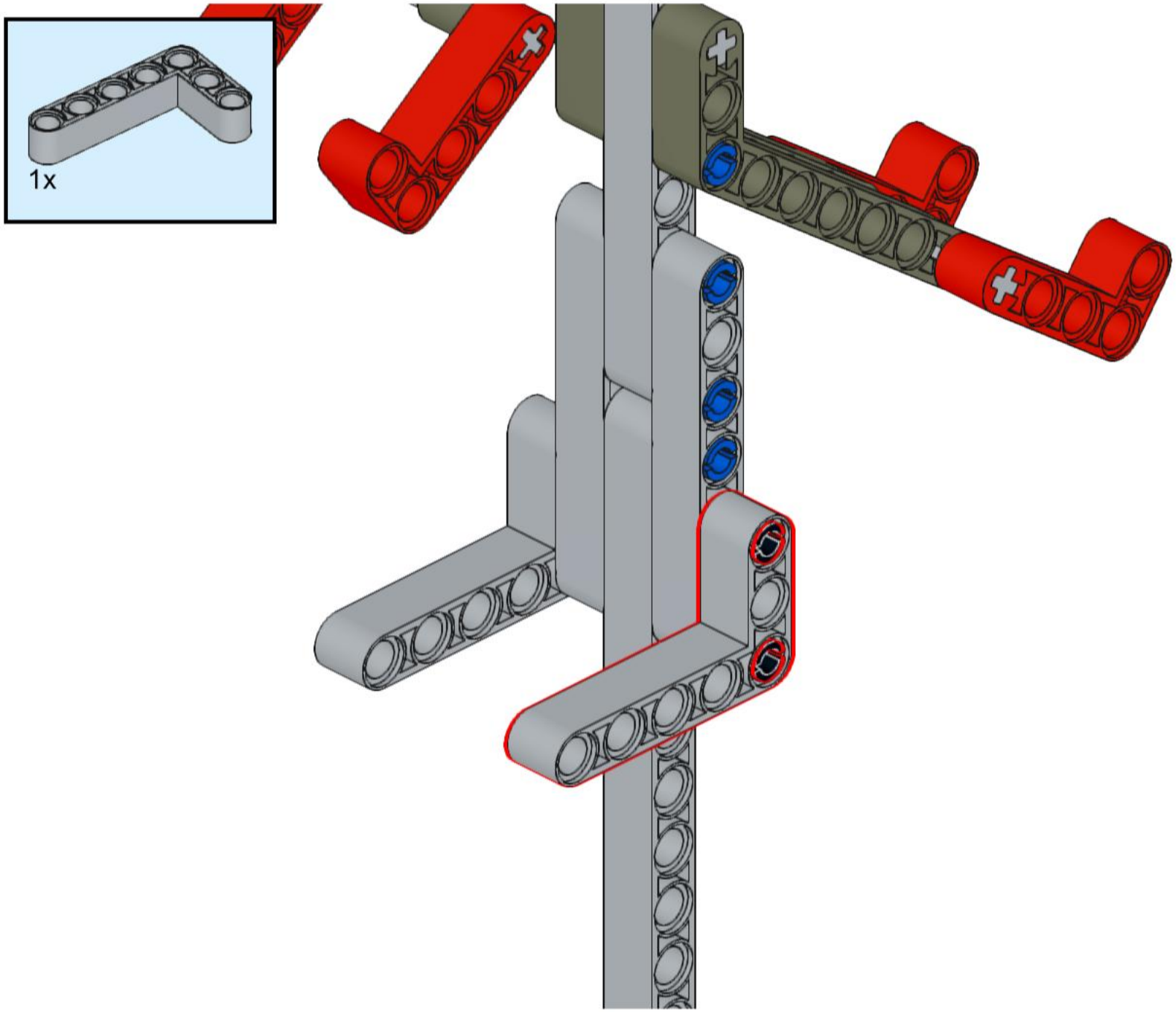

37

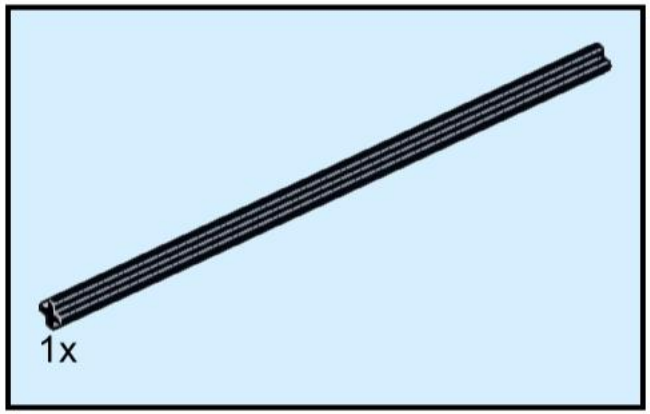

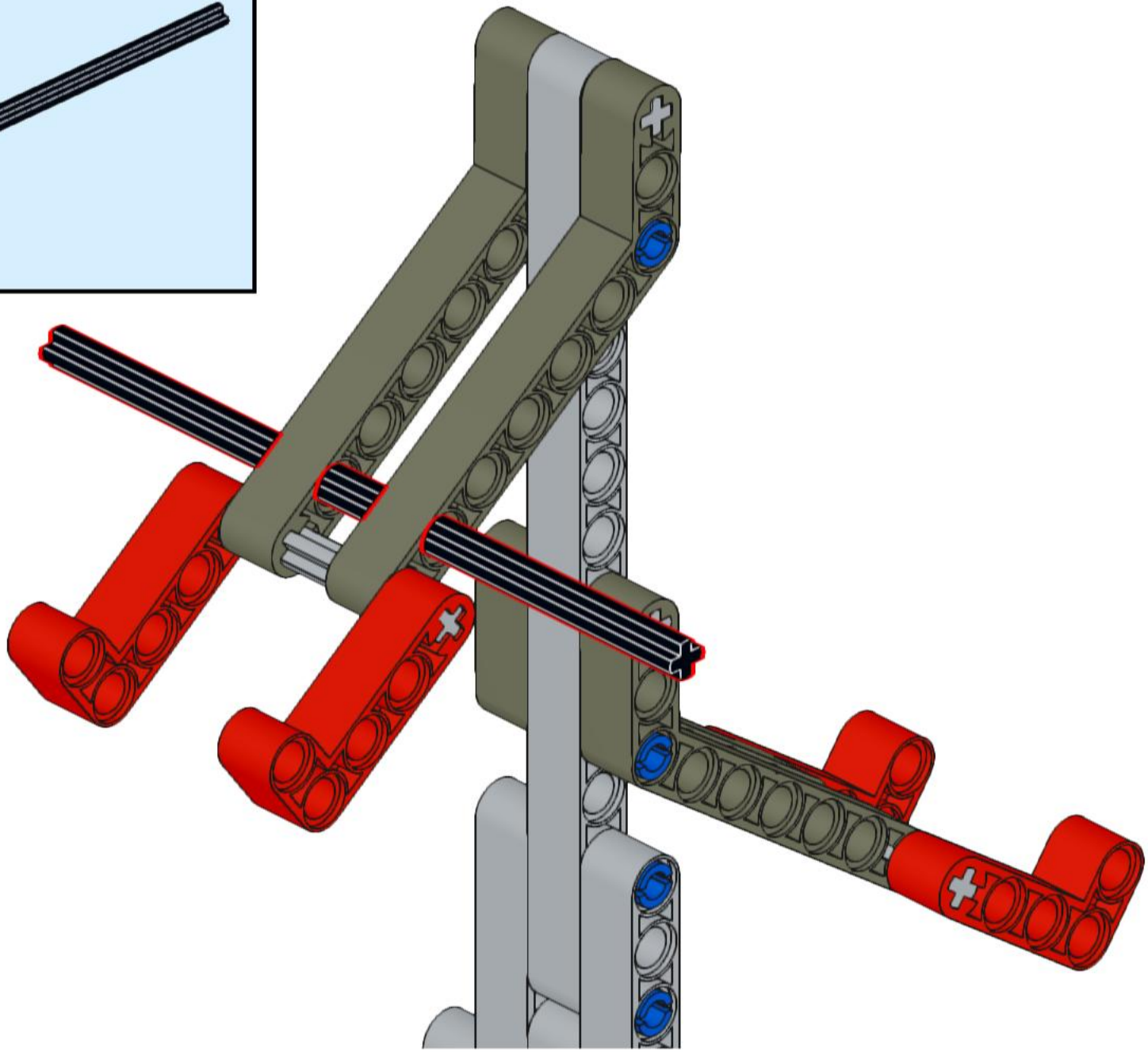

38

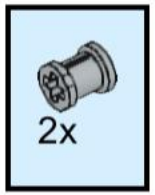

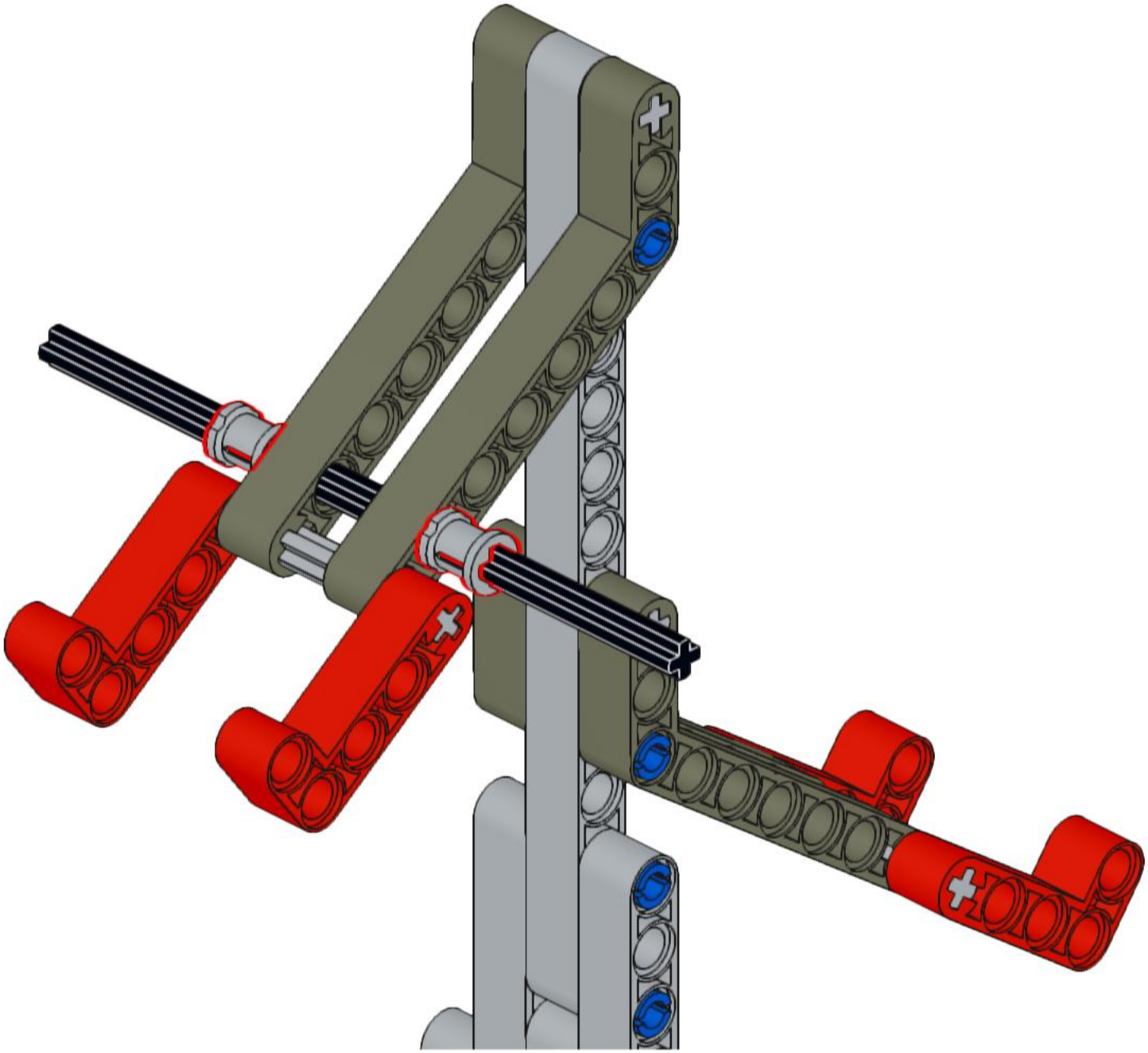
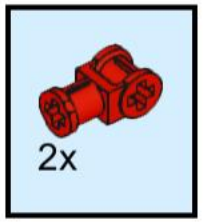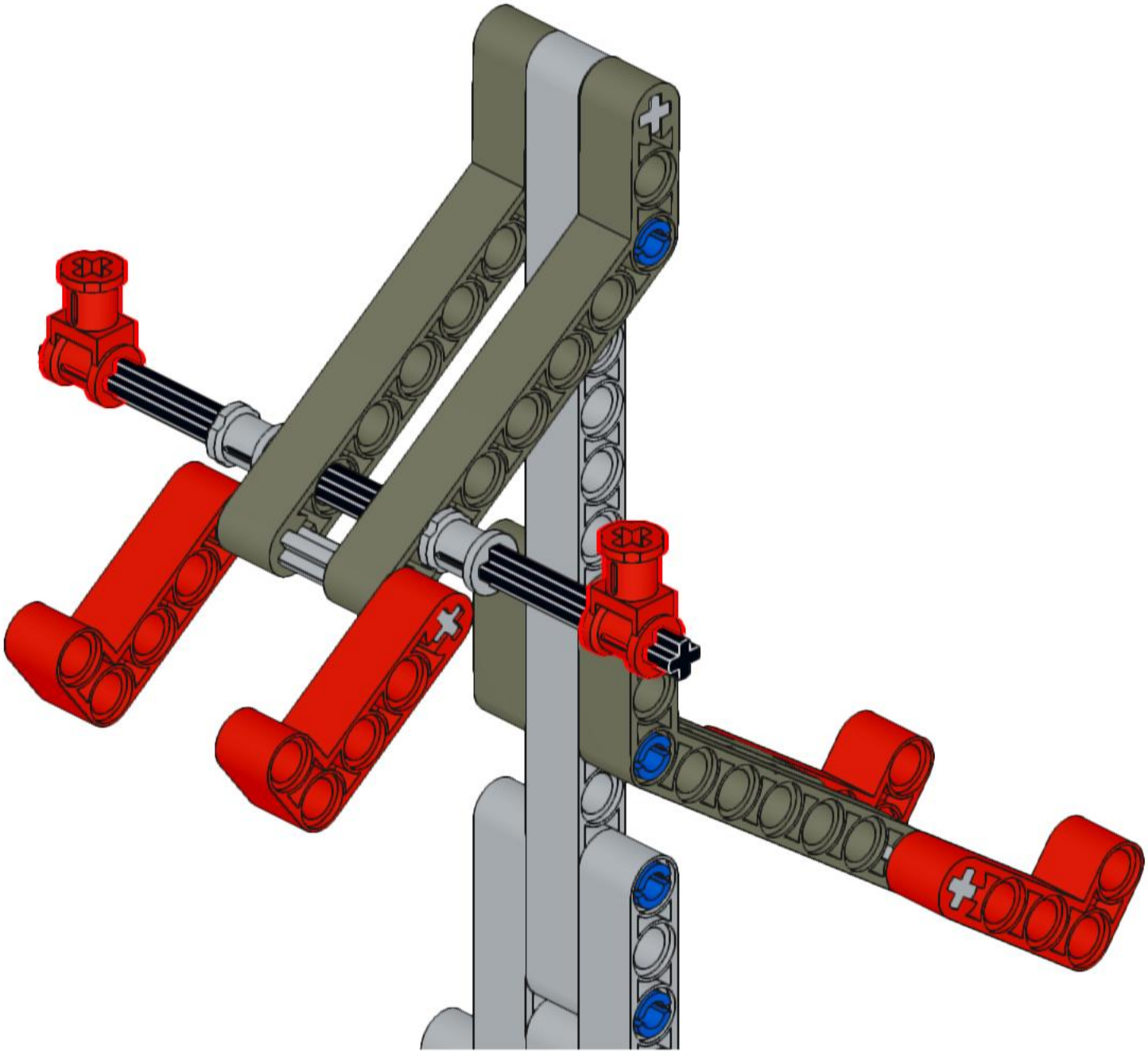
39