1

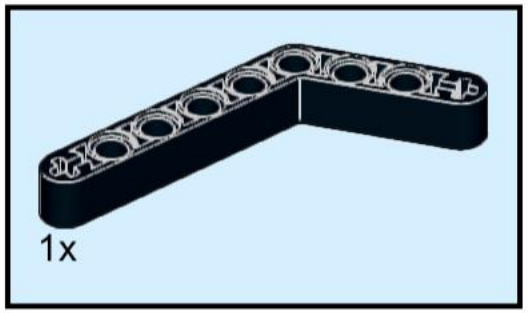

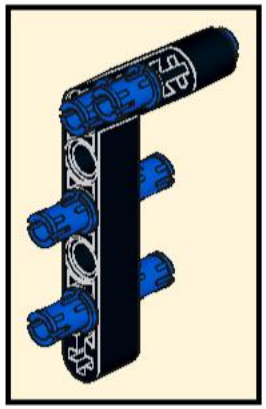

2

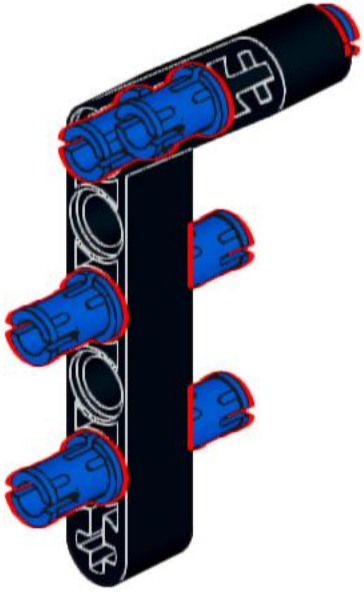

3

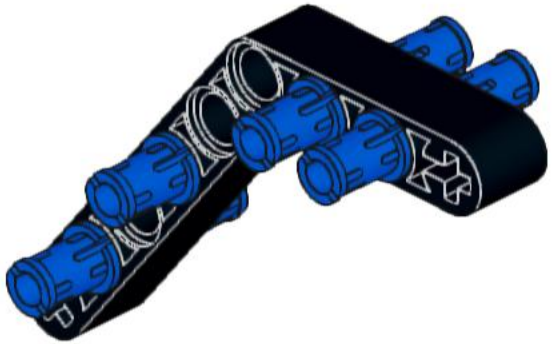

4

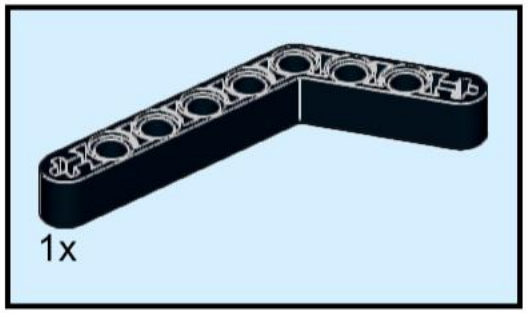

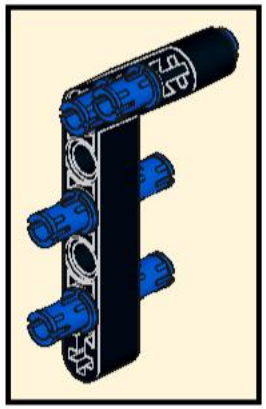

5

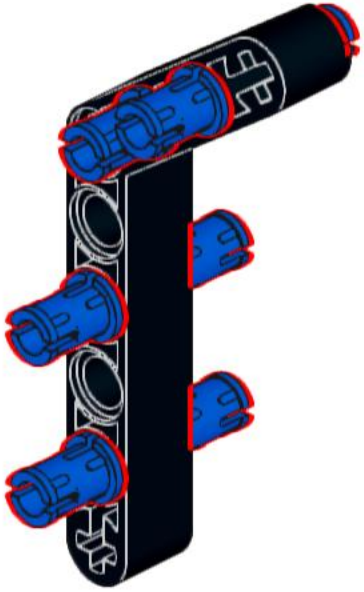

6

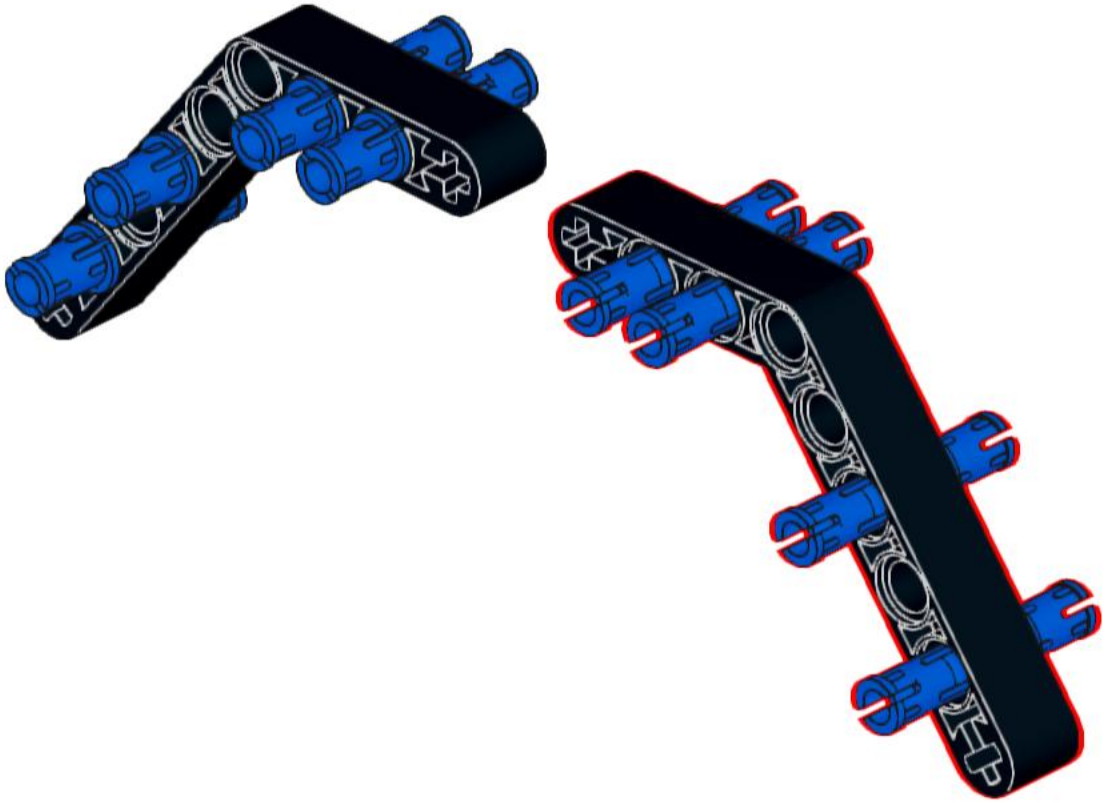

7

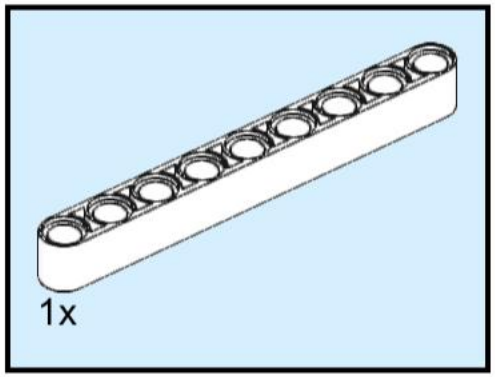

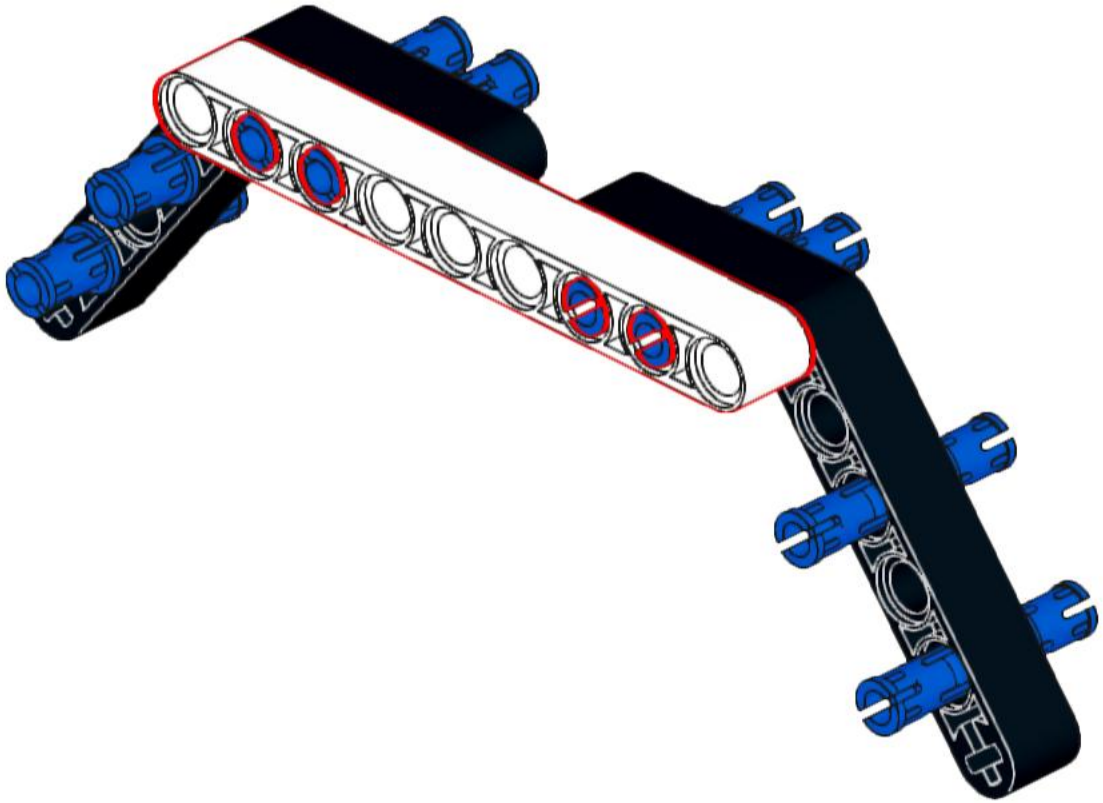

8

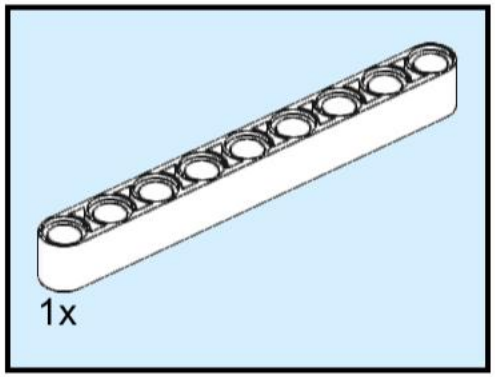

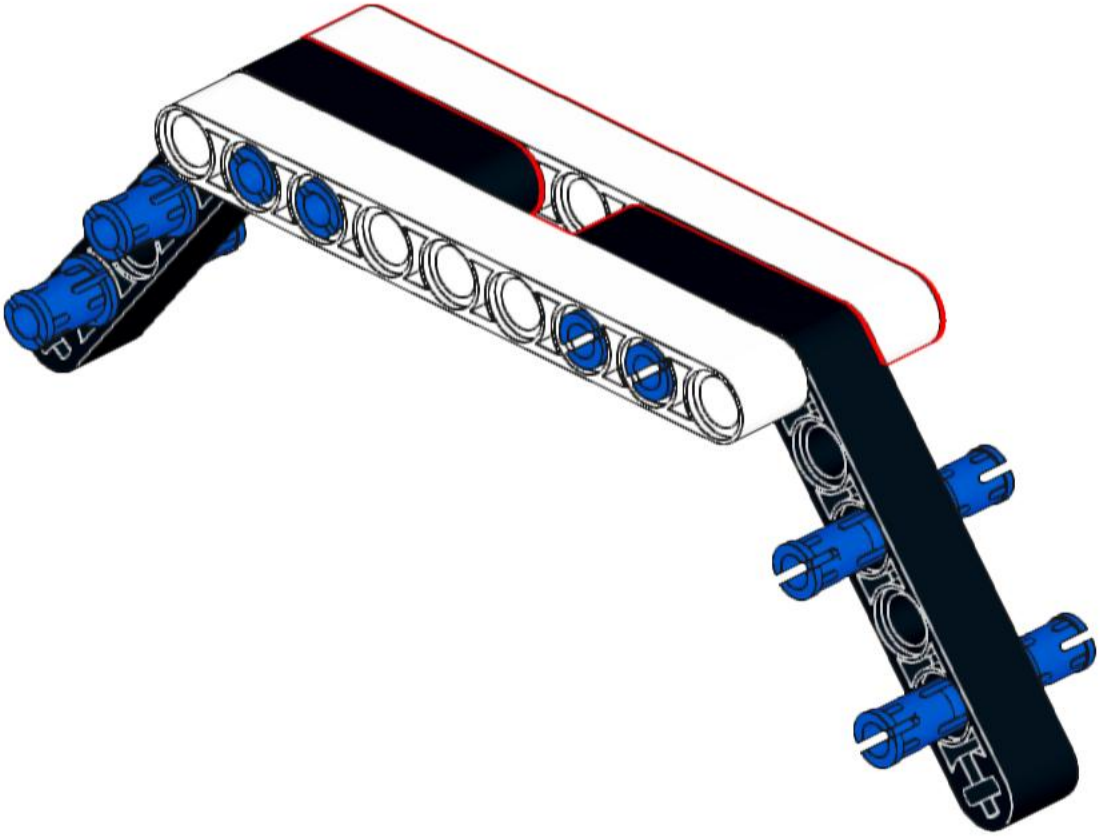

9

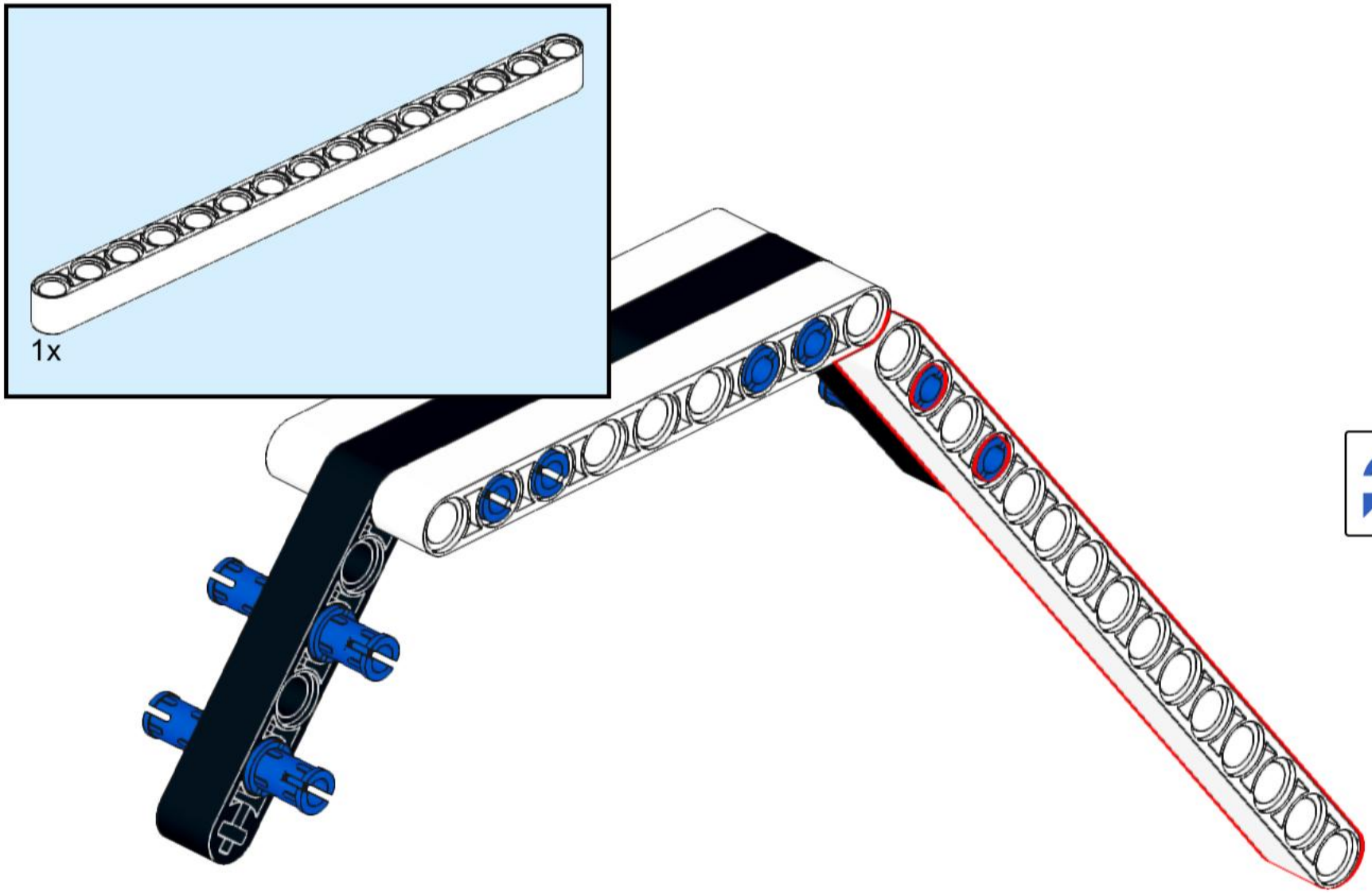

10

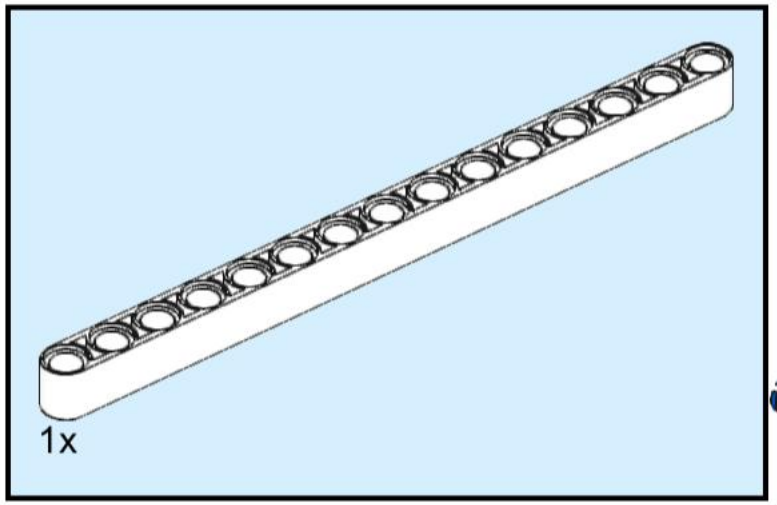

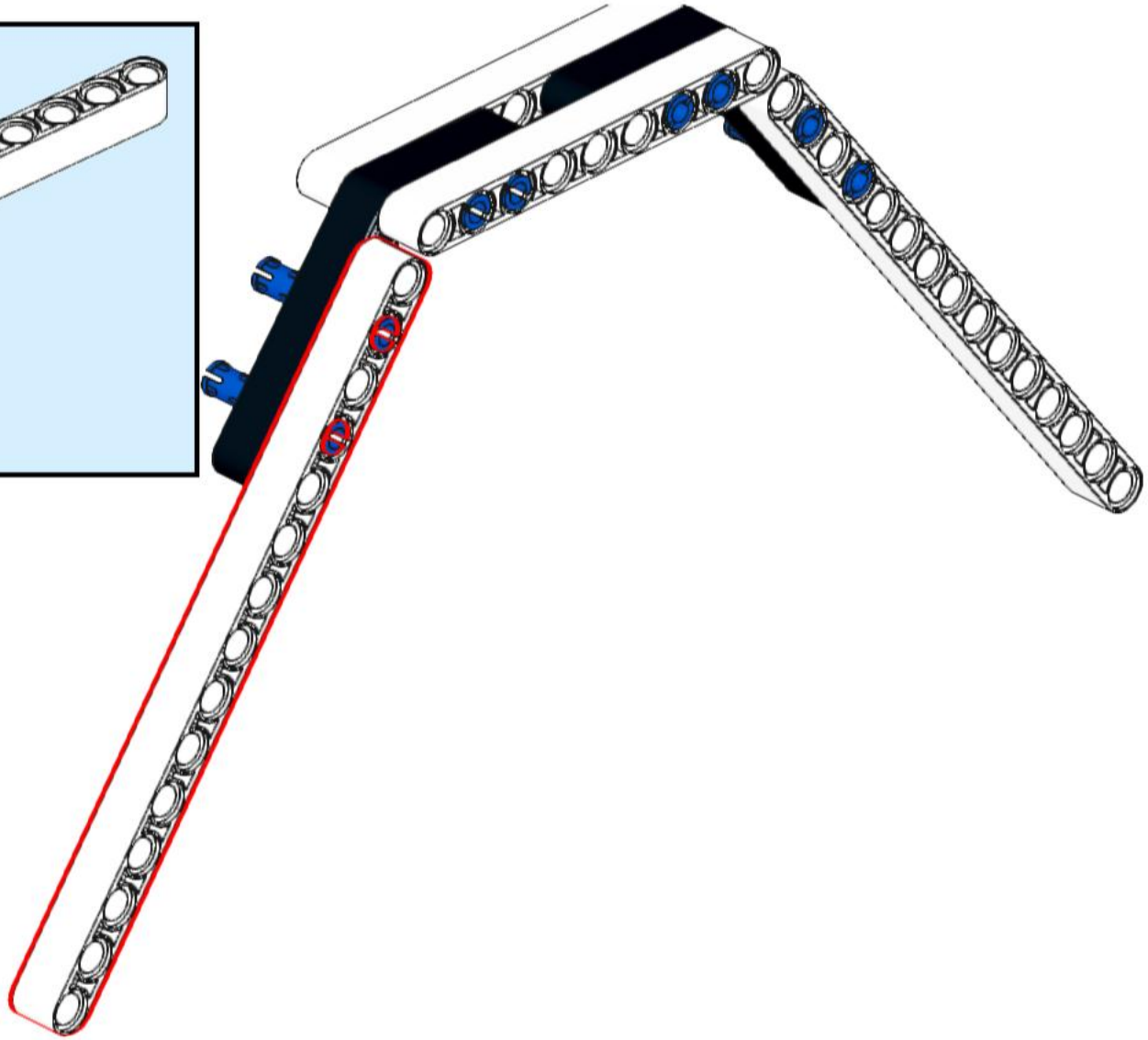

11

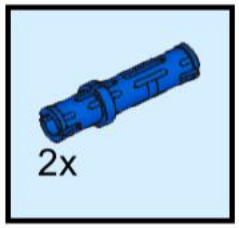

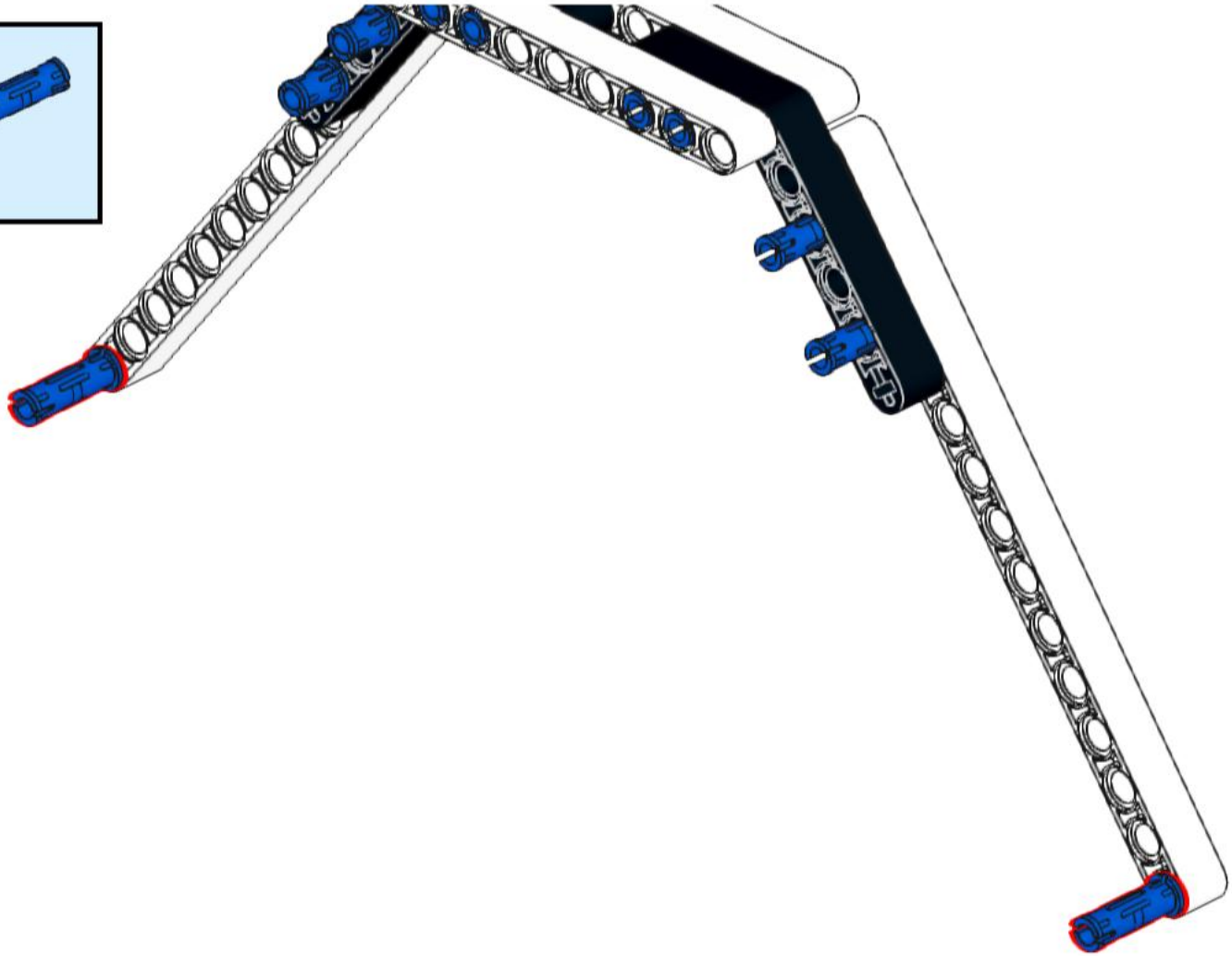

12

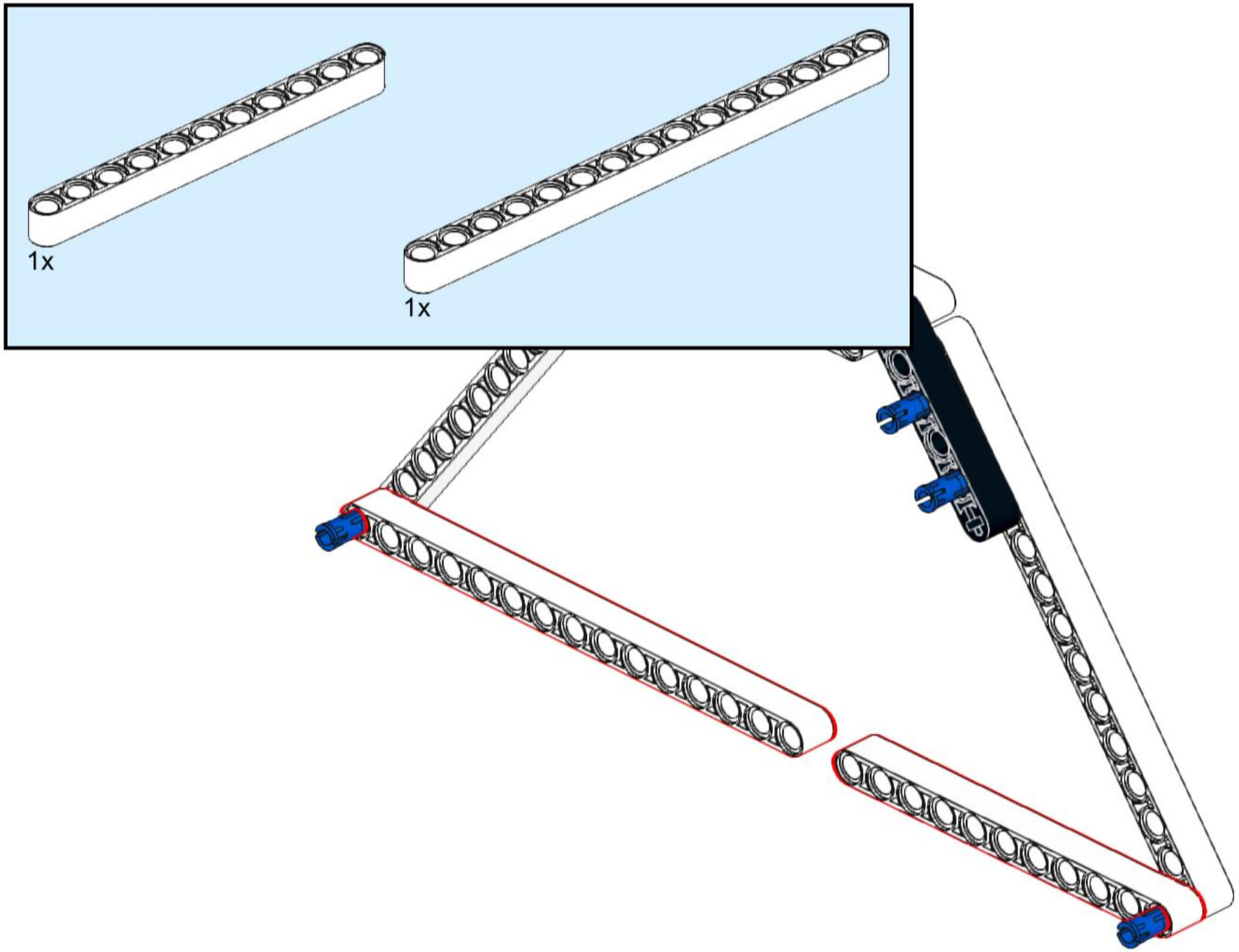

13

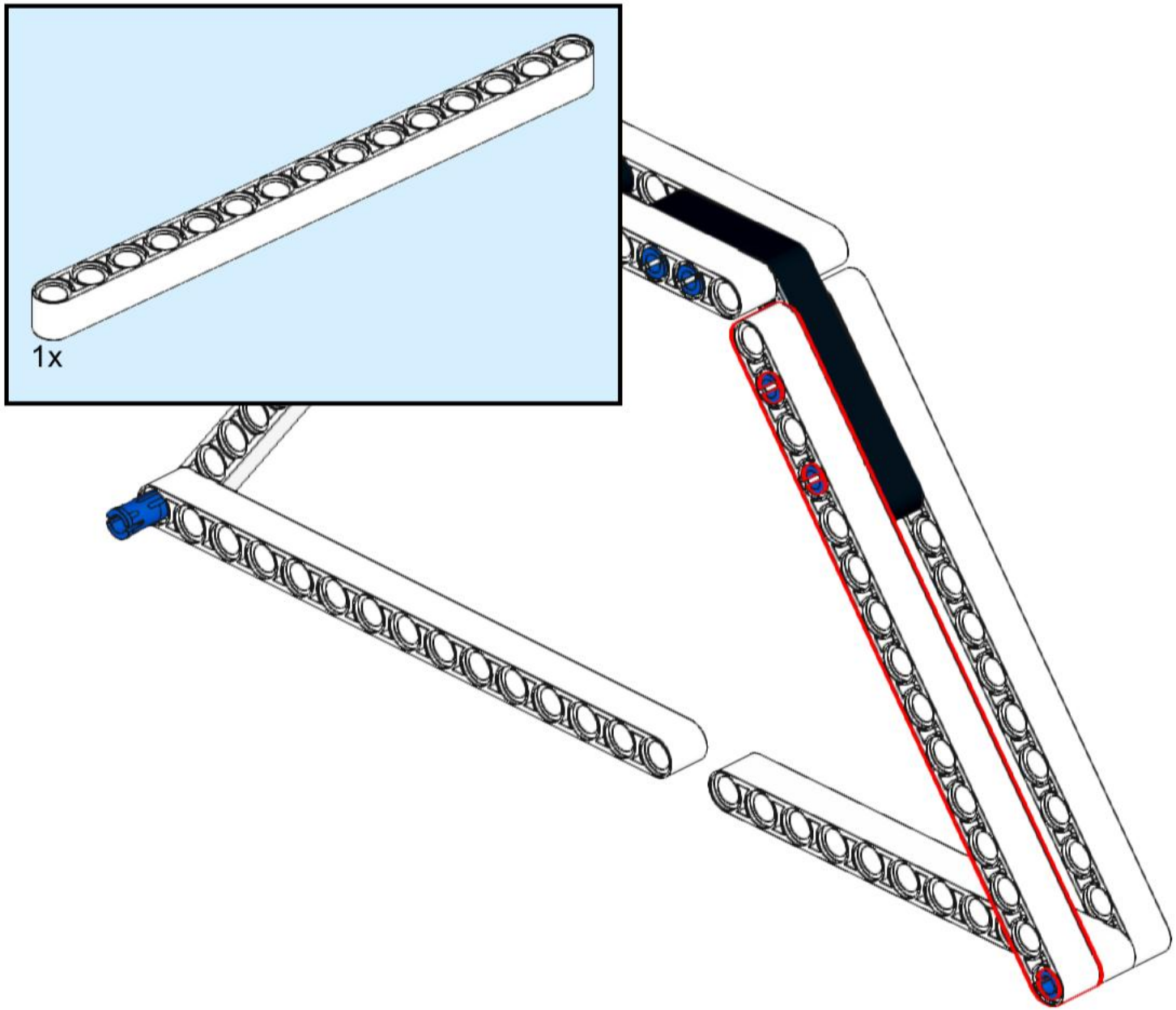

14

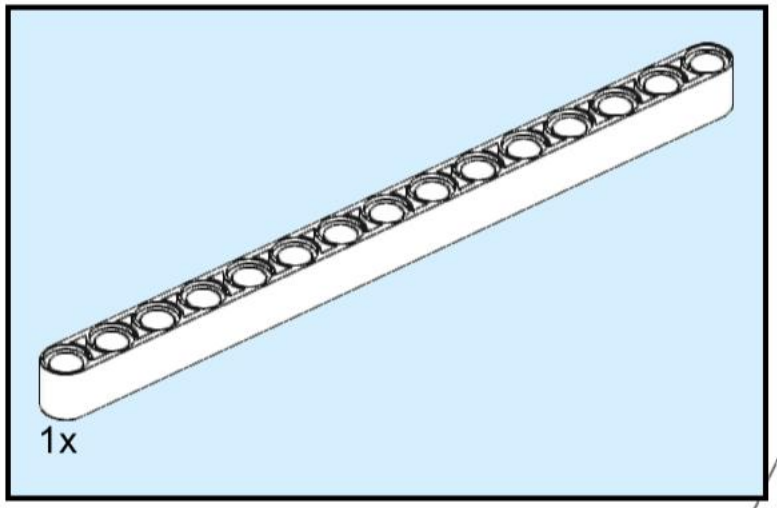

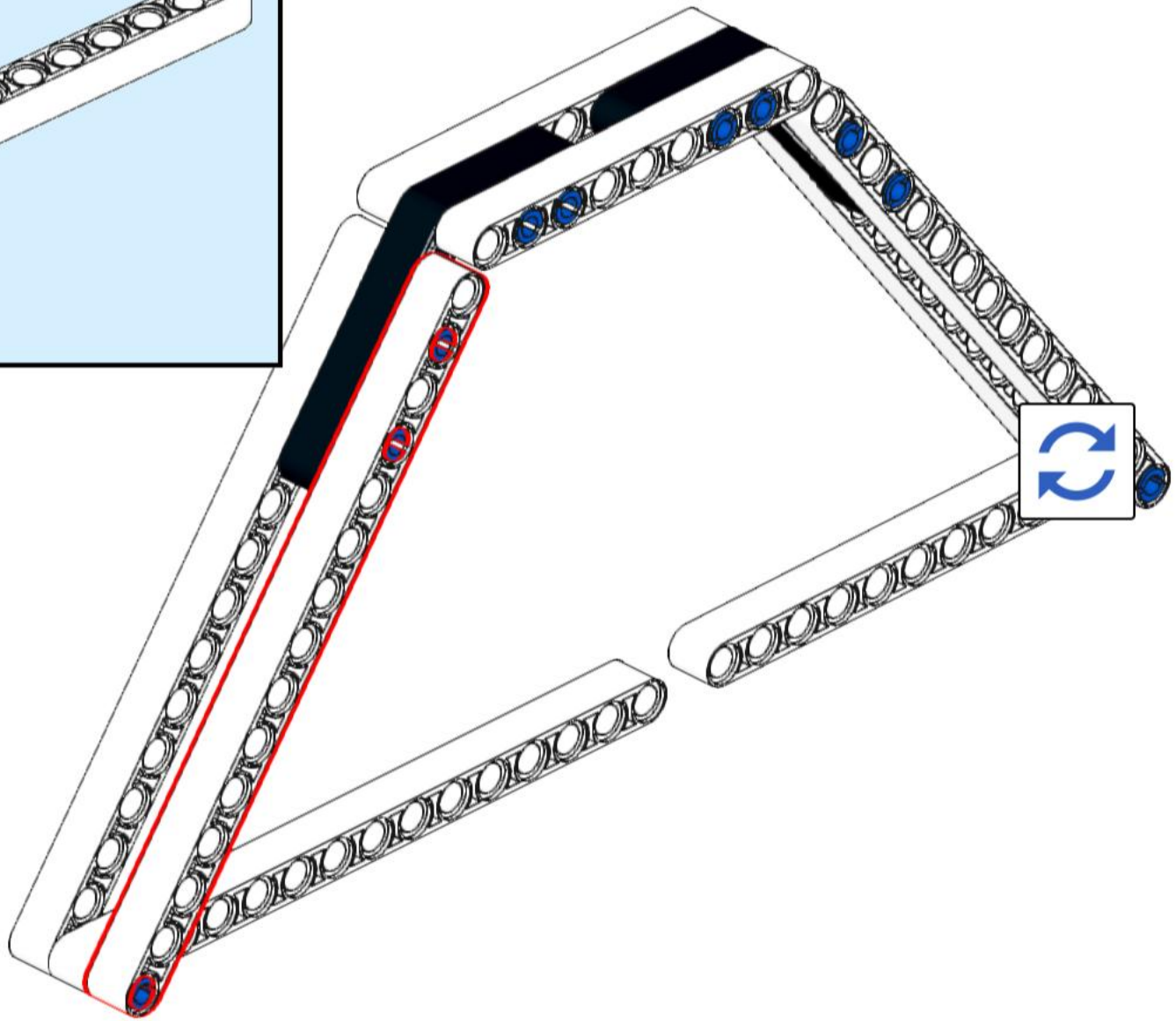

15

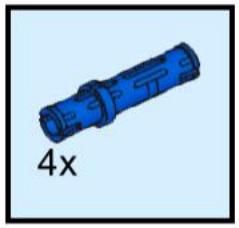

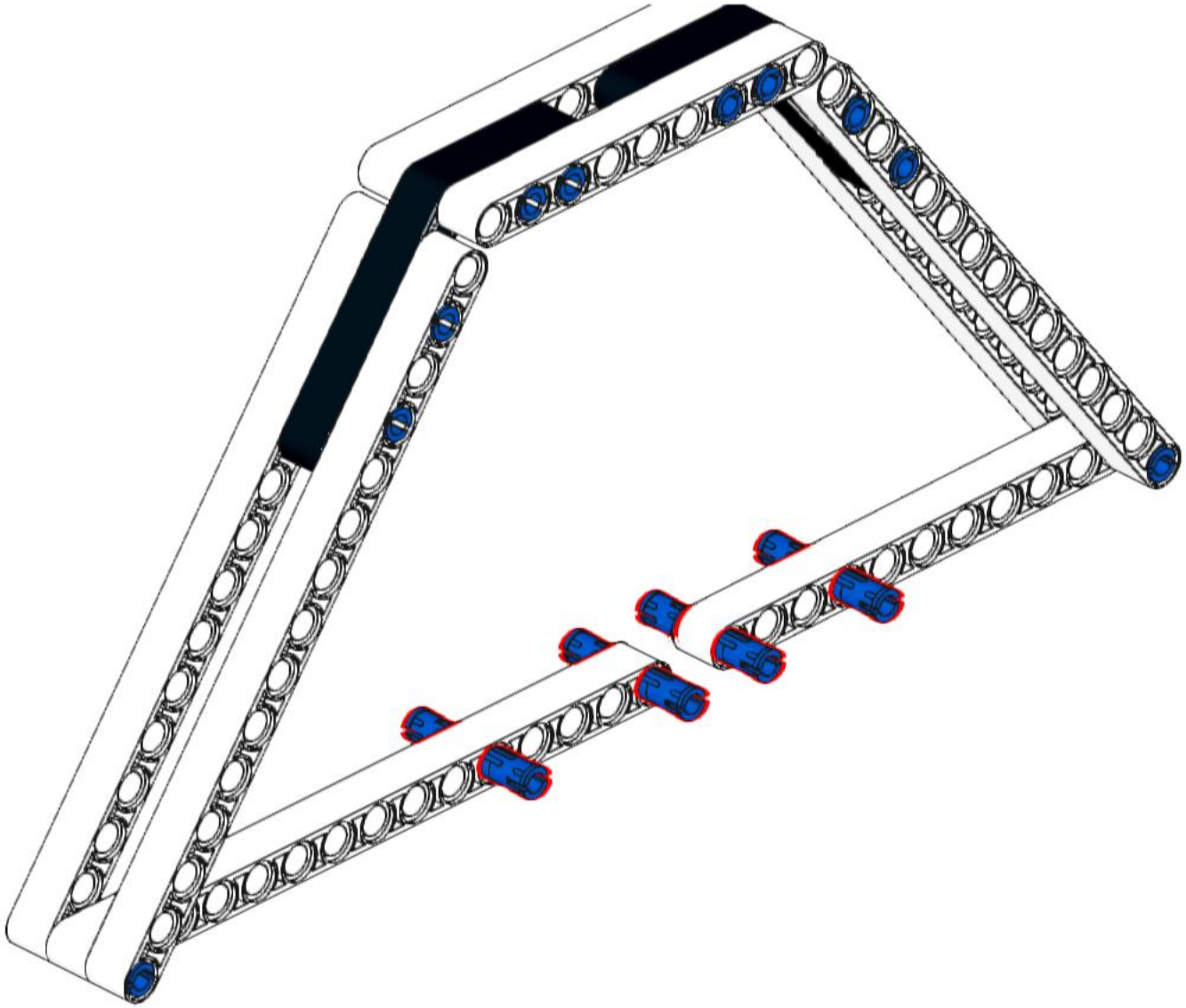

16

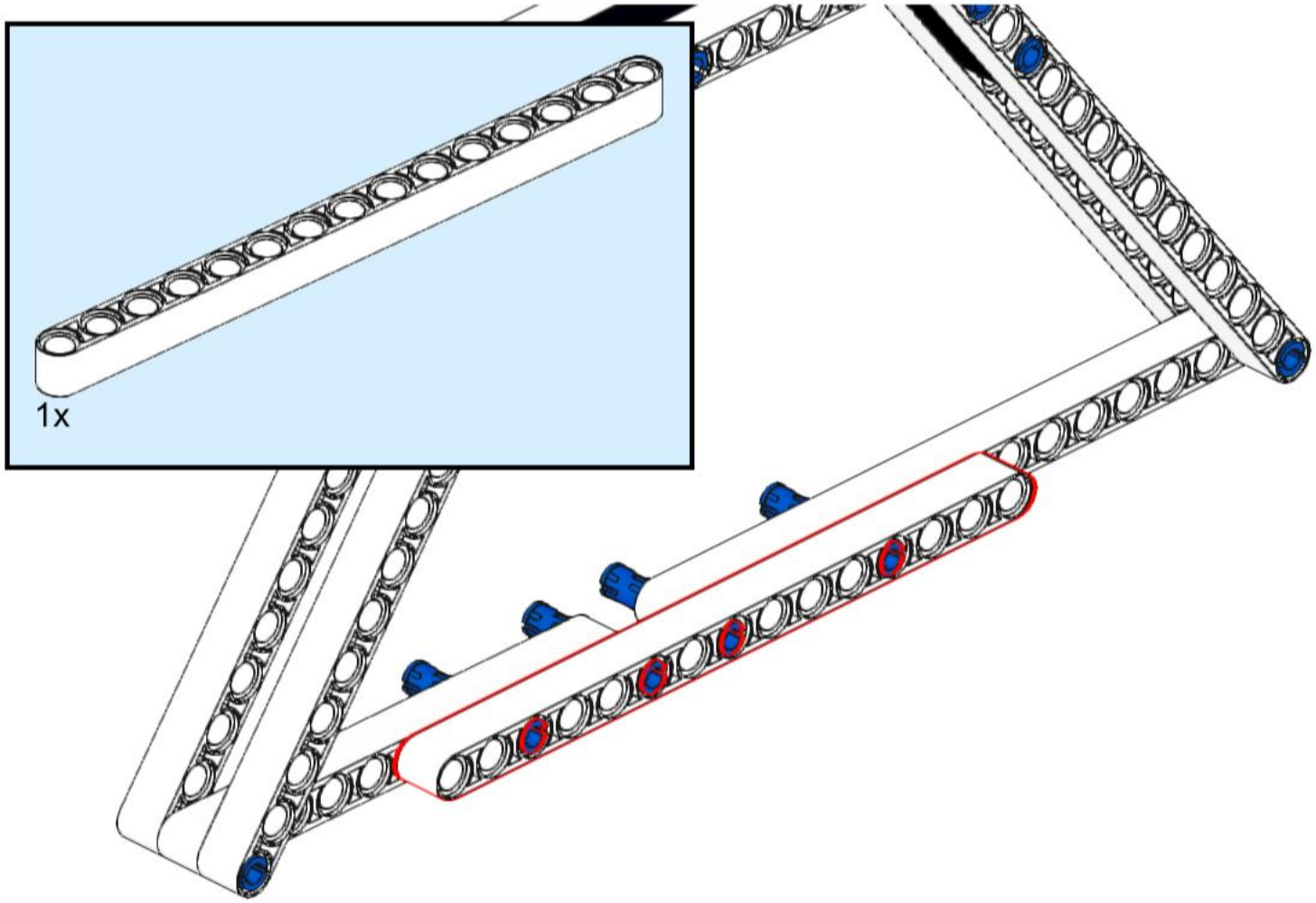
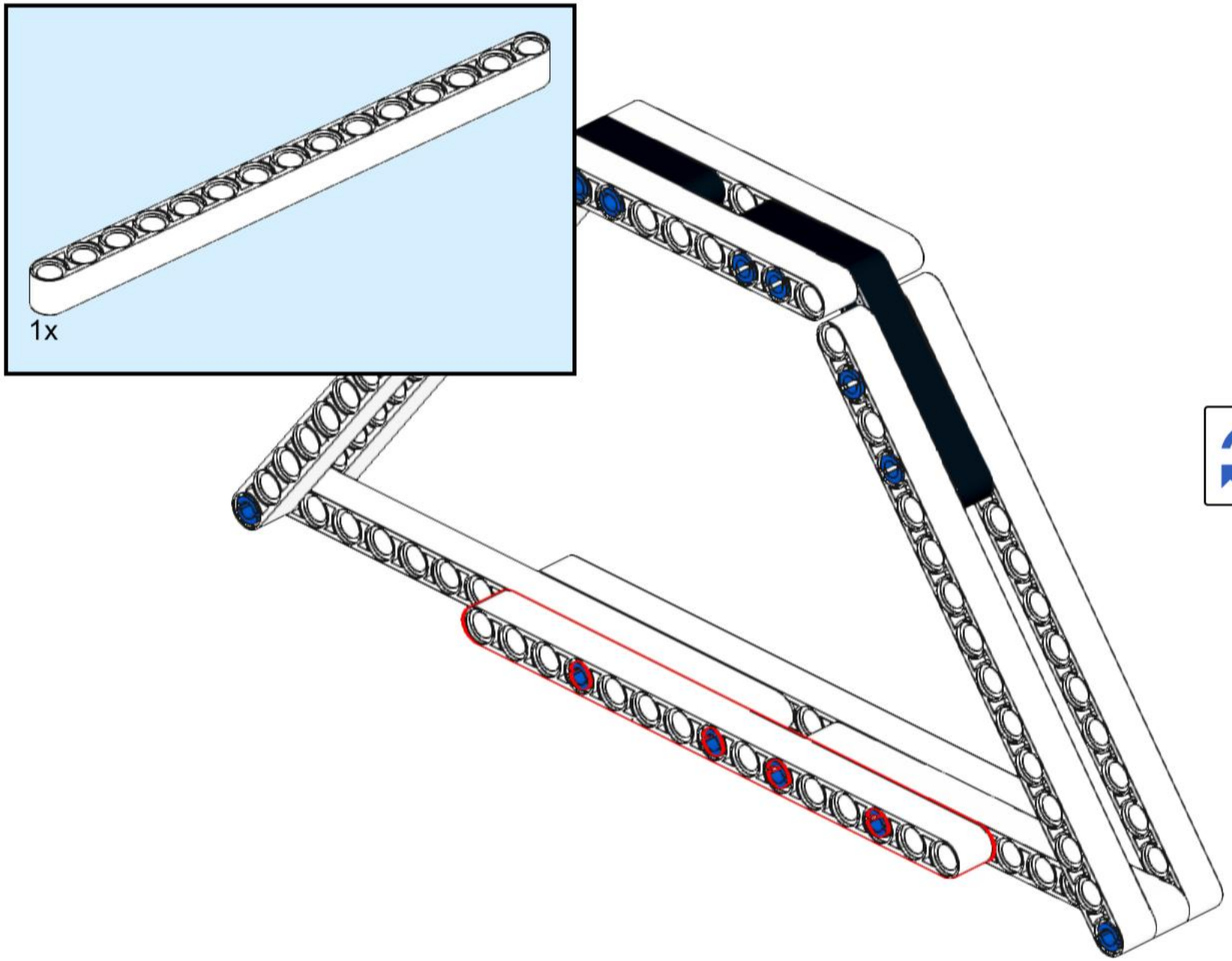
17