1

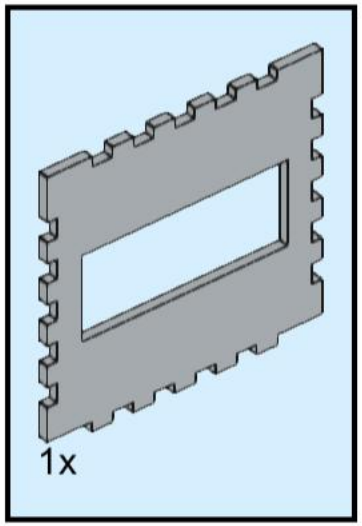

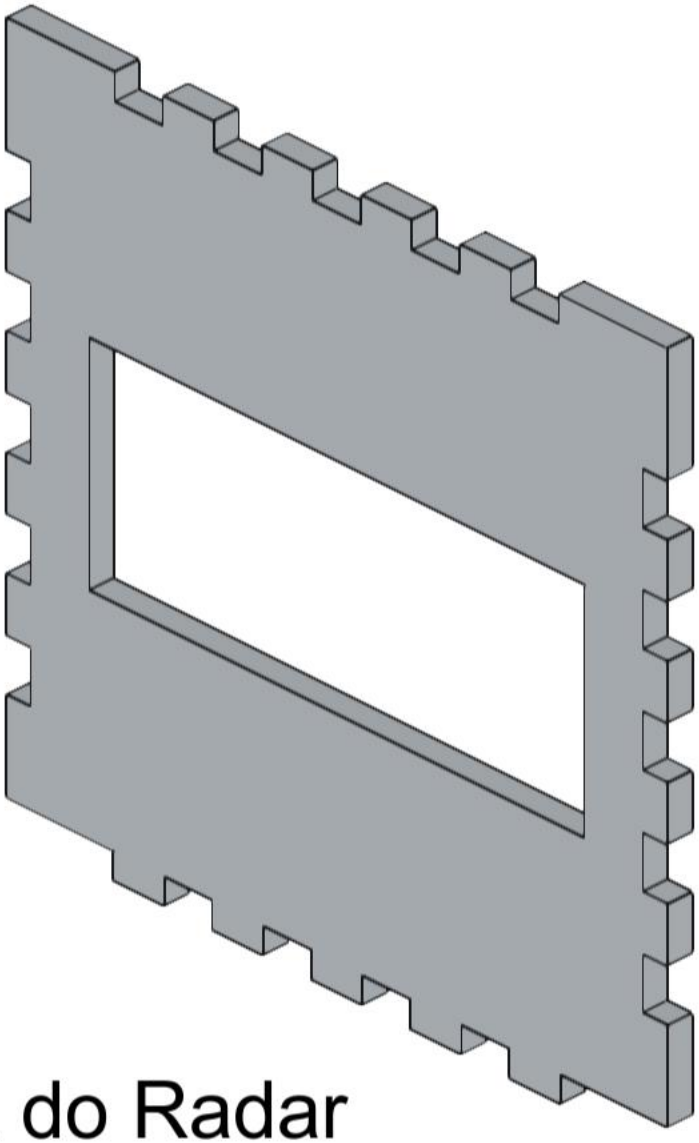

Manual de Montagem da Casa do Radar Doppler

2

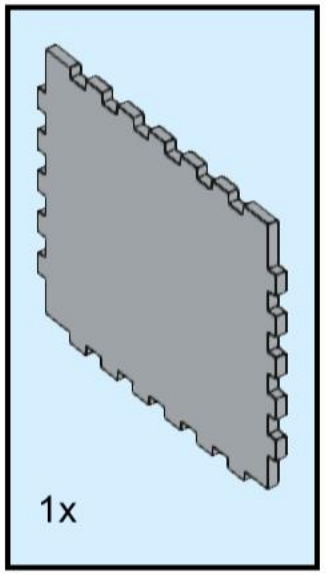

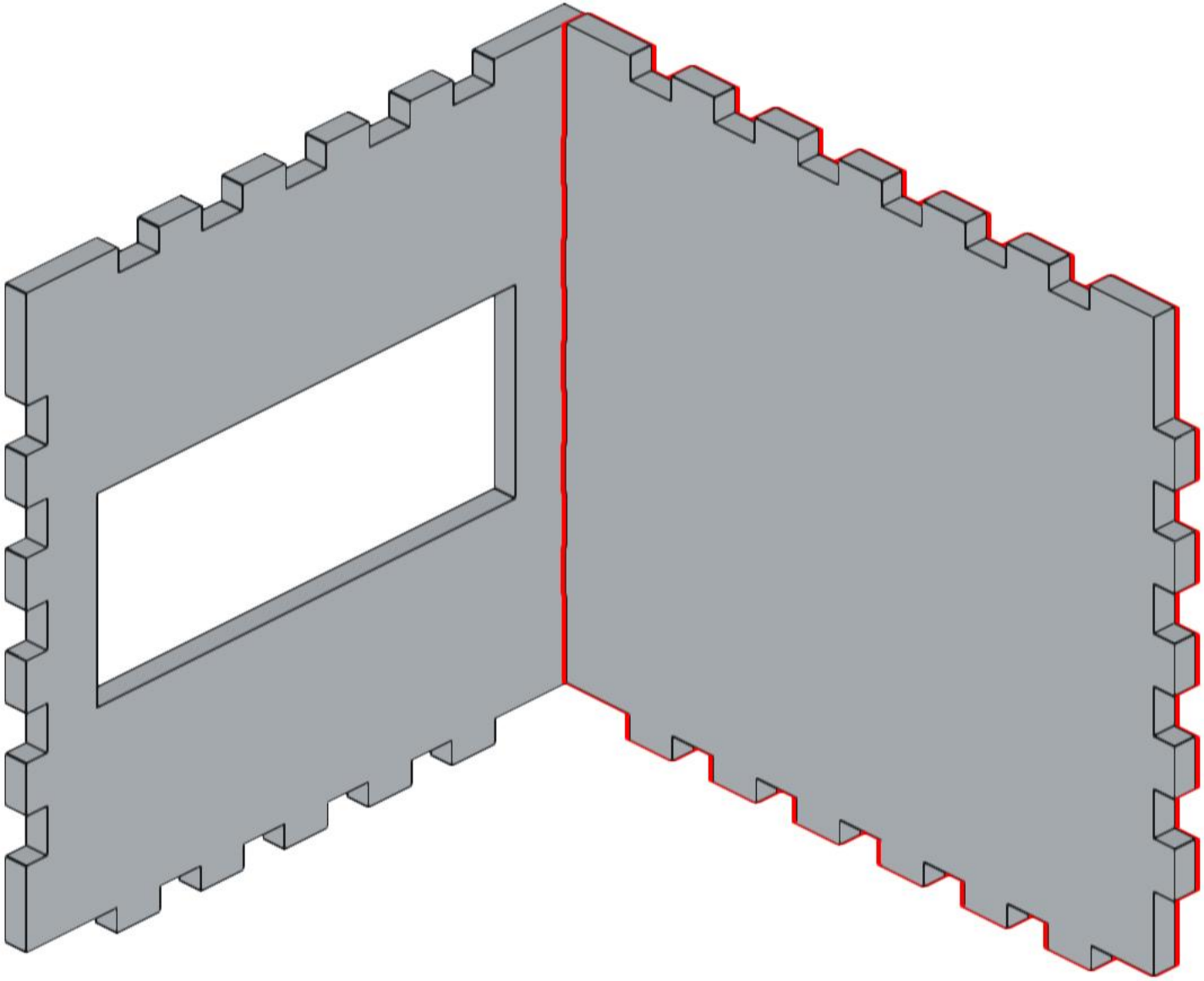

3

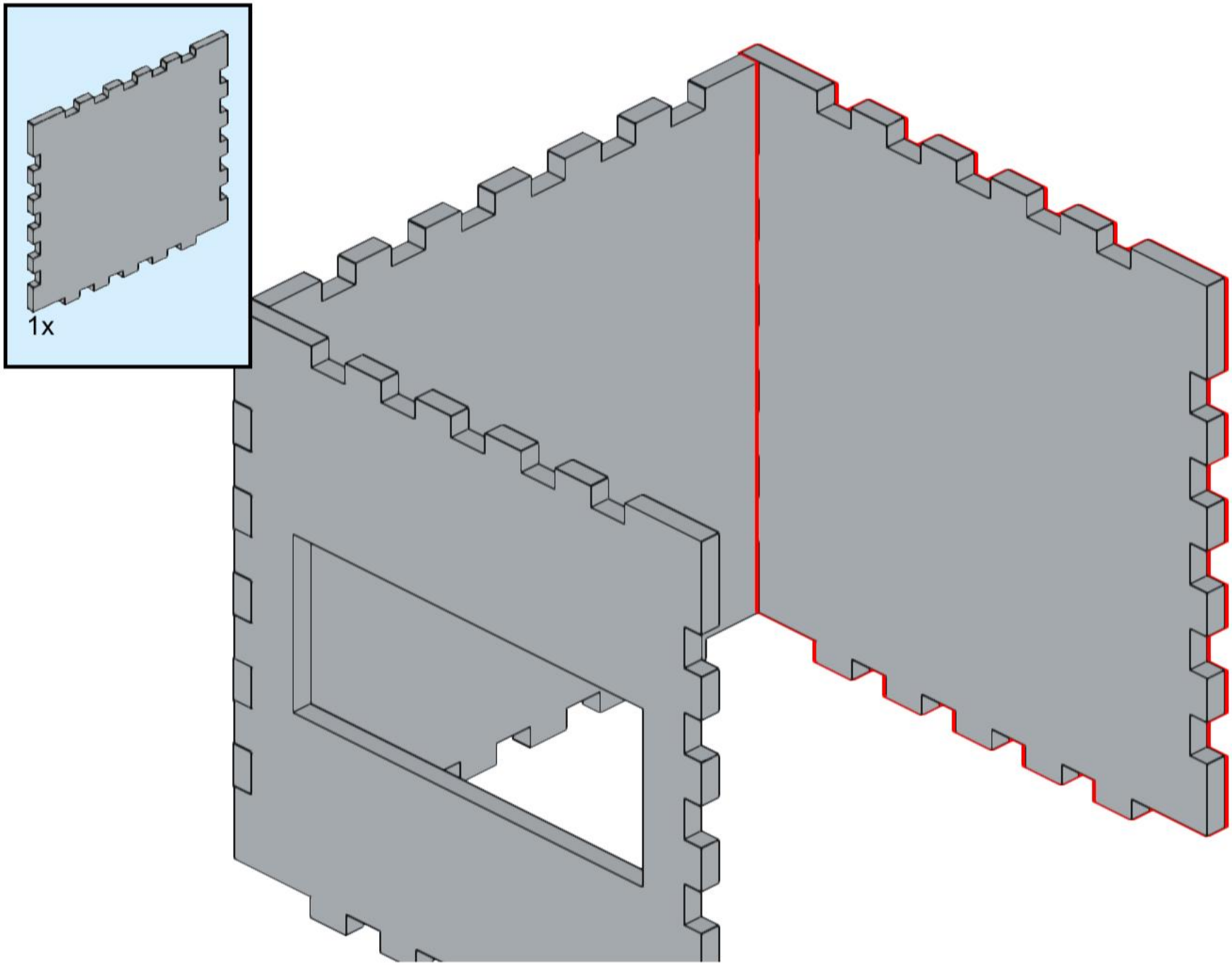

4

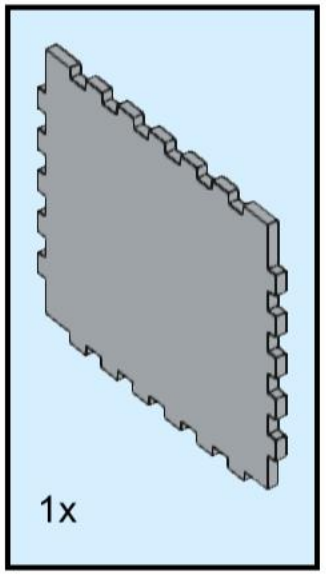

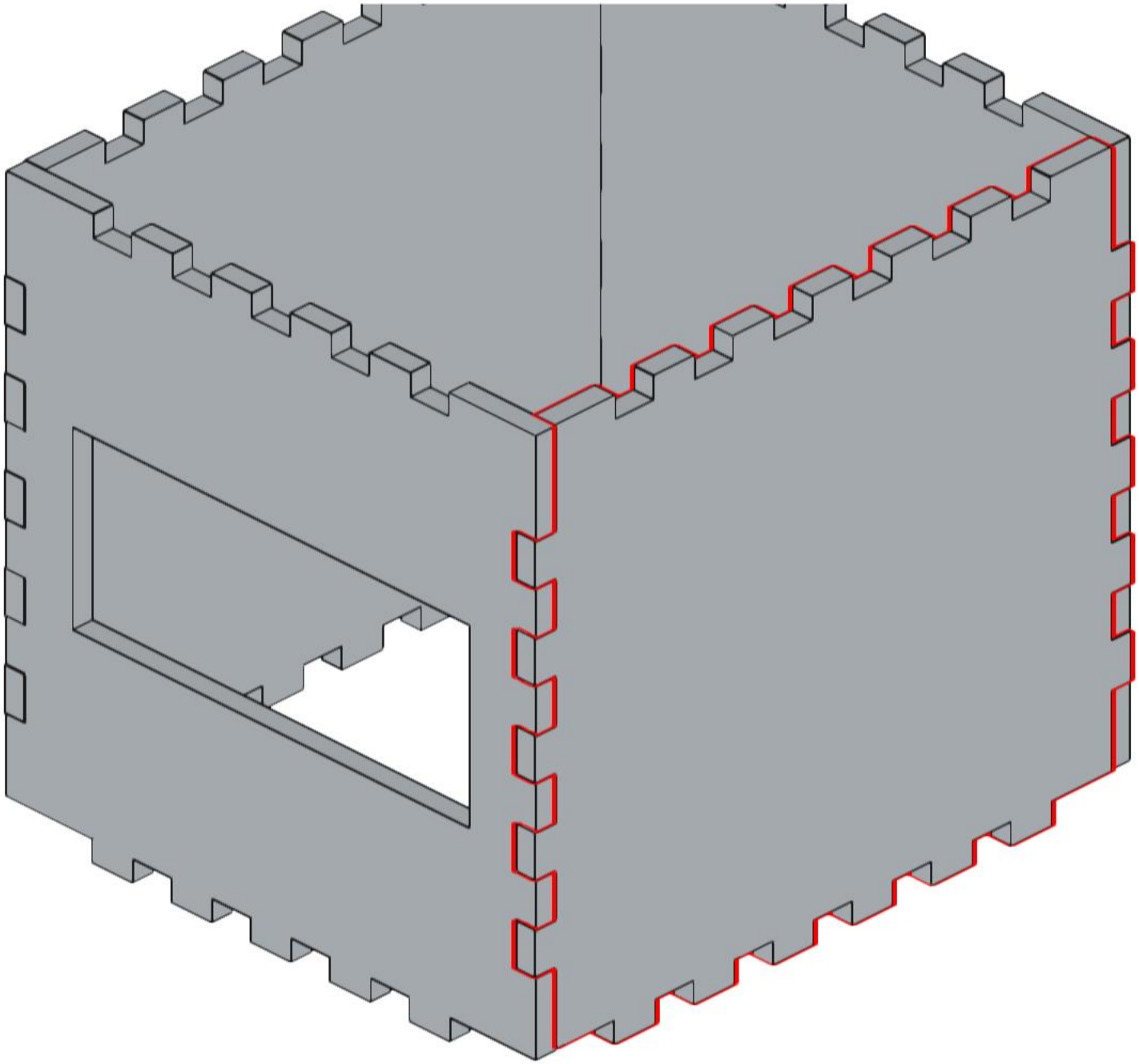

5

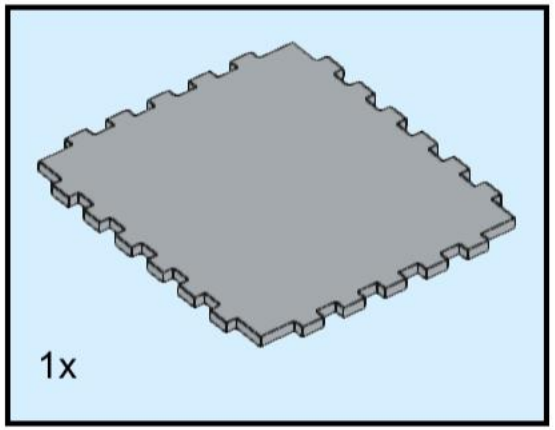

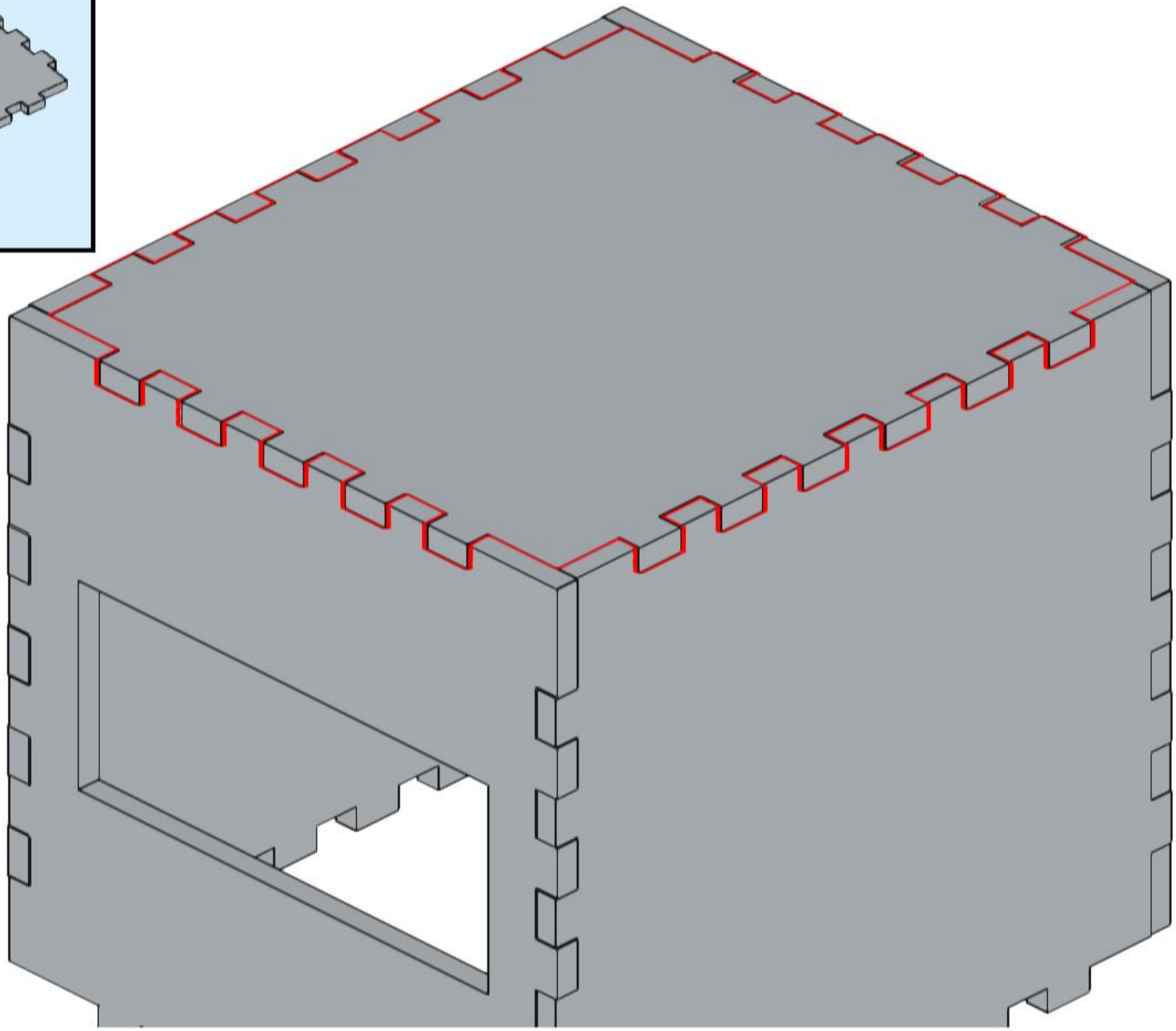
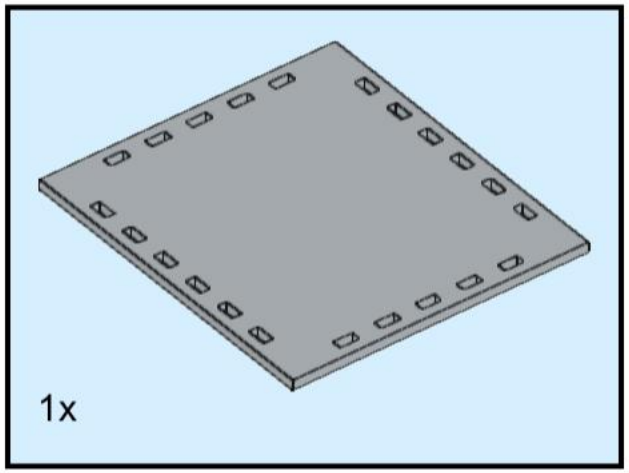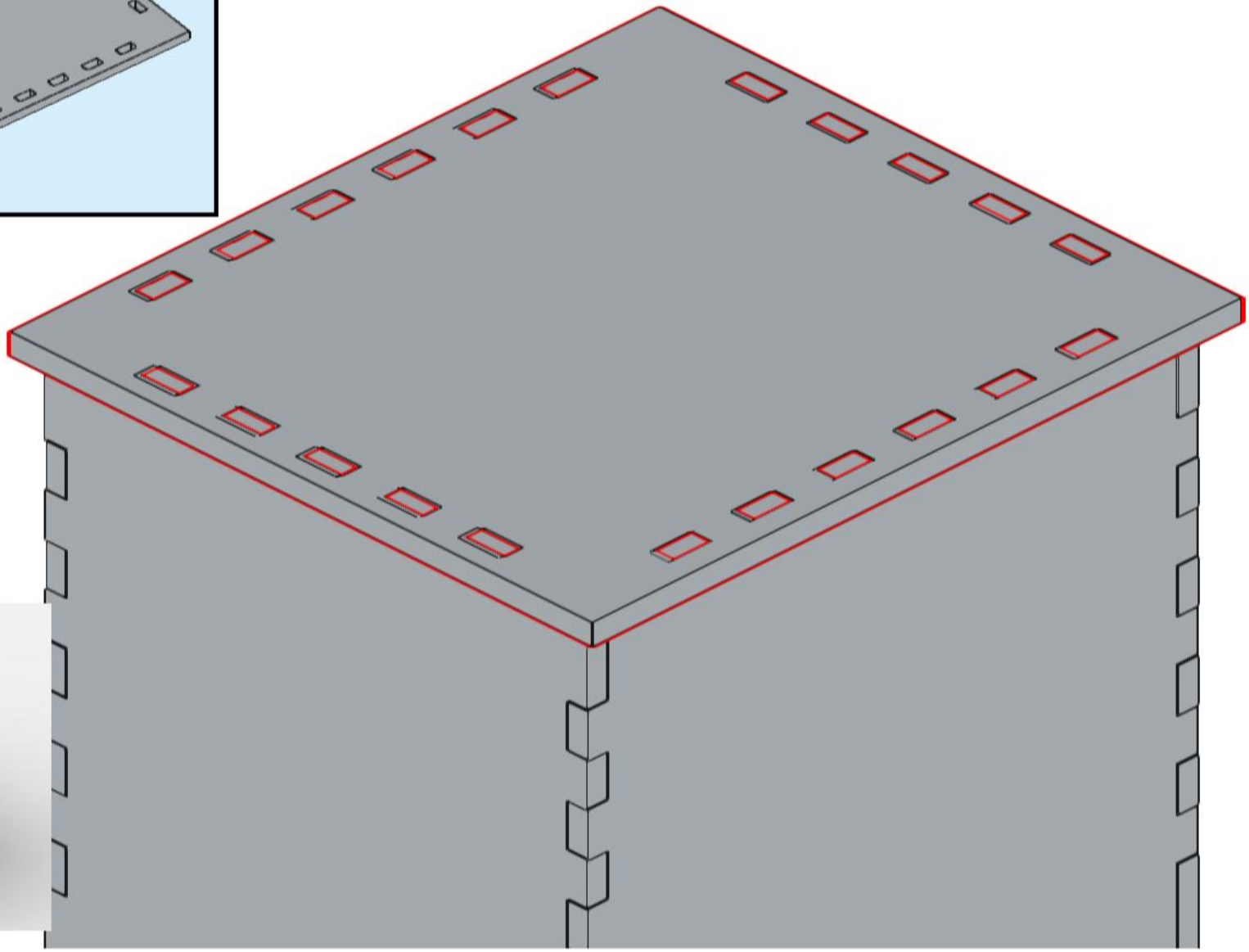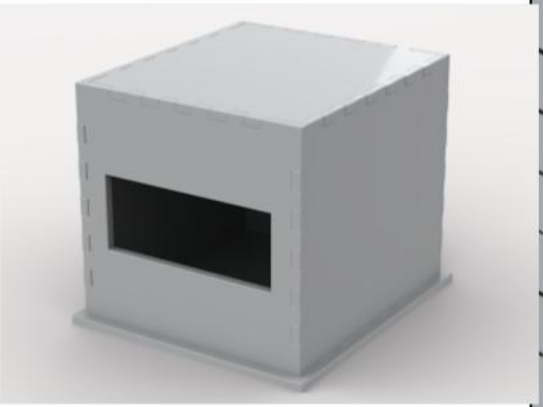
6