DIAGRAMA DO CIRCUITO DO CENTRO DE MONITORAMENTO GEOTÉCNICO

Nome	Quantidade
Microbit	1
Snap:bit	1
Suporte 3 Pilhas 4,5V	1
Interruptor Simples	1
Push Button	3
Conector n° 1	1
Conector n° 2	6
Conector n° 3	2
Base de montagem	1
Fio Azul	1

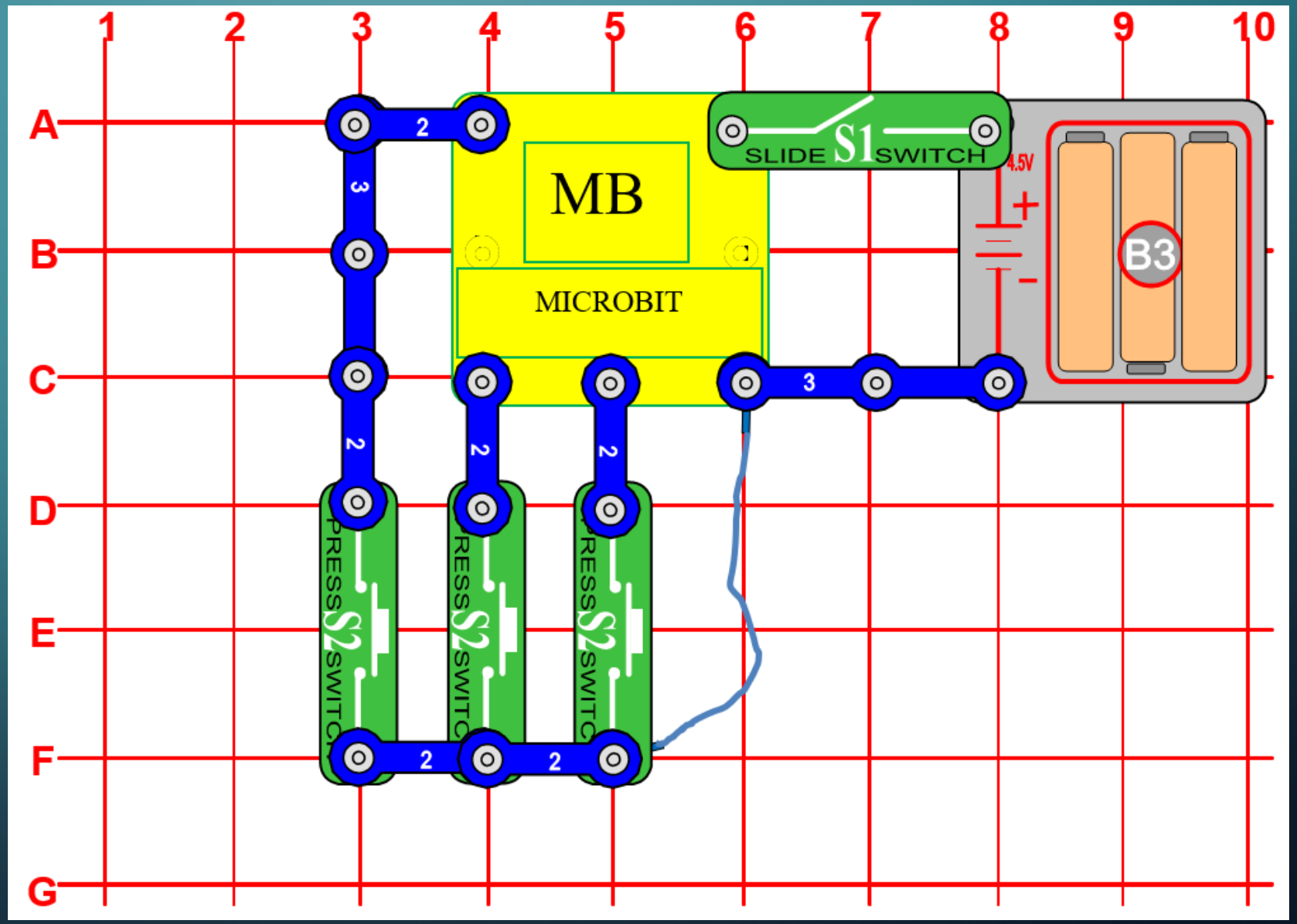

PROGRAMAÇÃO CENTRO DE MONITORAMENTO GEOTÉCNICO

O que o programa deve simular?

O CMG irá se comunicar com as placas que estão nas sirenes e na barragem, para isso, em todas as placas deve ser baixada esta programação inicial ao lado.

Explicação:
Ao iniciar o programa o canal de comunicação 1 de rádio será ligado e logo após o painel de LEDs mostra uma imagem por 2 segundos para demonstrar o funcionamento e depois apaga.

PROGRAMAÇÃO CENTRO DE MONITORAMENTO GEOTÉCNICO

O que o programa deve simular?

Durante a simulação, ao pressionar os botões dispostos no circuito, cada botão possui uma função: teste de comunicação com as sirenes, teste simulado de evento, acionamento de nível 3 de sinistro e um reset do sistema.

Explicação:
O programa irá repetir sempre a rotina que é:
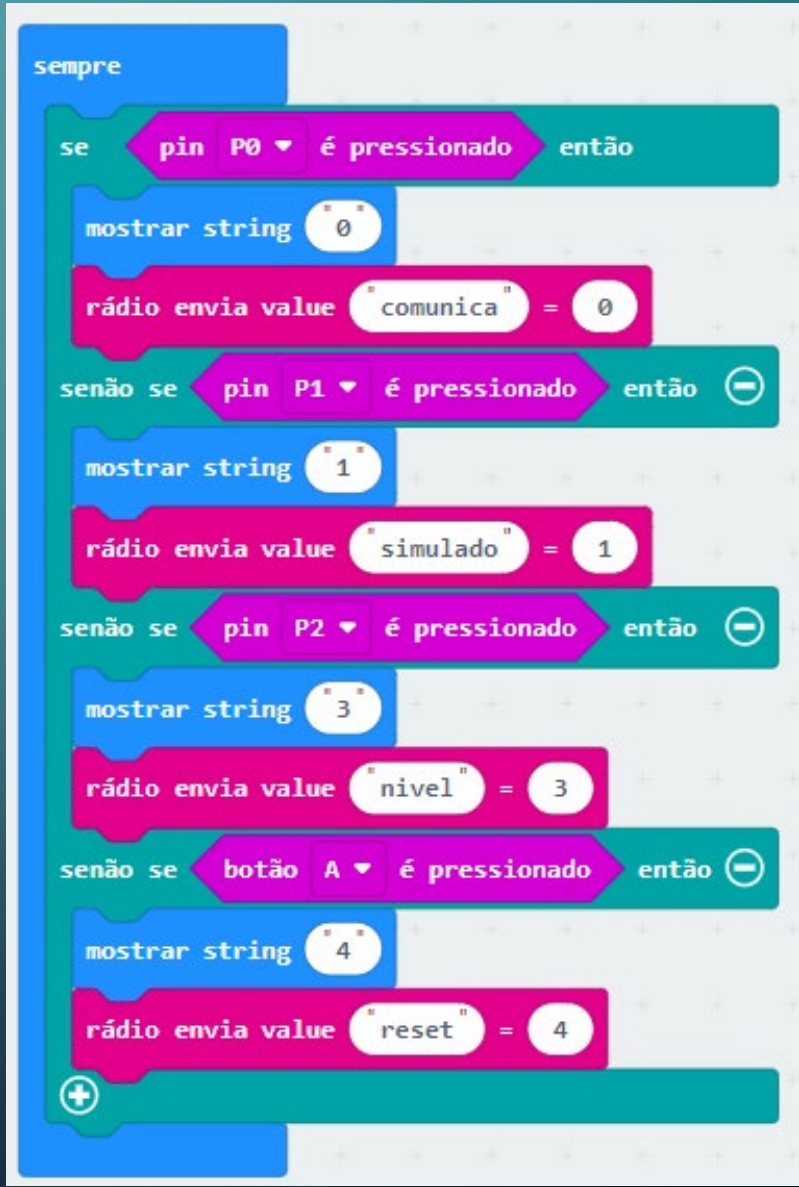
- Se botão em P0 Pressionado o painel de LED mostra o 0 e envia a mensagem “comunica” e o “0” para as outras placas. Este é o teste de comunicação com as sirenes.
- Se o botão em P1 for pressionado, no painel aparece o 1 e envia a mensagem “simulado” e “1” para as placas. Este é o simulado de evento.
- Se o botão em P2 for pressionado, no painel aparece o 3 e envia a mensagem “nível” e 3 para as placas. Este é o sinal de um evento real e acionará as sirenes.
- Se o botão “A” for pressionado, no painel de LED aparece o 4 e deverá ser usado caso o som não pare de tocar nas sirenes.