作业二

题量: 10　满分: 100　智能分析

作答时间: 04-25 19:53 至 05-08 19:53

71分

一. 单选题（50分）
1 2 3 6
二. 多选题（5分）
7
三. 判断题（10分）
8 9
四. 资料题（35分）
10

一. 单选题（共6题，50分）

1. (单选题, 10分)

零件中底面 a、端面 b、孔表面 c 和孔的轴线 d

:

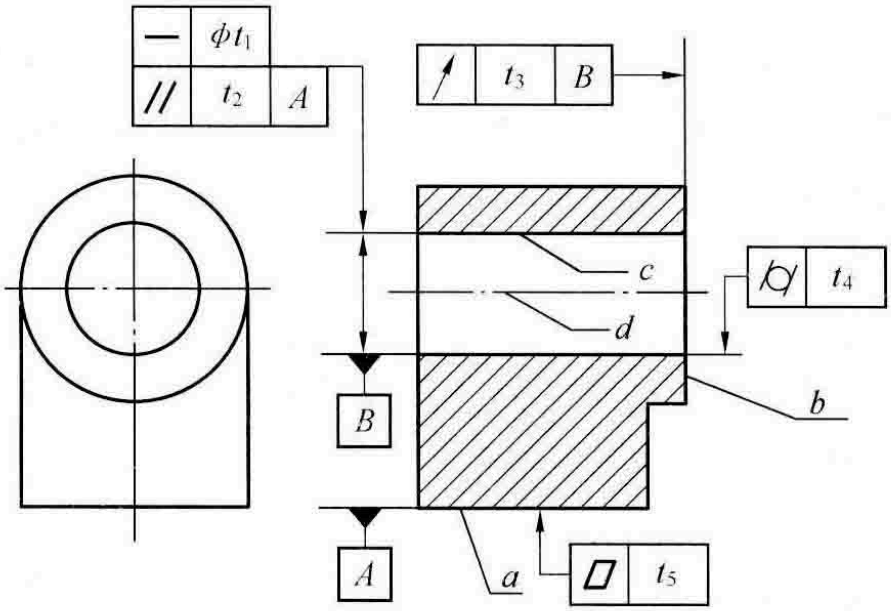

其中属于关联要素的是:

A. a和c

B. b和d

C. c和d

D. 全部都是

我的答案:B　**正确答案**:B　✓　10 分

2. (单选题, 10分)

零件中底面 a、端面 b、孔表面 c 和孔的轴线 d

:

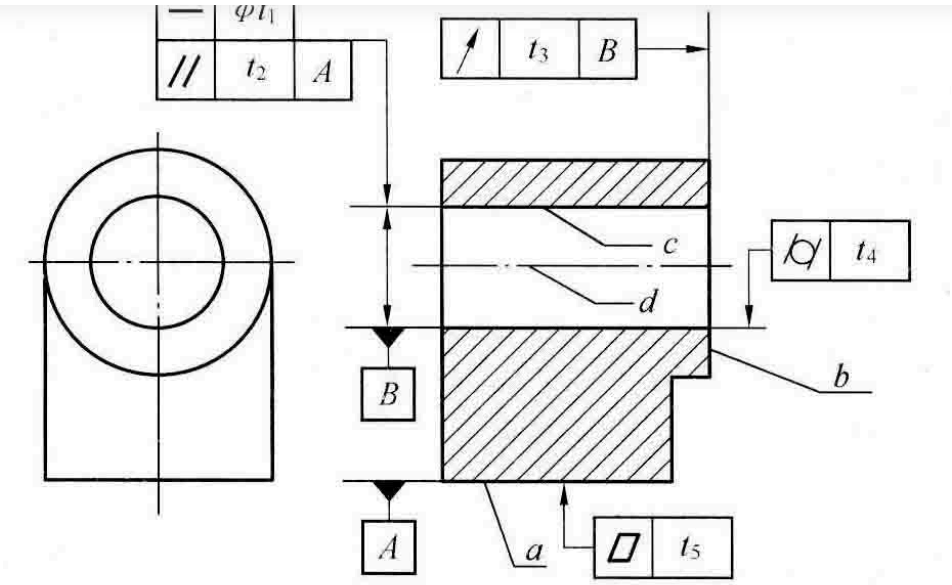

其中属于单一要素的是：

A. a和b

B. a和c

C. a、c和d

D. 全都是

我的答案:B　　**正确答案**:C　　✕　　0 分

3. (单选题, 10分)

零件中底面 a、端面 b、孔表面 c 和孔的轴线 d

：

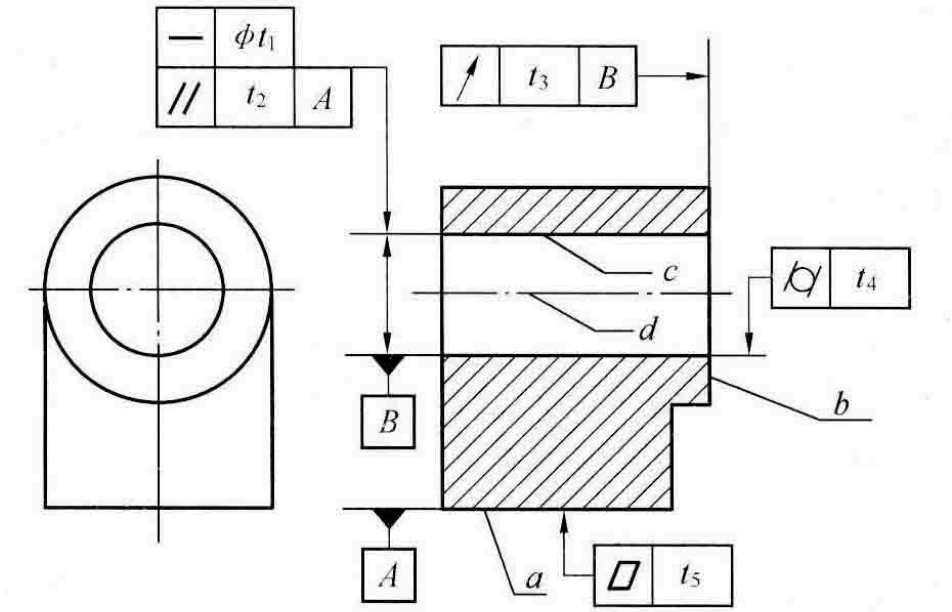

其中属于被测要素的是：

A. a、b、c

B. b、d

C. a、c、d

一. 单选题（50分）

1 2 3 6

二. 多选题（5分）

7

三. 判断题（10分）

8 9

四. 资料题（35分）

10

我的答案:D　**正确答案**:D　✓　10 分

4. (单选题, 10分)

零件中底面 a、端面 b、孔表面 c 和孔的轴线 d

:

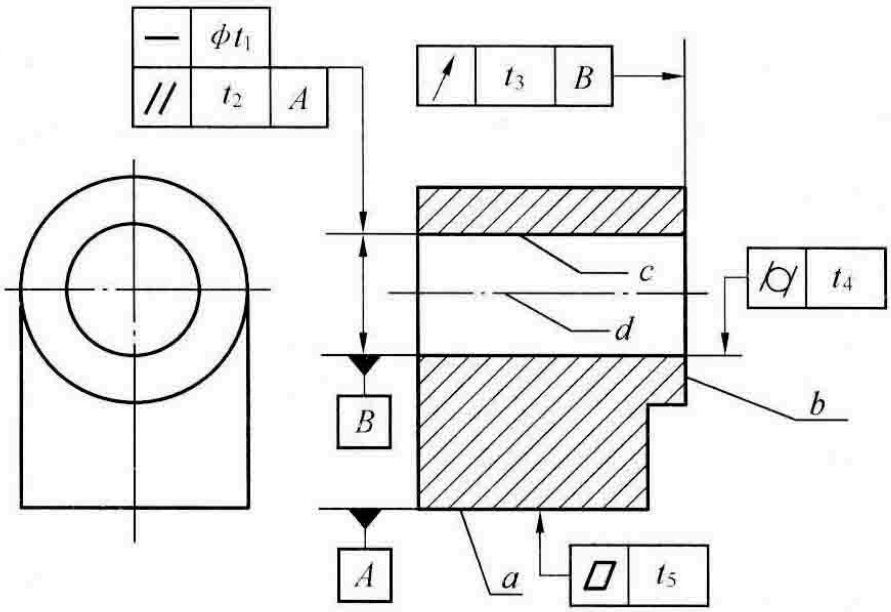

其中属于基准要素的是:

A. a、d

B. a、b

C. c、d

D. a、b、c

我的答案:A　**正确答案**:A　✓　10 分

5. (单选题, 5分)如果某轴一横截面实际轮廓由直径分别为 Φ40.05mm和Φ 40.03mm的两个同心圆包容而形成最小包容区域，则该横截面的圆度误差为（　　）。

A. 0.04mm

B. 0.02mm

C. 0.015mm

D. 0.01mm

我的答案:D　**正确答案**:D　✓　5 分

6. (单选题, 5分)
在图样上标注几何公差要求，当几何公差前面加注Φ 时，形状应为（　　）。

A. 两同心圆之间的区域;

B. 圆形或圆柱形

一. 单选题（50分）
1 2 3 6
二. 多选题（5分）
7
三. 判断题（10分）
8 9
四. 资料题（35分）
10

D. 圆形、圆柱形或球形

我的答案:B　**正确答案**:B　✓　5 分

二. 多选题（共1题，5分）

7. (多选题, 5分)几何公差带形状是距离为公差值 t 的两平行平面内区域的有(　)。

A. 平面度

B. 任意方向的线的直线度

C. 给定一个方向的线的倾斜度

D. 给定平面内的直线度

E. 面对面的平行度

我的答案:ACE　**正确答案**:ACE　✓　5 分

三. 判断题（共2题，10分）

8. (判断题, 5分)若某平面的平面度误差值为0.06mm，则该平面对基准的平行度误差一定小于0.06mm。

A. 对

B. 错

我的答案:错　**正确答案**:错　✓　5 分

9. (判断题, 5分)若某平面对基准的垂直度误差为0.05mm，则该平面的平面度误差一定小于等于0.05mm （　）。

A. 对

B. 错

我的答案:错　**正确答案**:对　✗　0 分

四. 资料题（共1题，35分）

10. (资料题, 35分)
本题需手写并拍照提交，请在答题纸上注明学号姓名，谢谢

孔轴配合基本尺寸Φ25mm，要求配合的最大过盈为 - 0.028mm，最大间隙为 + 0.006mm，采用基轴制。请确定孔和轴的公差等级及其配合代号，画出尺寸公差带图。

我的答案:　21 分

一. 单选题（50分）
1 2 3 6
二. 多选题（5分）
7
三. 判断题（10分）
8 9
四. 资料题（35分）
10

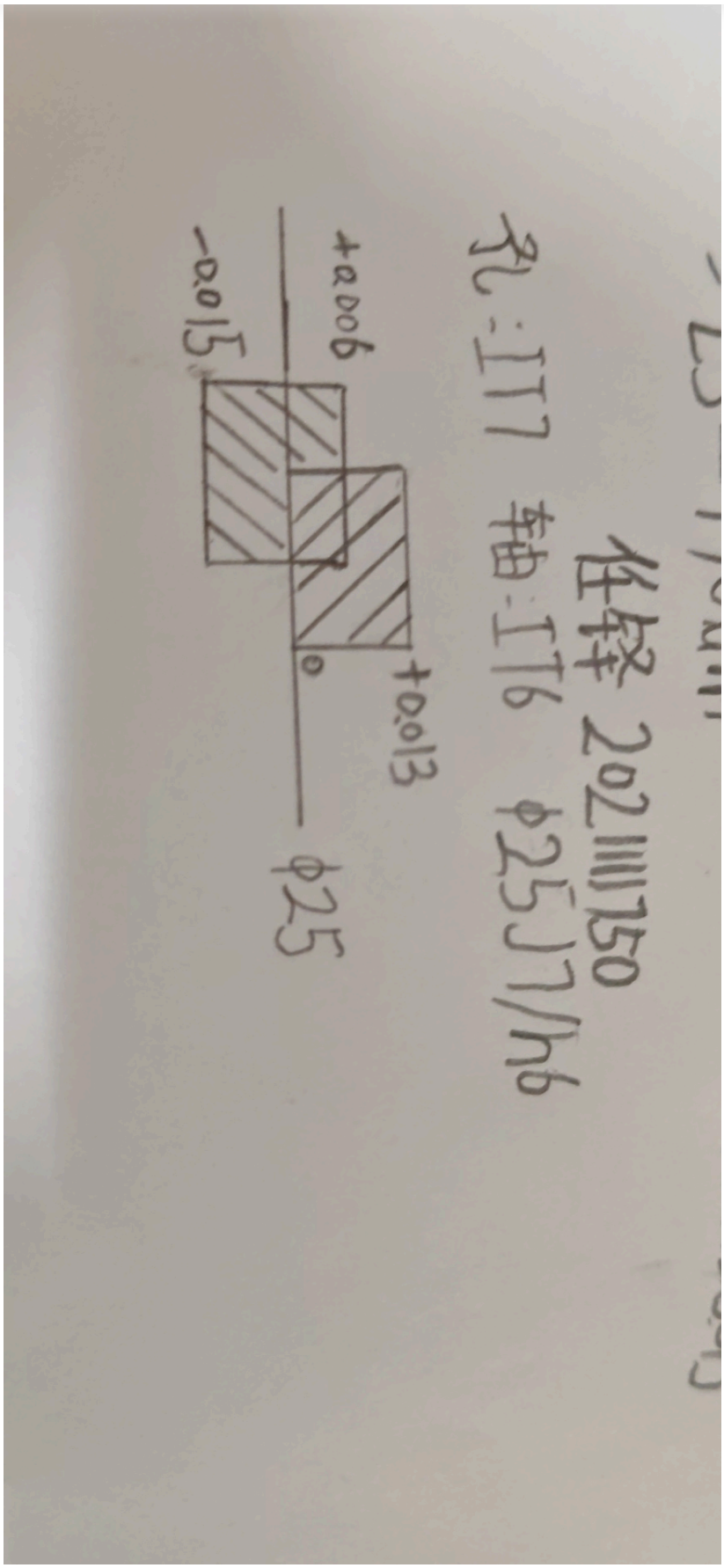

正确答案:

(1)
Φ25N7/h6

答案解析: 无

一. 单选题（50分）

1 2 3

6

二. 多选题（5分）

7

三. 判断题（10分）

8 9

四. 资料题（35分）

10

一. 单选题（50分）

1 2 3

6

二. 多选题（5分）

7

三. 判断题（10分）

8 9

四. 资料题（35分）

10