## 2025作业3

题量: 6　满分: 100　智能分析

作答时间: 05-30 19:40 至 06-07 19:40

83.3分

一. 填空题（28分）
1
二. 判断题（15分）
2 3 4
三. 资料题（57分）
5 6

### 一. 填空题（共1题，28分）

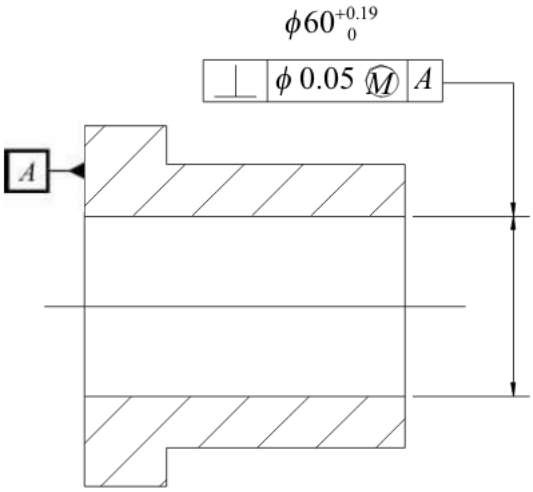


1. (填空题, 28分)
如图所示，被测要素采用的公差原则是最大实体要求，最大实体尺寸是φ_____mm，最小实体尺寸是φ____mm，最大实体实效尺寸是φ_____mm。垂直度公差给定值是φ_____mm，垂直度公差最大补偿值是φ_____mm。设孔的横截面形状正确，当孔实际尺寸处处都为φ 60mm时，垂直度公差允许值是φ_____mm，当孔实际尺寸处处都为φ 60.10mm时，垂直度公差允许值是φ_____mm。

**我的答案:** 20 分

(1) 60.00 ✗
(2) 60.19 ✓
(3) 60.05 ✗
(4) 0.05 ✓
(5) 0.19 ✓
(6) 0.05 ✓
(7) 0.15 ✓

**正确答案:**

(1) 60
(2) 60.19
(3) 59.95
(4) 0.05
(5) 0.19
(6) 0.05
(7) 0.15

### 二. 判断题（共3题，15分）

2. (判断题, 5分)轮廓最大高度参数 R z对某些表面上不允许出现较深的加工痕迹和小零件的表面质量有实用意义。

A. 对

B. 错

3. (判断题, 5分) 同一被测表面的Ra值一定小于其Rz值。

A. 对

B. 错

**我的答案**:对　**正确答案**:对　✓　5 分

4. (判断题, 5分) 零件的尺寸公差等级越高，则该零件加工后表面粗糙度轮廓数值越小；由此可知，表面粗糙度要求很小的零件，则其尺寸公差亦必定很小。

A. 对

B. 错

**我的答案**:错　**正确答案**:错　✓　5 分

## 三. 资料题（共2题，57分）

5. (资料题, 30分)

如图所示，应用在减速器中的0级6 207滚动轴承（$d=\phi35$ mm，$D=\phi72$ mm，基本额定动负荷C为25 500 N），其工作情况为：外壳固定，轴旋转，转速为980 r/min，承受的当量径向载荷为1 300 N，试确定：轴颈和外壳孔的公差带代号、几何公差和表面粗糙度轮廓幅度参数值，并将它们分别标注在零件图上。

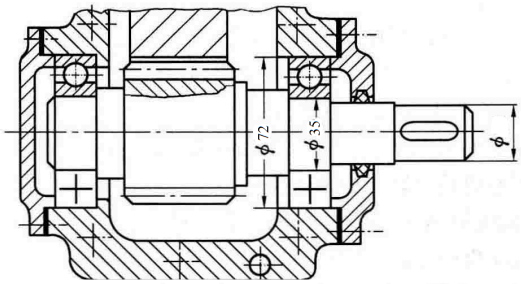


本题需手写答案，注明学号姓名后，拍照提交，谢谢

**我的答案**:　24 分

一. 填空题（28分）
1
二. 判断题（15分）
2 3 4
三. 资料题（57分）
5 6

任铎2021111750

P/C=1300/2550=0.051<0.06轻载荷

查表得 轴d 35k6 孔φ72H7

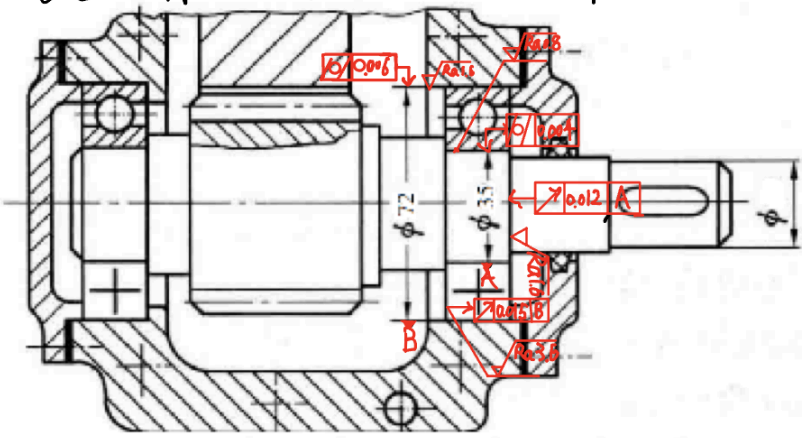


**正确答案:**

(1) 无

**答案解析:** 无

6. (资料题, 27分)

1. 某减速器中输出轴的伸出端与相配件孔的配合为 φ45H7/m6，并采用了正常联结平键。试确定轴槽和轮毂槽的剖面尺寸及其极限偏差、键槽对称度公差和键槽表面粗糙度 *Ra* 的上限数值，将各项公差值标注在零件图上(可参考图 8.3)。

本题需手写答案，注明学号姓名，拍照上传，谢谢

**我的答案:** 24.3 分

一. 填空题（28分）

1

二. 判断题（15分）

2 3 4

三. 资料题（57分）

5 6

任铎202111750

查表8.1 $d=45mm$

轴：$b=12N9=12^{0}_{-0.043}$ $t_1=5.0mm$

$(d-t)^{+0.2}_{0}=40^{+0.2}_{0}mm$

孔：$b=12JS9=12\pm0.0215$ $t_2=3.3mm$

$(d+t_2)^{+0.2}_{0}=48.3^{+0.2}_{0}mm$

对称度 $t=0.020mm$ (8级)

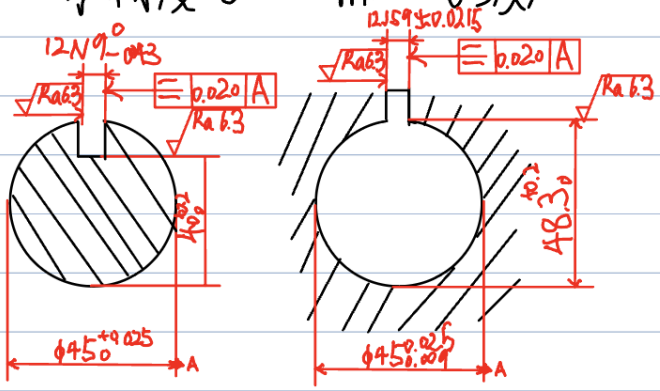


**正确答案：**

(1) 无

一. 填空题（28分）

1

二. 判断题（15分）

2 3 4

三. 资料题（57分）

5 6