版 本	HL100KG-1-01000
备 注	

热 处 理
表面处理

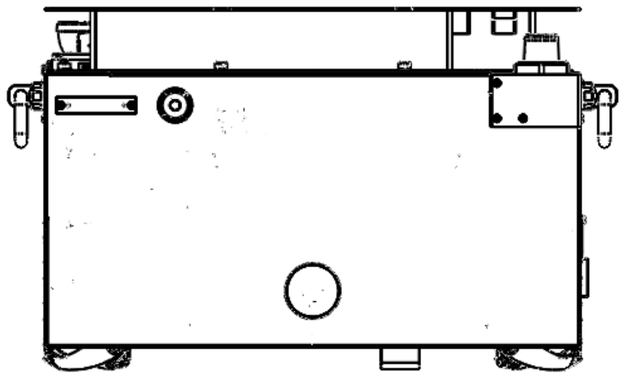

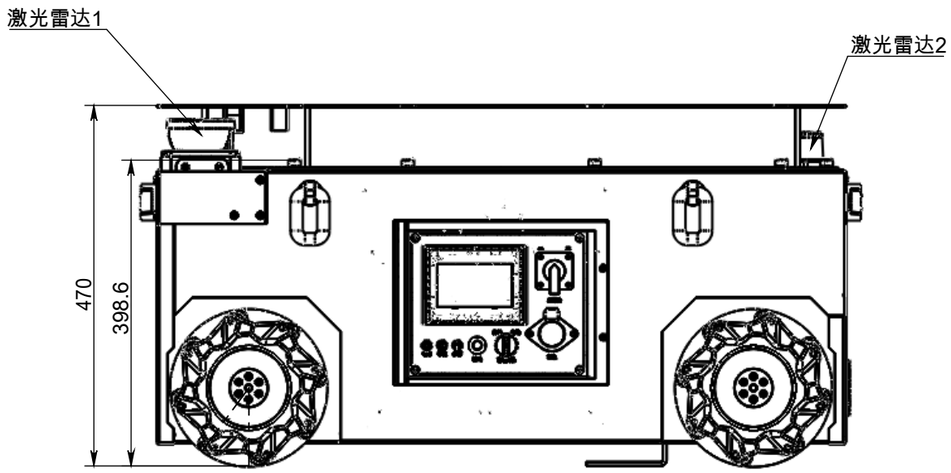

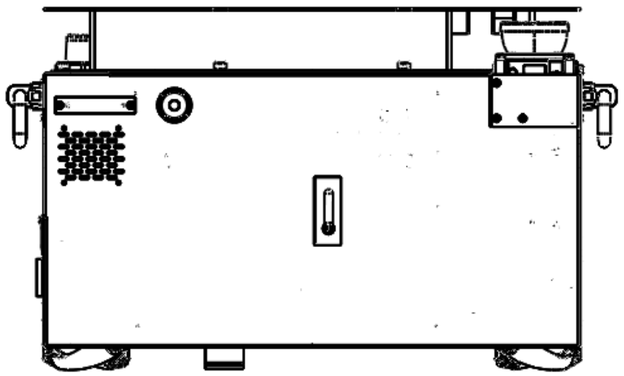

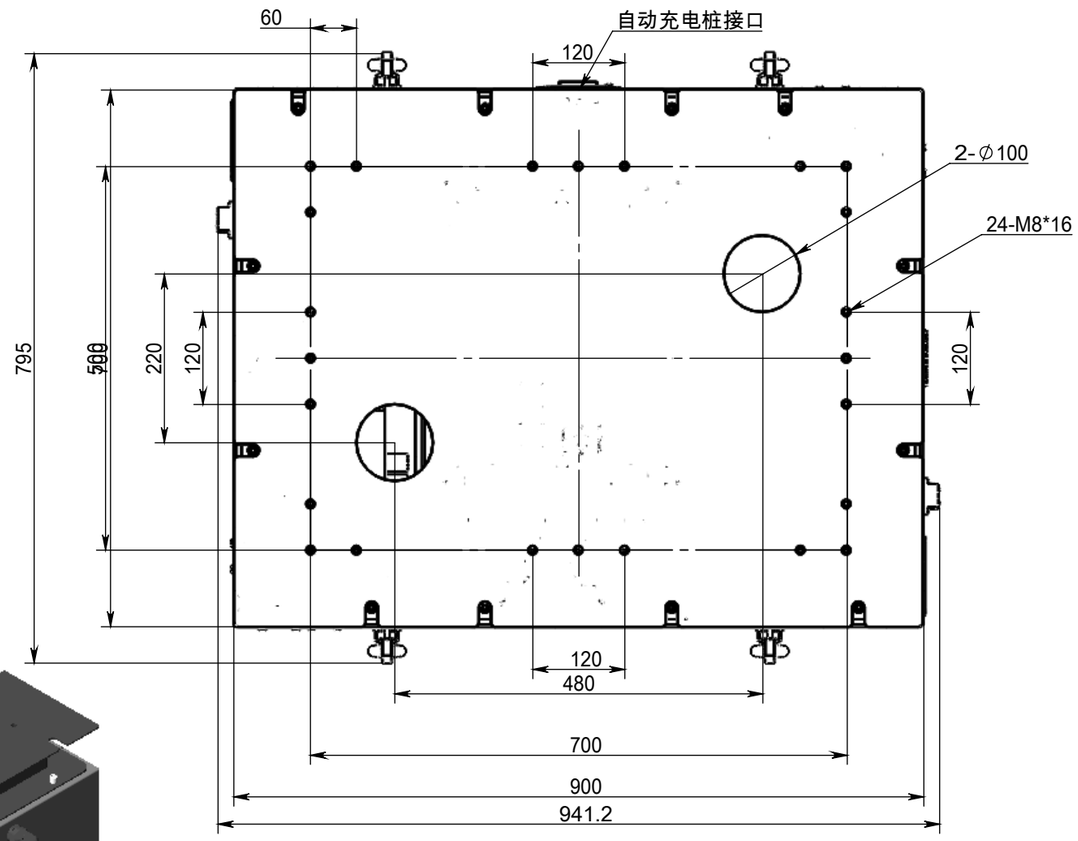

技术要求：
1. 车体颜色为淡橙色 RAL 2003。

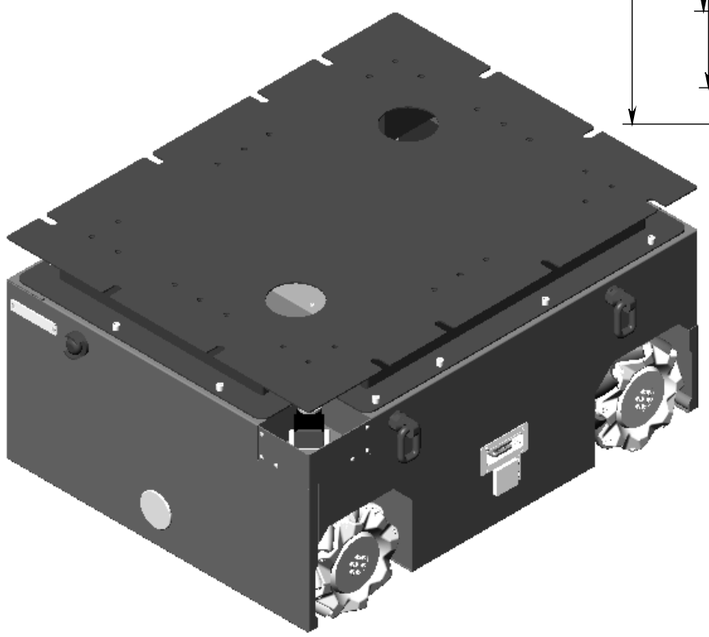

借(通)用件登记	
旧底图总号	
底图总号	
签 字	
日 期	
档案员	日期

标记	处数	更改文件号	签字	日 期
设 计		标准化		
校 对		审 定		
审 核		批 准		
工 艺		日 期		

阶段标记	数量	重量	比例
	1	260978.64	1:8
共 张		第 张	

成都航发机器人有限公司
CHENGDU HANGFA ROBOTICS CO.,LTD

定制型100KG全向车-4
定制型100KG全向车

HL100KG-1-01000