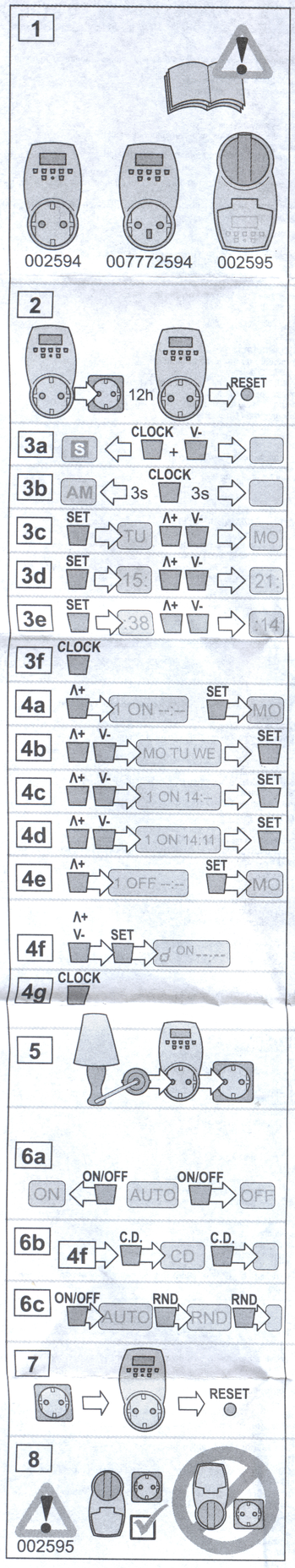

DE 72368453

REV Ritter GmbH
Frankenstraße 1-4
D 63776 Mömbris
+49 180 5 007359 (0,14 €/Min.)
+49 180 5 007410 (0,14 €/Min.)
www.rev.biz
Service@REV.biz
REV 002594 06.09

D

VERWENDUNGSZWECK

Digitale Wochen-Zeitschaltuhr mit Countdown- und Zufallsfunktion und automatischer Umstellung auf Sommer-/Winterzeit.
Abb. 1: 002594 und 007772594 zur Verwendung in Innenräumen
002595 zur Verwendung im geschützten Außenbereich

SICHERHEIT

Nicht für den Gebrauch durch Kinder bestimmt!
Beschädigtes Gerät nicht in Betrieb nehmen!
Keine aufsichtspflichtigen Geräte anschließen (z. B. Heizlüfter)!
Nicht mehrere Zeitschaltuhren hintereinander schalten!
Knöpfe nicht mit elektrisch leitendem Gegenstand bedienen.

AKKU LADEN

Der eingebaute Akku bewahrt die Einstellungen bei fehlendem Netzanschluss bis zu 100 Stunden. Nach längerer Netztrennung: Abb. 2: Akku laden, Schaltuhr aus Steckdose nehmen mit einem dünnen, elektrisch nicht leitenden Gegenstand RESET drücken.

UHRZEIT EINSTELLEN

Grundeinstellung

Abb. 3a: Sommerzeit (S) bzw. Winterzeit wählen
Abb. 3b: 12-Std-Anzeige (PM/AM) oder 24-Std.-Anzeige wählen (3s = Taste 3 Sekunden drücken)

Zeiteinstellung

Taste "SET" drücken, bis die zugehörige Einstellung blinkt.
Abb. 3c: Wochentag einstellen
Abb. 3d: Stunde einstellen
Abb. 3e: Minute einstellen
Abb. 3f: Beenden

SCHALTZEITEN PROGRAMMIEREN

Schaltprogramm 1 (Einschaltzeit)

Abb. 4a: Einstellmodus aufrufen.
Abb. 4b: Wochentag oder Kombination wählen.
Abb. 4c: Einschaltstunde einstellen.
Abb. 4d: Einschaltminute einstellen.

Schaltprogramm 1 (Ausschaltzeit)

Abb. 4e: Einstellen wie Abb. 4a bis 4d.

Schaltprogramme 2 bis 20

Einstellen wie 4a bis 4d.

Countdownfunktion (Ein-/Ausschaltzeit)

dON: Einschalten der ausgeschalteten Uhr, dOFF umgekehrt.
Abb. 4f: Einstellen wie Abb. 4a bis 4e.
Abb. 4g: Beenden

ANSCHLIESSEN

Abb. 5: Verbraucher eingeschaltet lassen!

BETRIEBSARTEN NUTZEN

Abb. 6a: ON Verbraucher immer an
AUTO Schaltuhr-Steuerung
OFF Verbraucher immer aus

Countdown-Funktion

Abb. 6b: Zum Starten/Beenden C.D.-Taste drücken.

Zufallsfunktion

Der Verbraucher wird nach dem Zufallsprinzip ein-/ausgeschaltet.
Abb. 6c: Zum Starten/Beenden RND-Taste drücken.

ALLES LÖSCHEN

Abb. 7: Schaltuhr aus Steckdose nehmen, mit einem dünnen, elektrisch nicht leitenden Gegenstand RESET drücken.

TECHNISCHE DATEN

- 20 Tages-/Wochenprogramme mit 140 Ein-/Ausschaltzeiten
- automatisches und manuelles Schalten
- Countdown- und Zufallsfunktion
- 12-/24-Stunden-Anzeige
- Steckdose mit Kinderschutz
- Gangreserve: 100 Stunden
- eingebauter Akku zur Speicherung der Einstellungen
- Kleinster Schaltabstand: 1 Minute
- Schaltleistung: max. 2.000 W (induktiv: max. 460 VA)
- Spannungsversorgung: 230 V/8,7 A/50 Hz

Umweltschutz: Elektronik-Altgerät nicht in den Hausmüll, sondern zur getrennten Abfallsammlung geben!

GARANTIE

Dieser REV-Artikel durchläuft während der Fertigung mehrere, nach neuester Technik aufgebaute Prüfstationen. Sollte dennoch ein Mangel auftreten, leistet REV im nachfolgenden Umfang Gewähr:

1. Die Dauer der Garantie beträgt 24 Monate ab Kaufdatum.
2. Das Gerät wird von REV entweder unentgeltlich nachgebessert oder ausgetauscht, wenn es innerhalb der Gewährleistungspflicht nachweisbar wegen eines Fertigungs- oder Materialfehlers unbrauchbar wird.
3. Die Haftung erstreckt sich nicht auf Transportschäden sowie auf Schäden, die aus fehlerhafter Installation entstehen.
4. Wird innerhalb von 6 Monaten nach Nichtanerkennung des Haftungsfalles kein Widerspruch eingelegt, verjährt das Recht auf Nachbesserung.
5. Im Gewährleistungsfall ist das Gerät zusammen mit dem Kaufbeleg und einer kurzen Mängelbeschreibung an den Händler zu senden.
6. Ohne Garantienachweis erfolgt Nachbesserung ausschließlich gegen Berechnung.

Technische Änderungen vorbehalten.