N.º DE ELEMENTO	CANTIDAD	DESCRIPCIÓN	LONGITUD cm
1	1		274.38
2	2		75
3	2		40
4	2		45
5	2		210
6	2		33.91
7	1		131.19
8	2		138.81
9	1		18.81
10	1		278.19
11	1		285.81
12	1		72.38
13	1		206.19
14	1		82.68
15	1		71.19
16	1		77.42

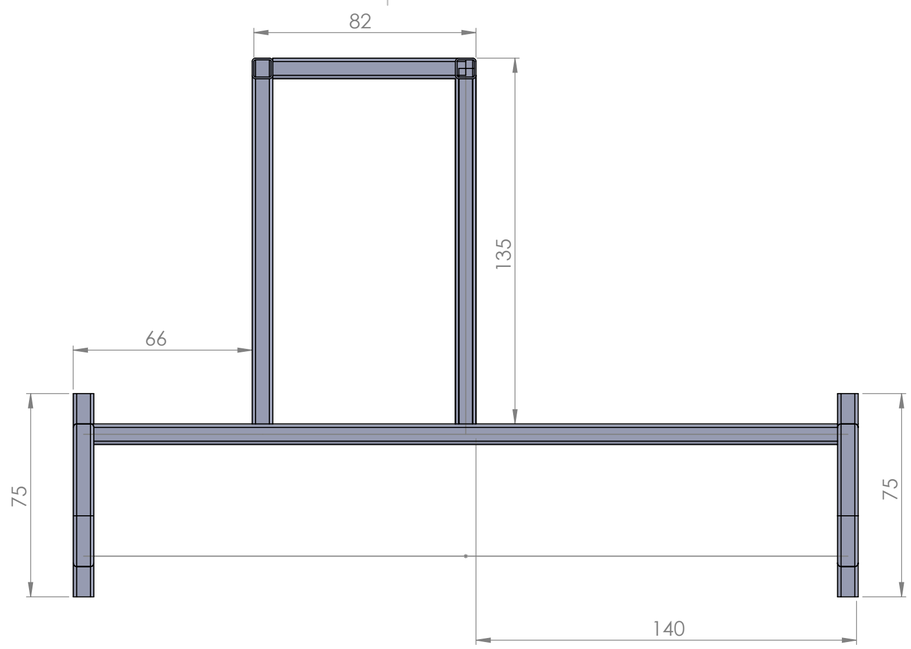

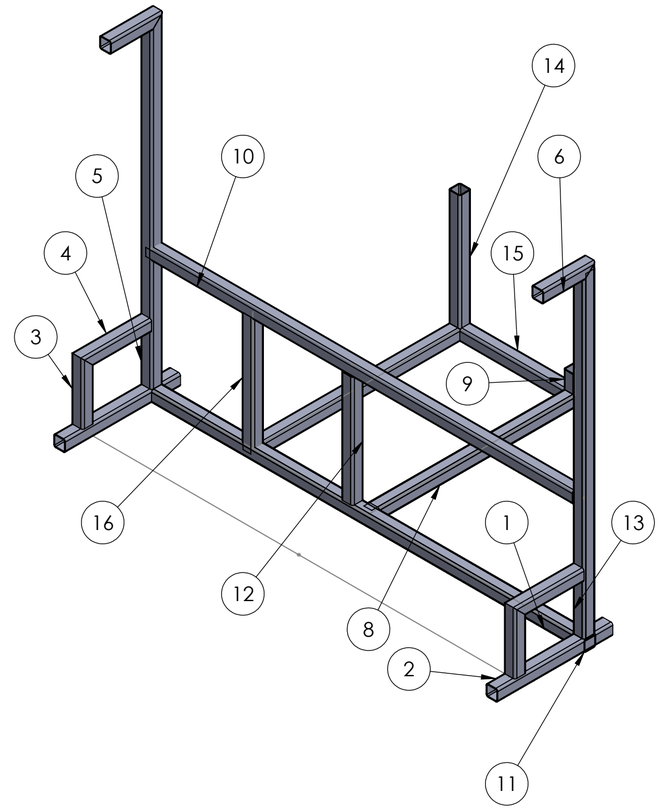

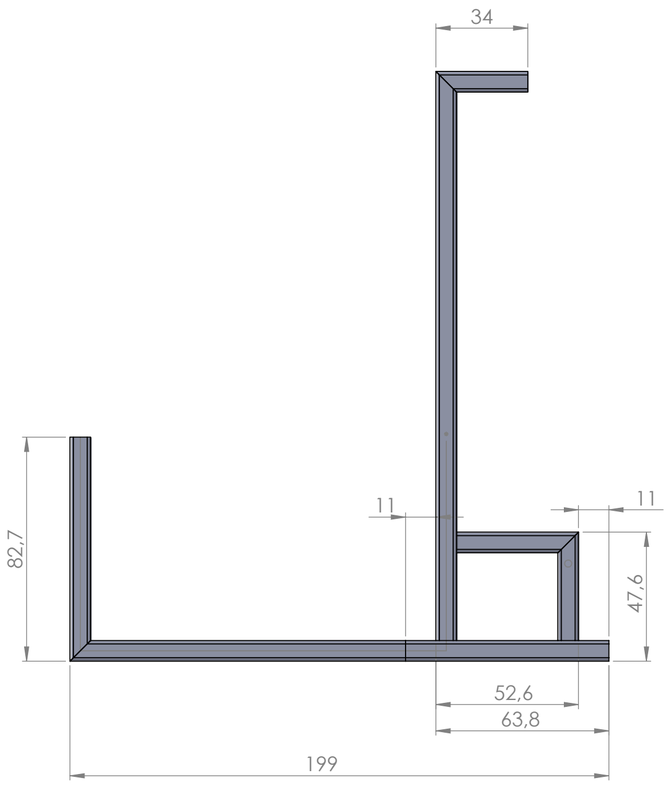

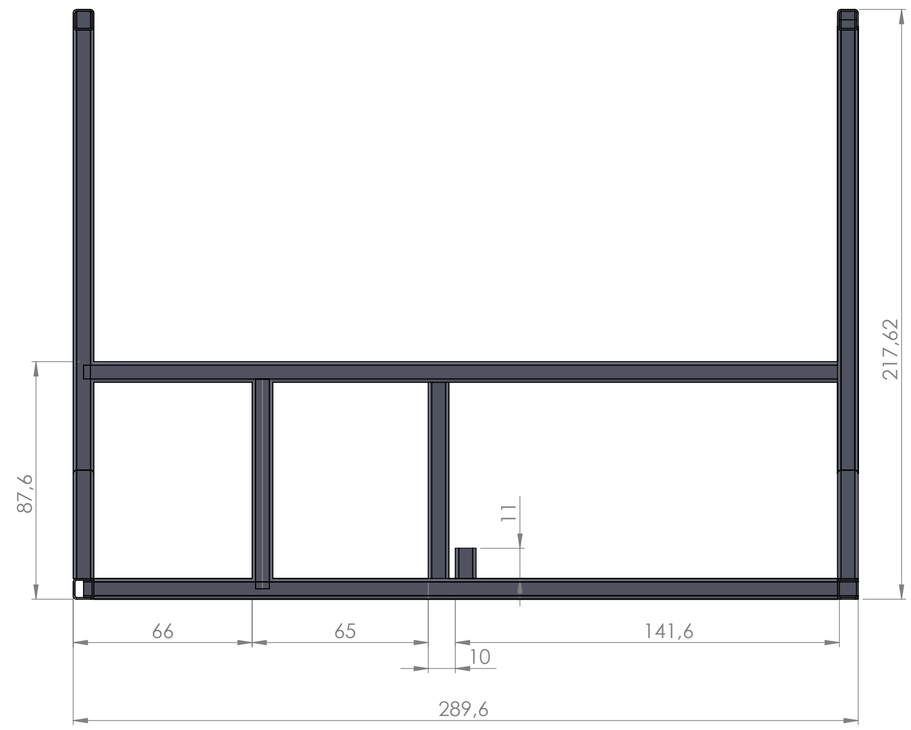

SI NO SE INDICA LO CONTRARIO: LAS COTAS SE EXPRESAN EN MM ACABADO SUPERFICIAL: TOLERANCIAS: LINEAL: ANGULAR:	ACABADO:			REBARBAR Y ROMPER ARISTAS VIVAS	NO CAMBIE LA ESCALA	REVISIÓN
	NOMBRE	FIRMA	FECHA		TÍTULO:	
DIBUJ.						
VERIF.						
APROB.						
FABR.						
CALID.				MATERIAL:	N.º DE DIBUJO estructura1	A2
				PESO:	ESCALA:1:20	HOJA 1 DE 1