保千里®

摄像前端 · 液晶拼接

保千里电子

科技创造价值

PROTRULY

www.protruly.com.cn

保千里®
摄像前端 · 液晶拼接

保千里®

- 掌握与图像有关的光、机、电核心技术
- 研发生产高端的图像采集、处理、显示设备

如果说，底蕴是岁月的长河沉淀出来的，气质是历经沧桑后的自然散发，那么，保千里成长的历程也许诠释了恒久的璀璨，历史的底蕴和雄浑的气质成就了王者的风范。

傲然入世，横扫平川，一跃成为行业巨头，并非是一种偶然，而是一种辛苦耕耘，苦尽甘来的收获。保千里成立以来，历经艰辛，稳扎稳打，矢志不渝，逐步形成了强大的研发、制造、服务能力。

保千里人是一群开创者、耕耘者，因为对技术的追求和对客户的诚信，开启了属于保千里人的事业。光荣与璀璨和徽章镌刻在保千里人的心中，是一种不可言语的荣誉和动力。

商海变幻挡不住保千里人的锐气，只会使保千里人更加勇敢和自信。乘风破浪会有时，直挂云帆济沧海！团结一心、奋勇直上，同甘共苦、共命运，乘凌云之势再攀高峰。任风云莫测、波谲云诡，成败兴亡的命运掌控在自己的手中，保千里人将不断创新、兢兢业业、引领时空！

雄关漫道真如铁，而今迈步从头越！未来又是崭新的篇章，借今日之雄风再造明日之辉煌，保千里任重而道远。在此，感谢所有支持和关心保千里的朋友，感谢一路相伴的合作伙伴！希望保千里的未来一直有您相伴！希望未来的成就我们共同分享。

爱撒人间，心系社会，我们胸怀永不磨灭的信念，披荆斩棘，勇往直前！我们的企业使命将绵延不绝，穿透时空：

科技创造价值！

董事长：

保千里，是一家专注于与图像有关的光机电核心技术研发，以高端的图像采集、处理、显示技术为产品主要研发方向，并应用所研发的高精尖技术制造适用于安防、教育、商用及家用领域的高档视像产品的国家级高新技术企业。成立以来，保千里始终坚持自主创新、以成为核心技术的领导者、赶超世界领先水平为企业的发展纲领，以“科技创造价值”为企业使命。保千里运用自主研发的高端技术，已制造百分百中国创造适用于安防行业的夜视智能球形摄像机、液晶拼接大屏幕、家居安防产品等，并以高端性能、一流品质在安防市场享有良好声誉。2011年起，保千里将进一步将技术转化为价值，向商用、教育、家用等行业进军，开辟更广阔的蓝海市场。

公司成立于2006年，生产基地座落于深圳市宝安区。公司拥有专业的科研开发中心，汇集光机电等国际顶尖研发工程师，斥巨资用于研发投入，致力于高端图像采集、处理、显示的核心技术开发及自主创新；公司拥有一支稳定、专业、高素质的技术服务及市场开拓队伍。公司自主研发的创新产品及提供的高品质服务深受市场青睐，产品及服务已辐射国内外。

保千里是中国安防协会的常务理事单位，是广东安防协会的副理事长单位、深圳安防协会副会长单位、广东平板显示促进协会副会长单位、中国智能高清视频监控产业联盟常务理事单位、深圳软件行业协会会员单位、深圳防伪协会会员单位、深圳高新技术产业协会会员单位。公司拥有软件著作权、发明及实用新型、外观专利等多项知识产权保护。

保千里®

保千里利用已掌握的高端技术在安防行业取得了不菲的成绩。2008年，保千里推出具有完全自主知识产权、超高性价比的一体机，向全球宣告一体机替代普通枪机的时代来临！2009年，保千里再次推出具有核心研发技术的高性价比SLCD百变大屏！2010年，保千里全球首创液晶拼接屏“双重拼接”功能，推出可彻底取代CRT的四合一超级液晶监视器，以自主开发的“动态超解像技术”对全系列SLCD液晶屏全面升级，以中国液晶拼接屏价格制定者的姿态掀起液晶屏的普及之风，以自主开发的全球唯一可变大变小的四倍增值液晶屏成为了安防行业大屏幕视频监控的开创者！同年，保千里推出了从球面镜头、自动对焦到摄像机板、球体百分百完全自主创造的智能球。作为智能球的普及先锋，是国内安防行业中首家在核心技术上能与国际顶尖技术相媲美的民族企业。2010年，保千里也率先推出结构牢固的超窄边6.7mm拼缝液晶屏及首创广播级SDI超级液晶拼接屏，推动了液晶屏无缝拼接时代的加速到来，率先将广播级标准移植到安防行业！此外，保千里更储备了充足的民用安防产品的核心技术，如具有国际顶尖水平的门锁联动并自动识别主人活动与非法入侵的家居安防系统全系列产品，为保千里进军民用安防市场提供了充足的准备。

2011年，保千里在巩固安防行业的技术领导地位的同时，正式向商用、教育、家用等不同市场领域进军！目前，公司已开发出可适用于教育行业的交互式一体机等教育设备、适用于商用领域的商用电视、广告机、数字标牌、交互一体机、移动便携式显示器等以及适用于家用行业的夜视摄录机、防盗报警等系列产品，保千里已储备了研发及生产以上行业高端视像设备的实力，并自2011年起将逐步投产，开拓更广阔的市场空间！

公司通过了ISO9001国际质量管理体系，所有产品均通过中国公安部安全与警用电子产品质量检测中心的检测，并通过中国3C强制认证、欧盟CE认证、美国FCC认证、中国节能认证等。公司是安防百强企业、优秀安防生产企业、中国安防摄像机10强企业等，被广东省工商行政管理局评为守合同重信用企业，被千家网评为优秀自主创新品牌。公司从3000多家ISO贯标企业中脱颖而出，被广东省产品质量监督检验中心评为贯彻ISO国际管理体系先进企业。2011年，权威机构-深圳南方资信评估有限公司对保千里进行信誉评审，正式授予保千里AAA级资信等级！

保千里企业使命：科技创造价值！

保千里经营宗旨：守承诺、重信誉、保证客户的最大利益，诚信相待，重视与客户的长期联盟合作关系。

保千里经营原则：当好客户的“三好”学生，努力做到“产品质量好，价格体系好，销售服务好”。保千里人衷心感谢广大客户的鼎力支持和真诚合作，将不断坚持自主技术创新，做核心技术领导者，向世界普及“中国创造”！

中国国际专利与名牌博览会
CHINA INTERNATIONAL PATENT & BRAND EXPO
金奖
深圳知名品牌
质量管理体系认证证书
ISO 9001
中国国家强制性产品认证证书
国家级高新技术企业
HI-TECH
优秀安防企业
会员证书
会员单位
2009年度
广东省守合同重信用企业
贯彻ISO国际管理体系标准
先进企业
2010平安城市建设
2010 SAFE CITY CONSTRUCTION
推荐品牌
RECOMMENDED BRANDS
荣誉证书
Award Certificate
荣誉证书
中国安防摄像机生产企业10强
iHDA
中国智能高清视频监控产业联盟
常务理事单位
实用新型专利证书
荣誉证书
"平安城市"建设优秀安防产品
深圳市保千里电子有限公司
SLCD大屏幕液晶显示单元
证书
会员单位
中国节能产品认证证书
第二届 副理事长单位

保千里®

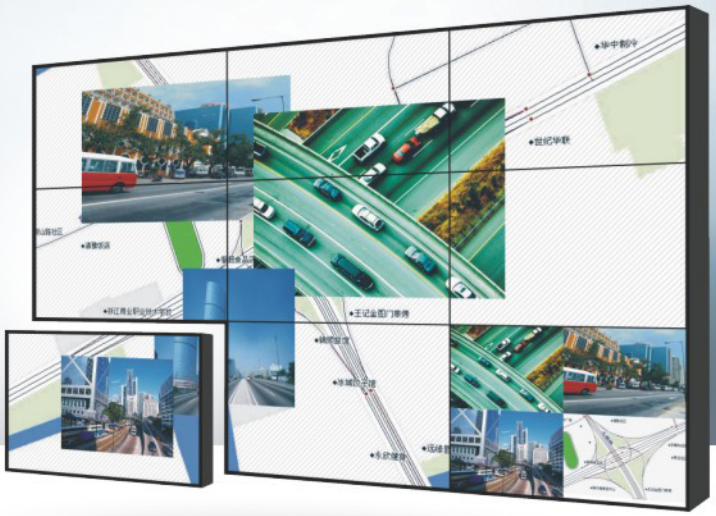

双重拼接　百变大屏

拼接画面可以变大也可变小，能拼接到整个大屏幕显示，也能缩小到每张屏内显示2×2的无缝小拼接。而每张屏内2×2拼接的画面都能参与到整个大屏上任意拼接；每张屏支持4层漫游叠加，开窗显示可自由移动、任意缩放。就是多样化、多模式、多功能的拼接屏。

解决了因为普通液晶拼接墙能变大却不能变小而导致的没有足够单元数量来来显示所有摄像机信号的矛盾，也解决了传统的大小屏幕混合使用的电视墙不美观、显示效果差、整体性能不够强大的弊病。

- 获得多项专利证书：“一种拼接屏的散热装置”、“一种拼接屏支架”、“窄边液晶监视器的组合装置”等。
- 获得多项软件著作权：“液晶拼接图像处理软件”、“矩阵切换控制软件”、“安防系统管理平台软件”等。
- 获得多项检测认证：质量管理体系认证、国家3C强制性生产认证、FCC认证、CE认证、中国节能产品认证、产品质量检测报告等。

大屏幕视频监控开创者
业内首创“双重拼接”功能
全数字拼接技术多层漫游叠加

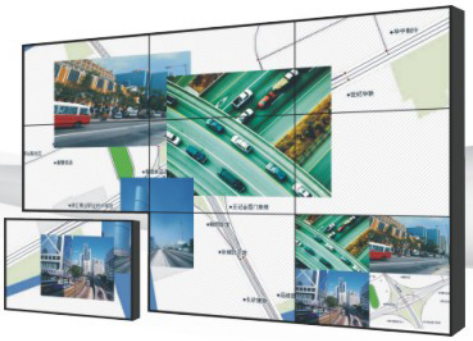

- 采用独家核心研发及创新技术，色彩饱和度更是高达105%，亮度1000cd/㎡，对比度高达4000：1，使用寿命更是长达10万小时。可直接用于室外。
- 自主开发“动态超解像技术”，真正的1080P全高清享受。
- 首创“双重拼接”功能，业内首家真正意义上的百变大屏；全球唯一可变大变小的液晶屏；平板化，整屏化，可自由拼接2*2、3*3……m*n大屏幕，解决了因为普通液晶拼接墙能变大却不能变小而导致的没有足够单元数量来显示所有摄像机信号的矛盾，也解决了传统的CRT等LCD大小屏幕混合使用的电视墙不美观、安装麻烦、显示效果差、整体性能不够强大的弊病。
- 独创钢化玻璃保护，防按压、防撞击，更好地保护液晶面板。
- 首创整体机箱设计，更安全、更美观、更实用。
- 首创防跌落高级运输包装，完整包装可抵御1米的跌落冲击；
- 接口丰富，配线齐全；可提供复合视频、色差分量，S-VIDEO,VGA,DVI,HDMI，满足全高清信号1920*1080的实时处理要求 。
- 多种显示方式，显示效果更具观赏性：可全屏、分屏、自由组合显示；支持图像的漫游、叠加、拉伸；任意单元分割显示多路画面等。
- 首创组合式支架，傻瓜式安装；壁挂、嵌入式等多种安装方式选择，高档支架、精美安装柜自由搭配。用户完全可以自行安装。
- 首次提出“液晶拼接 创新风暴”的营销理念，率先以创新的高端性能和普及化的价格向全球推出增值高档的液晶屏。
- 全高清，是高清显示的最佳伴侣，在多屏拼接时可实现的没有损失的全高清效果。
- 数字化视频监控的最佳拍档，与视频服务器结合使用，可取代传统矩阵。
- 系列齐全，现有6个系列的产品，横跨专业安防及民用市场两大领域。
- 认证齐全，有权威机构提供的检测报告、3C认证、RoHS等专利。

采用世界最先进的工业级液晶面板，采用色彩饱和度高达97%的最新一代广色域W-CCFL背光灯组，亮度可达700cd/m²，对比度为3000：1。

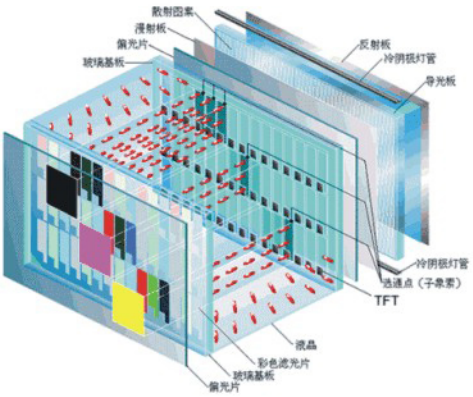

CCFL背光液晶的结构

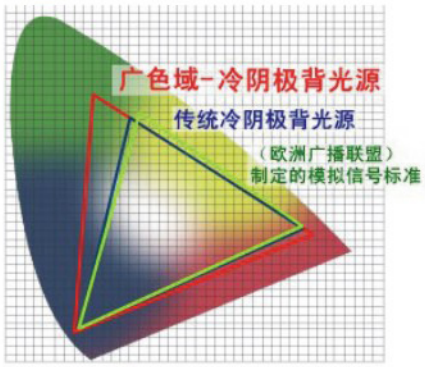

最新一代广色域W-CCFL将色彩表现能力提高30%以上

去隔行处理技术

对监控市场常用摄像机的隔行信号采用了去隔行处理技术，刷新频率高达120HZ，彻底消除闪烁。

动态超解像技术

保千里自主开发的“动态超解像技术”，能将低像素图像在全高清显示屏中清晰再现标清（像素640×480，简称SD或720×480的DVD效果），“动态超解像技术”将每个图像帧的数据进行解析和处理，分解成大面积的背景部分、对比明显的前后景交汇处的边缘部分、细节部分。对于背景部分进行拉伸、比较、修正后放大；而对于边缘及细节部分先进行放大以达到高清画面的分辨率，再使用独特算法把放大后的分辨率与原始画面分辨率之间的差异进行处理，如把原始1个像素的显示内容，结合四周4个像素的内容，即4×4共16个像素的画面进行复杂的取值运算，生成新的解析值以得到最佳状态的影像。

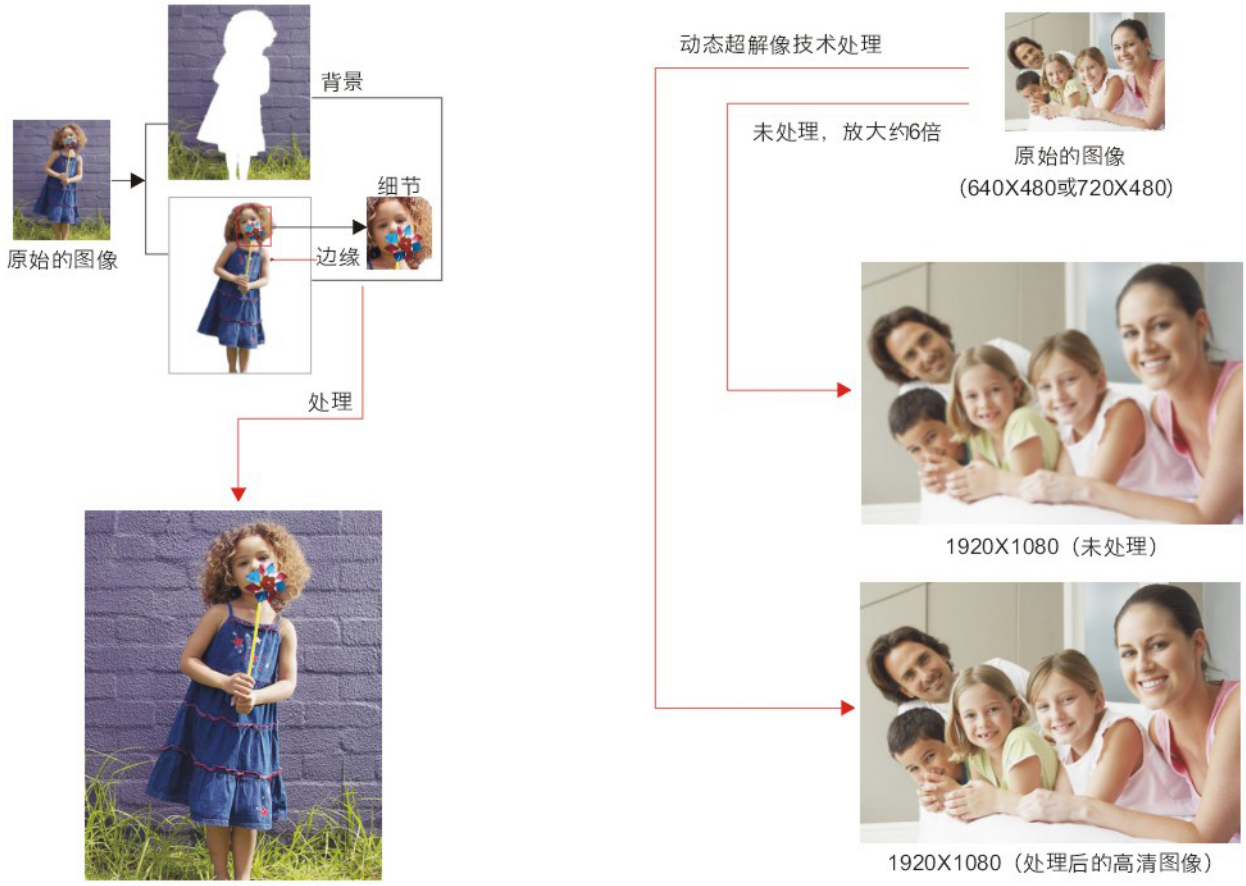

动态超解像技术将低解析度影像处理成高清影像的过程

接口丰富

具备4套完整的物理接口，每套接口有独立的高清HDMI、VGA、色差分量、Y/C、复合视频信号输入。

背面接口图：

框架遮挡技术

SLCD拼缝补偿技术通过精细像素调整，把被显示单元因边缘覆盖的部分内容进行屏蔽，达到自然直观的显示效果。解决传统拼接显示中，画面人为分割后拼接显示，相邻的两组显示单元间由于存在不可显示物理边框，分割后导致画面不自然、变形等问题。

▲对监控市场常用摄像机的隔行信号采用了去隔行处理技术，消除闪烁。
▲针对小角度运动物体的去交错算法，消除运动中斜线物体的"锯齿"现象。
▲动态插值补偿、边缘补偿、图像边缘增强处理技术，大幅度提高清晰度。
▲3D动态数字降噪技术，增强画面通透感和层次感，使画面纯净细腻。
▲3D梳状滤波有效消除影响信号中的杂波、斑点、色彩重叠现象，使画面更加清晰。
▲10位数字亮度、色彩增强处理技术，完全消除水彩显示效果，增强图像的鲜艳度。
▲自动肤色校正技术，使图像还原得更加逼真。
▲3D运动补偿技术，消除由于液晶反应迟钝而造成的运动图像模糊。
▲非线性缩放技术，消除4：3图片转为16：9时的严重变形失真现象。

超强中控软件

SLCD全系列产品皆可使用为娱乐行业、安防行业量身订做的中控软件集中统一控制，可进行手动、定时、巡航、报警预案设定和万花筒演示、智能温控及报警、通讯故障自动检测、框架补偿及遮挡选择等功能，带来极大的便利性并实现丰富的增值功能。该软件结合工程安装上的特点开发完成。采用目前软件设计的前沿理念,摒弃传统拼接器控制软件复杂的调试要求， 对拼接过程实现自动运算, 对窗口控制过程采用所见即所得的操作界面，避免传统的拼接器软件繁琐复杂的预设过程；简单易用！

※支持液晶单元的所有功能操作，全面 灵活 快捷的信号源管理、图像拼接、漫游叠加拉伸跨屏显示管理

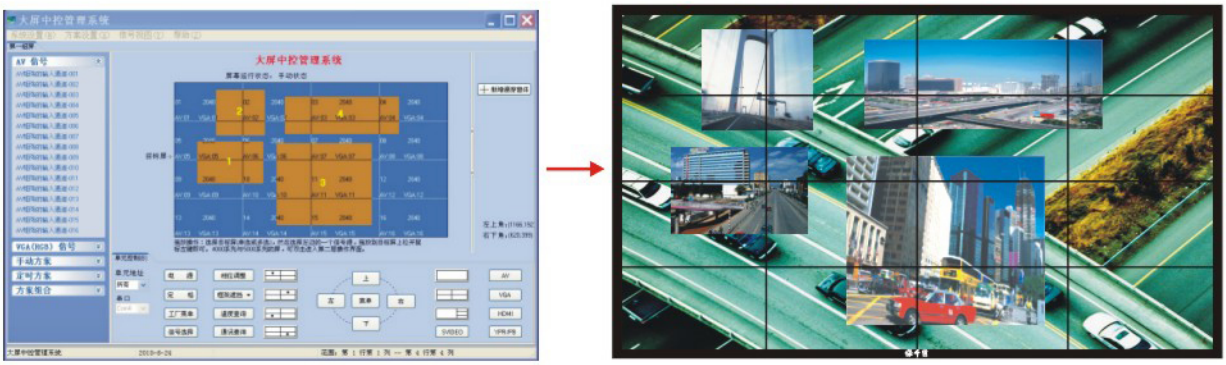

※SLCD全系列产品能与市场上所有的矩阵系统实现互通互控，实现各种图像显示预案的管理和运行。

超强的多种显示模式:

A：全屏1920×1080高清显示

B：相当于4台20寸1920×1080高清显示

C：相当于1台32寸+3台10寸

D：四路信号可自动切换显示

E：16：9或4：3多种格式显示

每个40寸/46寸单元参与到大屏幕中，进行一级单元的拼接：

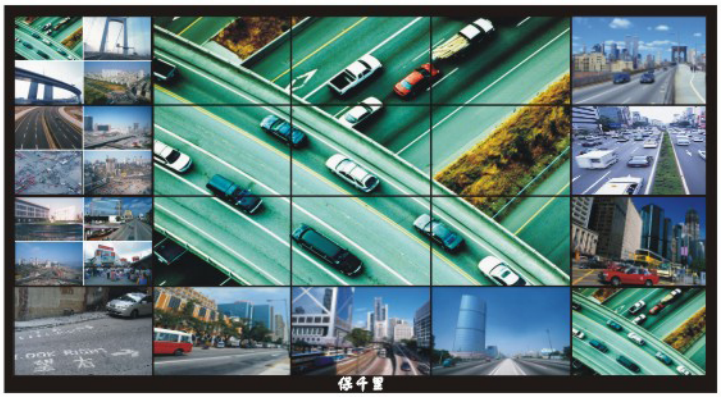

嵌入及壁挂安装示意图：

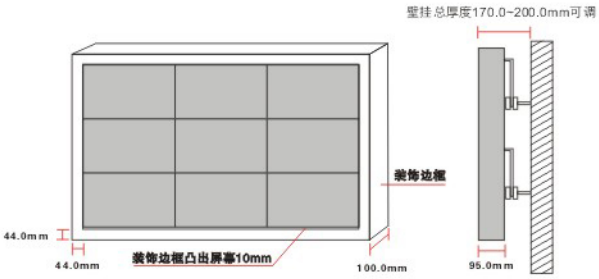

嵌入式安装　　壁挂式安装

SLCD常规安装方式：

电视柜式安装

嵌入式或壁装竖屏安装

落地机柜式安装

壁挂及嵌入式安装

单体台式安装

支架式安装

SLCD液晶单元规格尺寸：

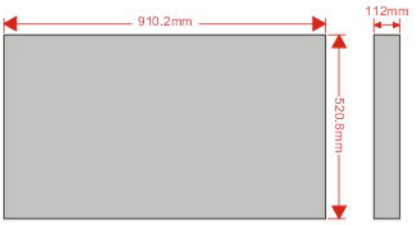

40寸 正、背面尺寸　侧面尺寸

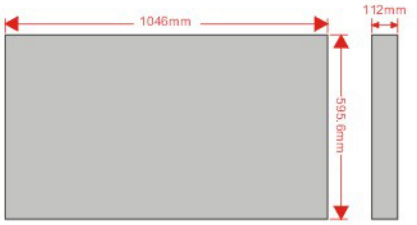

46寸 正、背面尺寸　侧面尺寸

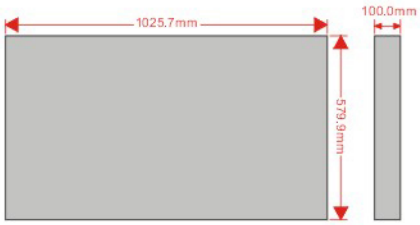

超窄边46寸 正、背面尺寸　侧面尺寸

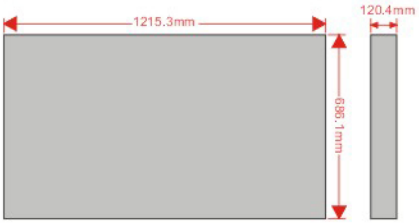

超窄边55寸 正、背面尺寸　侧面尺寸

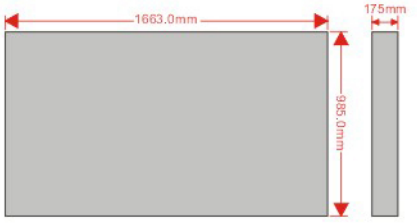

70寸 正、背面尺寸　侧面尺寸

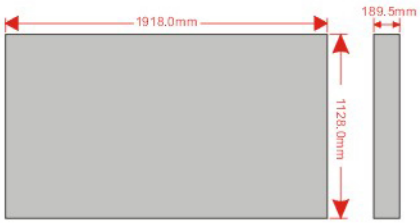

82寸 正、背面尺寸　侧面尺寸

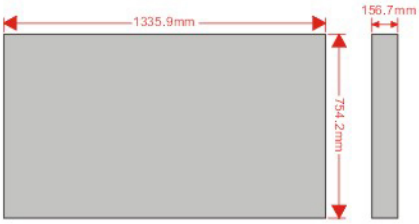

超窄边60寸 正、背面尺寸　侧面尺寸

46寸超窄边机柜大概尺寸：

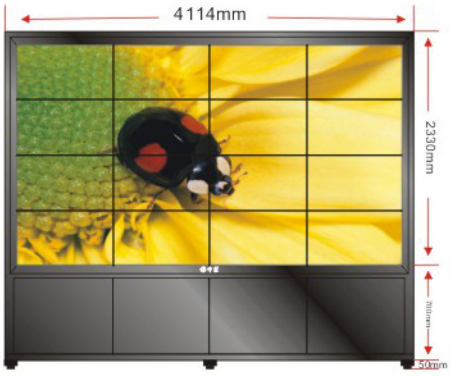

46寸超窄边支架大概尺寸：

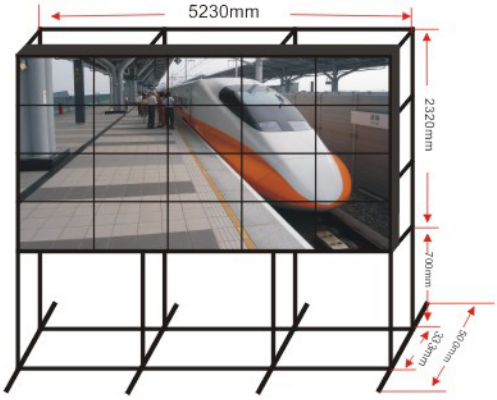

主要特点

主要面对安防行业、企业展示、会议室、指挥中心等使用。具备单屏显示（可输入M*N路信号，能不重复显示）、任意组合显示、M*N整屏显示功能。内嵌小型数字矩阵，输入信号数量较多时需要矩阵系统的配合使用。

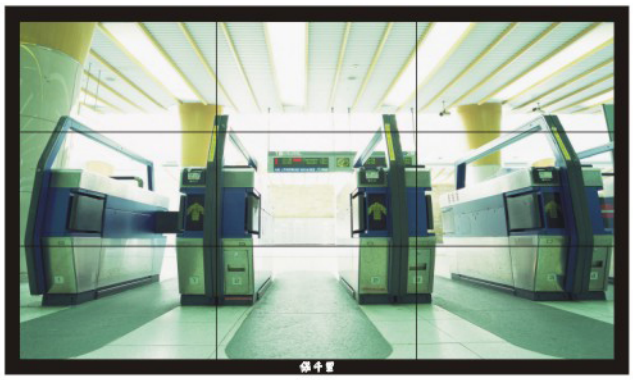

技术参数

型 号	BQL-2040	BQL-2040 SDI	BQL-2046	BQL-2046 SDI	BQL-2046 -SNB	BQL-2046 SDI-SNB	BQL-2055 -SNB	BQL-2055 SDI-SNB	BQL-2060 -SNB	BQL-2060 SDI-SNB
屏幕对角线	40寸窄边		46寸窄边		46寸超窄边		55寸超窄边		60寸超窄边	
尺寸	910.2（W）×520.8(H)×112(D)mm		1046.0（W）×595.6(H)×112(D)mm		1025.700（W）×579.900(H)×100.000(D)mm		1215.300（W）×686.100(H)×120.400(D)mm		1335.900（W）×754.200(H)×156.7(D)mm	
屏幕分辨率	1920×1080				1366×768		1920×1080		1366×768	
激活显示面积	885.168（H）×497.664（V）		1018.080（H）×572.670（V）		1018.353（H）×572.544（V）		1209.600（H）×680.400（V）		1328.800（H）×747.000（V）	
色饱和度	97%									
亮度	700 cd/㎡									
对比度	3000：1									
刷新频率	120Hz									
显示颜色	10bit - 10亿色彩									
观看视角	178度									
双边总拼缝	18mm				6.7mm		5.3mm		6.5mm	
输入接口	Ypr/Pb、S-VIDEO, VGA、DVI、HDMI、AV、TV（其中、TM-2040SDI, TM-2046SDI, TM-2046HSDI-SNB另具有SDI接口）									
信号格式	NTSC、PAL、480P、576P、720P、1080I、1080P									
控制接口	Rs232									
图像处理技术	首家独创“动态超解像技术”，可使低像素图像在全高清显示屏中清晰再现；去隔行处理技术，消除闪烁；去交错算法，消除“锯齿”；动态插值补偿、3D动态数字降噪、3D梳状滤波、10位数字亮度及色彩增强、自动肤色校正、3D运动补偿、非线性缩放等多种国际领先处理技术；图像边框可选补偿或遮盖、全高清信号实时处理。									
显示功能概述	1、M*N多单元拼接； 2、分屏显示(多路信号)； 3、整屏显示； 4、任意组合显示	1、M*N多单元拼接； 2、分屏显示(多路信号)； 3、整屏显示； 4、任意组合显示； 5、带HD-SDI接口	1、M*N多单元拼接； 2、分屏显示(多路信号)； 3、整屏显示； 4、任意组合显示；	1、M*N多单元竖屏拼接； 2、分屏显示(多路信号)； 3、整屏显示； 4、任意组合显示； 5、带HD-SDI接口；	1、M*N多单元拼接； 2、分屏显示(多路信号)； 3、整屏显示； 4、任意组合显示；	1、M*N多单元竖屏拼接； 2、分屏显示(多路信号)； 3、整屏显示； 4、任意组合显示； 5、图像漫游、叠加功能； 6、带SDI接口	1、M*N多单元拼接； 2、分屏显示(多路信号)； 3、整屏显示； 4、任意组合显示；	1、M*N多单元竖屏拼接； 2、分屏显示(多路信号)； 3、整屏显示； 4、任意组合显示； 5、图像漫游、叠加功能； 6、带SDI接口	1、M*N多单元拼接； 2、分屏显示(多路信号)； 3、整屏显示； 4、任意组合显示；	1、M*N多单元竖屏拼接； 2、分屏显示(多路信号)； 3、整屏显示； 4、任意组合显示； 5、图像漫游、叠加功能； 6、带SDI接口
矩阵配置	内置数字矩阵，可不需要矩阵，同时拼接一个信号，也可以外置矩阵同时做多信号任意拼接。									
工作温度	0-50摄氏度									
工作湿度	15-75%									
电源	AC220V									
平均功耗	180W		240W		240W		340W		380W	
重量	18kg		22kg		22kg		38kg		50kg	
安装方式	壁挂、嵌入式、落地机柜、吊装、电视柜									
推荐使用场所	安防、企业展示、指挥中心等									

主要特点

个性、时尚、新潮，广受娱乐行业、企业展示、会议室、广告等场所推崇。可竖屏M*N多单元拼接、分屏单信号显示、整屏显示、任意组合单信号拼接显示。不需要矩阵系统的配合使用。无横向拼接缝，观看更加舒适；全高清信号实时处理，逼真的影院级图像，色彩艳丽饱和，画面过渡平滑自然，在电影娱乐中表现极其出色。

技术参数

型 号	BQL-3040	BQL-3046	BQL-3046-SNB	BQL-3055-SNB	BQL-3060-SNB
屏幕对角线	竖屏40寸窄边	竖屏46寸窄边	竖屏46寸超窄边	竖屏55寸超窄边	竖屏60寸超窄边
尺寸	520.8（W）×910.2(H)×112(D)mm	596.2（W）×1046.0(H)×112(D)mm	579.844（W）×1025.653(H)×100.000(D)mm	686.100（W）×1215.300(H)×120.400(D)mm	754.200（W）×1335.900(H)×156.700(D)mm
屏幕分辨率	1080×1920		768×1366	1080×1920	768×1366
激活显示面积	497.664（H）×885.168（V）	572.670（H）×1018.080（V）	572.544（H）×1018.353（V）	680.400（H）×1209.600（V）	747.000（H）×1328.800（V）
色饱和度	97%				
亮度	700 cd/㎡				
对比度	3000：1				
刷新频率	120Hz				
显示颜色	10bit 10亿色彩				
观看视角	178度				
双边总拼缝	18mm		6.7mm	5.3mm	6.5mm
输入接口	Ypr/Pb，S-VIDEO，VGA，DVI，HDMI、AV、TV				
信号格式	NTSC、PAL、480P、576P、720P、1080I、1080P				
控制接口	红外遥控器及RS232				
图像处理技术	首家独创“动态超解像技术”，可使低像素图像在全高清显示屏中清晰再现；去隔行处理技术，消除闪烁；去交错算法，消除“锯齿”；动态插值补偿、3D动态数字降噪、3D梳状滤波、10位数字亮度及色彩增强、自动肤色校正、3D运动补偿、非线性缩放等多种国际领先处理技术；图像边框可选补偿或遮盖，全高清信号实时处理。				
显示功能概述	1、实现3个及3个单元以内竖屏拼接； 2、同一信号源可整屏、分屏、任意组 合拼接、竖屏显示。				
工作温度	0-40摄氏度				
工作湿度	15-75%				
电源	AC220V				
平均功耗	180W	240W	240W	340W	380W
重量	18kg	22kg	22kg	38kg	50kg
安装方式	壁挂、嵌入式、落地机柜、吊装、电视柜				
推荐使用场所	娱乐场所、企业等，尤其是追求个性和时尚潮流的场所。				

主要特点

世界首创“双重拼接”功能，全球唯一可变大变小的液晶屏！大屏幕视频监控的首选！每个液晶单元除能实现M×N最大255个一级单元的有缝大拼接外，还能在每个液晶单元里面实现2×2的无缝小拼接。以40寸为例，单个液晶屏变成4个20寸或者1个32寸，3个10寸的能接受全高清输入的级单元，并能参与到一级单元的拼接中。具备单屏显示（可输入M*N*4路信号，能不重复显示）、任意组合显示、M*N或M*N*4整屏显示功能。

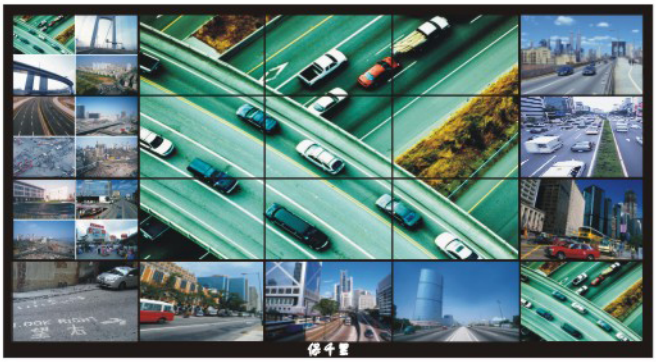

技术参数

型 号	BQL-4040	BQL-4046	BQL-4046-SNB	BQL-4055-SNB	BQL-4060-SNB
屏幕对角线	40寸窄边	46寸窄边	46寸超窄边	55寸超窄边	60寸超窄边
尺寸	910.2（W）×520.8(H)×112(D)mm	1046.0（W）×595.6(H)×112(D)mm	1026.000（W）×580.000(H)×100.000(D)mm	1215.300（W）×686.100(H)×120.400(D)mm	1335.900（W）×754.200(H)×156.700(D)mm
屏幕分辨率	1920×1080		1366×768	1920×1080	1366×768
激活显示面积	885.168（H）×497.664（V）	1018.080（H）×572.670（V）	1018.353（H）×572.544（V）	1209.600（H）×680.400（V）	1328.800（H）×747.000（V）
色饱和度	97%				
亮度	700 cd/㎡				
对比度	3000：1				
刷新频率	120Hz				
显示颜色	10bit - 10亿色彩				
观看视角	178度				
双边总拼缝	18mm		6.7mm	5.3mm	6.5mm
输入接口	Ypr/Pb, S-VIDEO,VGA, DVI, HDMI、AV				
信号格式	NTSC、PAL、480P、576P、720P、1080I、1080P				
控制接口	Rs232				
图像处理技术	首家独创“动态超解像技术”、可使低像素图像在全高清显示屏中清晰再现；去隔行处理技术、消除闪烁；去交错算法、消除“锯齿”；动态插值补偿、3D动态数字降噪、3D梳状滤波、10位数字亮度及色彩增强、自动肤色校正、3D运动补偿、非线性缩放等多种国际领先处理技术；图像边框可选补偿或遮盖、全高清信号实时处理。				
显示功能概述	1、M*N多单元拼接； 2、单屏、整屏显示； 3、任意组合显示； 4、双重拼接功能，能实现M*N*4显示，屏幕可大可小；				
工作温度	0-50摄氏度				
工作湿度	15-75%				
电源	AC220V				
平均功耗	200W	240W	240W	340W	380W
重量	18kg	22kg	22kg	38kg	50kg
安装方式	壁挂、嵌入式、落地机柜、吊装、电视柜				
推荐使用场所	安防、企业展示等，尤其是对大屏幕拼接等显示效果要求较高的场所				

主要特点

具备单屏显示（可输入M*N路信号，能不重复显示）、任意组合显示、M*N整屏显示功能。内置数字矩阵，不需要外接矩阵设备使用。可输入各种模拟和数字信号！经济，方便，高档！

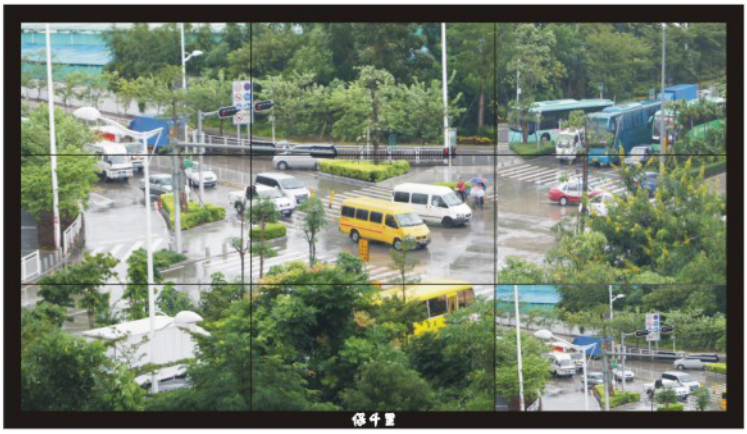

技术参数

型 号	BQL-5040	BQL-5040 SDI	BQL-5046	BQL-5046 SDI	BQL-5046 -SNB	BQL-5046 SDI-SNB	BQL-5055 -SNB	BQL-5055 SDI-SNB	BQL-5060 -SNB	BQL-5060 SDI-SNB
屏幕对角线	40寸窄边		46寸窄边		46寸超窄边		55寸超窄边		60寸超窄边	
尺寸	910.2（W）×520.8(H)×112(D)mm		1046.0（W）×596.2(H)×112(D)mm		1026.000（W）×580.000(H)×100.000(D)mm		1215.300（W）×686.100(H)×120.400(D)mm		1335.900（W）×754.200(H)×156.700(D)mm	
屏幕分辨率	1920×1080				1366×768		1920x1080		1366x768	
激活显示面积	885.168（H）×497.664（V）		1018.080（H）×572.670（V）		1018.353（H）×572.544（V）		1209.600（H）×680.400（V）		1328.800（H）×747.000（V）	
色饱和度	97%									
亮度	700 cd/㎡									
对比度	3000：1									
刷新频率	120Hz									
显示颜色	10bit - 10亿色彩									
观看视角	178度									
双边总拼缝	18mm				6.7mm		5.3mm		6.5mm	
输入接口	Ypr/Pb，S-VIDEO，VGA，DVI，HDMI、AV、TV									
信号格式	NTSC、PAL、480P、576P、720P、1080I、1080P									
控制接口	红外遥控器及RS232									
图像处理技术	首家独创“动态超解像技术”，可使低像素图像在全高清显示屏中清晰再现；去隔行处理技术、消除闪烁；去交错算法、消除“锯齿”；动态插值补偿、3D动态数字降噪、3D梳状滤波、10位数字亮度及色彩增强、自动肤色校正、3D运动补偿、非线性缩放等多种国际领先处理技术；图像边框可选补偿或遮盖、全高清信号实时处理。									
显示功能概述	1、M*N多单元拼接； 2、分屏显示(多路信号)； 3、整屏显示； 4、任意组合显示									
矩阵配置	内置数字矩阵（在不需外置矩阵条件下，实现同时最多4个不同信号的任意拼接），也可外置矩阵做任意多信号拼接。									
工作温度	0-50摄氏度									
工作湿度	15-75%									
电源	AC220V									
平均功耗	180W		240W		240W		340W		380W	
重量	18kg		22kg		22kg		38kg		50kg	
安装方式	壁挂、嵌入式、落地机柜、吊装、电视柜									
推荐使用场所	娱乐场所、企业展示、安防等，尤其是对显示效果要求高的场所									

主要特点

实现各种类型的图像信号或字幕在整屏或单屏上以窗口方式任意位置显示，并可自由移动、任意缩放。支持多窗口多层次的漫游与叠加，多重叠加的窗口可达4层之多。打破了常规只支持一定数量窗口2-3层的做法，具有更高的性价比。

技术参数

型 号	BQL-6040	BQL-6046	BQL-6046-SNB	BQL-6055-SNB	BQL-6060-SNB
屏幕对角线	40寸窄边	46寸窄边	46寸超窄边	55寸超窄边	60寸超窄边
尺寸	910.2(W)×520.8(H)×112(D)mm	1046.0（W）×595.6(H)×112(D)mm	1026.000（W）×580.000(H)×100.500(D)mm	1215.300（W）×686.100(H)×120.400(D)mm	1335.900（W）×754.200(H)×156.700(D)mm
屏幕分辨率	1920×1080		1366×768	1920×1080	1366×768
激活显示面积	885.168（H）×497.664（V）	1018.080（H）×572.670（V）	1018.353（H）×572.544（V）	1209.600（H）×680.400（V）	1328.800（H）×747.000（V）
色饱和度	97%				
亮度	700 cd/㎡				
对比度	3000：1				
刷新频率	120Hz				
显示颜色	10bit - 10亿色彩				
观看视角	178度				
双边总拼缝	18mm		6.7mm	5.3mm	6.5mm
输入接口	Ypr/Pb，S-VIDEO，VGA，DVI，HDMI、AV、TV（其中，TM-2046HSDI-SNB另具有SDI接口）				
信号格式	NTSC、PAL、480P、576P、720P、1080I、1080P				
控制接口	Rs232				
图像处理技术	首家独创“动态超解像技术”，可使低像素图像在全高清显示屏中清晰再现；去隔行处理技术，消除闪烁；去交错算法，消除“锯齿”；动态插值补偿、3D动态数字降噪、3D梳状滤波、10位数字亮度及色彩增强、自动肤色校正、3D运动补偿、非线性缩放等多种国际领先处理技术；图像边框可选补偿或遮盖，全高清信号实时处理。				
显示功能概述	1、M*N多单元 拼接； 2、分屏显示(多路信号)； 3、整屏显示； 4、任意组合显示； 5、双重拼接功能； 6、具备4层漫游叠加功能				
矩阵配置	AV及VGA等模拟信号输入时需要				
工作温度	0-50摄氏度				
工作湿度	15-75%				
电源	AC220V				
平均功耗	200W	240W	240W	340W	380W
重量	18kg	22kg	22kg	38kg	50kg
安装方式	壁挂、嵌入式、落地机柜、吊装、电视柜				
推荐使用场所	安防、企业展示、指挥中心等				

主要特点

70寸、82寸液晶大屏幕及触摸系列，更大尺寸，更稳定、优越的图像显示效果、更丰富强大的功能应用！功能更强大、寿命更高，同时在安装操作方面同SLCD其他系列产品一样简单易用。任意一个通道的画面信号可兼容复合视频、VGA、HDMI、DVI等多种格式的信号。有触摸屏功能，产品高档、实用，美观！

技术参数

型 号	BQL-70	BQL-70RD	BQL-82	BQL-82RD
屏幕对角线	70寸		82寸	
尺寸	1665.0(W)×987.0(H)×184.0(D)mm		1918.0(W)×1128.0(H)×189.0(D)mm	
屏幕分辨率	1920×1080		1920×1080	
激活显示面积	1549.4（H）×871.6（V）		1805.76（H）×1015.74（V）	
色饱和度	97%			
亮度	700 cd/㎡			
对比度	3000：1			
刷新频率	120Hz			
显示颜色	10bit - 10亿色彩			
观看视角	178度			
边框宽度	≤40mm		≤50mm	
输入接口	复合视频，色差分量，S-VIDEO, VGA，DVI，HDMI			
信号格式	NTSC、PAL、480P、576P、720P、1080I、1080P			
控制接口	红外遥控器及RS232			
触摸功能	不带红外触摸功能	带多点红外触摸功能	不带红外触摸功能	带多点红外触摸功能
图像处理技术	首家独创“动态超解像技术”，可使低像素图像在全高清显示屏中清晰再现；去隔行处理技术，消除闪烁；去交错算法，消除“锯齿”；动态插值补偿、3D动态数字降噪、3D梳状滤波、10位数字亮度及色彩增强、自动肤色校正、3D运动补偿、非线性缩放等多种国际领先处理技术；图像边框可选补偿或遮盖，全高清信号实时处理。			
显示功能概述	全屏显示			
工作温度	0-40摄氏度			
工作湿度	15-75%			
电源	AC220V			
平均功耗	900W		1100W	
重量	82kg		105kg	
安装方式	壁挂、机柜、台面			
推荐使用场所	全高清大尺寸液晶监视器，适用于安防、指挥中心、娱乐行业、企业展示、广告传媒、会展中心等。			

主要特点

专业时尚工业设计，可搭配各种装修环境。此款四画面超级监视器，同时具备四套完整的物理接口，每套接口均包括AV、 VGA、S-VIDEO、分量、HDMI等各1个的输入 接口，同时输入4路全高清1920*1080p的信号，独创动态超解像技术，能将标清低清信号增强为高清显示。以40寸为例，能以10、20、32、40寸大小及16：9或4：3多种格式的显示，既高档又实用，性价比超高，为用户的产品演示、集成带来极大的增值。

技术参数

型 号	BQL-40	BQL-40B	BQL-46	BQL-46B
屏幕对角线	40寸		46寸	
尺寸	910.2（W）×520.8(H)×112(D)mm		1046.0（W）×596.2(H)×112(D)mm	
屏幕分辨率	1920×1080			
激活显示面积	885.168（H）×497.664（V）		1018.080（H）×572.670（V）	
色饱和度	97%			
亮度	700 cd/㎡			
对比度	3000：1			
刷新频率	120Hz			
显示颜色	10bit - 10亿色彩			
观看视角	178度			
双边总拼缝	9mm			
输入接口	Ypr/Pb、S-VIDEO,VGA、DVI、HDMI、AV、TV、HD-SDI			
信号格式	NTSC、PAL、480P、576P、720P、1080I、1080P			
控制接口	红外遥控器及RS232			
图像处理技术	首家独创“动态超解像技术”，可使低像素图像在全高清显示屏中清晰再现；去隔行处理技术，消除闪烁；去交错算法，消除“锯齿”；动态插值补偿、3D动态数字降噪、3D梳状滤波、10位数字亮度及色彩增强、自动肤色校正、3D运动补偿、非线性缩放等多种国际领先处理技术；			
显示功能概述	1、单屏显示 2、无拼接功能，等同于40寸单体监视器；	1、单个液晶屏内部2*2无缝拼接； 2、不参与大屏幕拼接显示； 3、具备4套完整全输入接口； 4、可整屏显示，等同于一台40寸监视器； 5、可以4:3、16:9等多种格式显示，可等同于4台20寸监视器或1台32寸和3台10寸小监视器；	1、单屏显示； 2、无拼接功能，等同于46寸单体监视器；	1、单个液晶屏内部2*2无缝拼接； 2、不参与大屏幕拼接显示； 3、具备4套完整全输入接口； 4、可整屏显示，等同于一台40寸监视器； 5、可以4:3、16:9等多种格式显示，可等同于4台20寸监视器或1台32寸和3台10寸小监视器；
工作温度	0-40摄氏度			
工作湿度	15-75%			
电源	AC220V			
平均功耗	180W	200W	220W	240W
重量	18kg		22kg	

主要特点

全高清/高亮/3D视频解码；强劲分组分屏，支持多种信息系统发布对接，工业级设计，安全稳定，维护简单；完美一体/时尚/简约/节能，安装便捷。

注：同型号为二个版本可选，分别为单机版和网络版。

超薄落地立式

苹果型落地立式

技术参数

型 号		BQL-4001HLA/04B	BQL-4601HLA/04B	BQL-5501HLA/04B
	屏幕对角线	40寸	46寸	55寸
显示特性	液晶显示比列	宽屏16：9		
	亮度(NITS流明)	450cd/m以上		
	对比度	3000：1以上		
	图像物理分辩率	1920*1080 60HZ		
	响应时间	小于6.5ms		
	可视角	大于178度		
整体特性规格	电源输入	90-240V宽交流电输入		
	伴音功放	2*10W全音喇叭		
	存储介质	U盘、移动硬盘、SD卡		
	外观类型	落地立式		
高清单机型	支持流媒体播放	采用多媒体专用高清解码芯片、性能优、功耗低、支持真正的1080P高清解码		
	支持文件格式	支持 FAT/FAT32/NTFS		
	支持的视频格式	MP4、AVI、DIVX、XVID、VOB、DAT、MPG、MPEG、RM、RMVB、MKV、MOV、HDMOV、M4V、PMP、AVC、FLV		
	支持的音频格式	支持MP3 /WMA /OGG/AAC/AC3/DTS/FLAC/APE		
	支持的图片格式	JPEG 、BMP 、GIF 、PNG		
	图片播放效果	图片播放、支持15种播放花样效果、且播放时间(3、5、10、20秒...)可调		
高清网络型	支持流媒体播放	支持组播、点播、rtsp、mms实时流播		
	支持本地下载播放	通过网络接收媒体内容、存储于本地后循环播放、插播、定时播放		
	支持屏分割	分屏功能、不同区域显示不同内容。支持1个视频区域、多个图文区域、滚动字幕、LOGO区域、日期时间星期区域。		
	OSD支持	支持32bit真彩OSD、能以90度旋转、支持视频/图文混合、能在视频上叠加图文、支持完全透明、不透明、半透等效果		
	支持的视频格式	MPEG-1,MPEG-2 , MPEG-4,H.264, WMV		
	支持的音频格式	Mp3 DTS AAC WMA		
	支持的图片格式	BMP、JPG、JPEG、PNG、GIF		
	WIFI功能	支持802.11b/g、3G		
主要功能特性	支持语言	支持中文、英文、法、西班牙、日、韩、俄文等18国语言		
	流动字幕	支持最高1000字		
	分屏功能	支持自由分割屏功能		
	横竖屏功能	支持		
	自动循环播放功能	支持		
	附属功能	支持时期 时间显示、支持定时开、关机、支持遥控控制		
整机操作环境	运行环境温度	0-40度		
	运行环境湿度	0-85%		
	储存环境温度	-20-85度		
	存储环境湿度	0-95%		
	推荐场所	银行金融、政府企业单位、购物中心、品牌旗舰店、专卖店、连锁店、4S店、其它行业应用		

主要特点

采用EMI抗干扰航空铝材专业设计,支持横式/竖式壁挂;适用于商务、商业、广告、安防、娱乐、学习等应用领域;防炫光，强光环境也能看清图像; 商用大屏展示专用;7*24H 全日工作无故障。

技术参数

型 号		BQL-4001HBG/04B	BQL-4601HBG/04B	BQL-5501HBG/04B	BQL-7001HBG/04B	BQL-8201HBG/04B
	屏幕对角线	40寸	46寸	55寸	70寸	82寸
显示特性	亮度(NITS流明)	450cd/㎡以上				
	对比度	3000：1				
	图像物理分辩率	1920*1080 120HZ				
	响应时间	<6.5ms				
	色饱和度	97%				
	可视角	大于178度				
主要功能特性	铝型前框	铝型拉丝表面处理外观（简洁时尚）				
	视频制式	PAL、NTSC、PAL SECAM (可选)				
	音频制式	Bg、 I、 DK、 M				
	YPBR格式	480I,480P,576I,576P,720P,1080I,1080P				
	HDMI格式	480I,480P,576I,576P,720P,1080I,1080P				
	USB格式	音频WMA,MP3,图片JPEG,BMP,PNG、视频RM,MPEG2,MPEG4,H.264,RMB,MOV,VCI,FLV				
	丽音	支持				
	解码方式	动态全3D梳状滤波解码				
	分屏技术	支持PIP/POP画中画 画外画功能				
	VGA计算机兼容	VGA,WVGA,SVGA,XGA				
	功能输入接口	1路AV/音频、1路S-Video/音频、1路VGA/音频、2路YPbPr/、1路TV、1路USB、2路HDMI（支持1080P）				
	功能输出接口	1路AV/音频，耳机音频输出接口				
	伴音功放	左右立体声RL 2*10W全音喇叭				
	OSD言语	中文、 ENGLISH、 法语、德语等（可选）				
	装置方式	支持横式/竖式壁挂				
	电源输入	90—240V宽电压输入				
整机操作环境	运行环境温度	0-40度				
	运行环境湿度	0-85%				
	储存环境温度	-20-85度				
	存储环境湿度	0-95%				
	推荐场所	视频商务会议,商业应用,安防应用,休闲娱乐,教育应用				

主要特点

全高清/高亮/3D视频解码，上电开电，触摸精度高/响应快/书写流利，多媒体多功能接口，工业级设计/性能更稳/使用寿命长，完美一体/时尚/简约/节能，安装便捷。

技术参数

型 号		BQL-5503ABG/04B	BQL-7003ABG/04B	BQL-8203ABG/04B
	屏幕对角线	55寸	70寸	82寸
显示特性	液晶显示比列	宽屏16：9		
	亮度(NITS流明)	450cd/㎡以上		
	对比度	1500：1以上		
	图像物理分辨率	1920*1080 60HZ		
	响应时间	小于6.5ms		
	可视角	大于176度		
其它特性	电源输入	90-240V宽交流电输入		
	伴音功放	2*10W全音喇叭		
	外观类型（可选）	落地立式、挂式、竖横双屏式		
电脑特性	主板（可选）	E350(AMD)工业主板		
	缓存	1M		
	CPU处理器(可选)	双核1.6G		
	图像处理	HD6150（支持1080P硬高清）		
	内存（可选）	DDR3 2G 最大支持4G		
	硬盘（可选）	2.5寸笔记本硬盘320G 最大支持1T		
	声卡	RealTek* ALC662音频编码解码器、支持6声道(5.1)音频		
	无线上网WIFI	支持		
	键盘/鼠标	一体式无线键鼠		
触摸	感应方式（可选）	单点红外线触控和两点触控 光学触摸		
	触摸输入识别	触摸笔 手指以及无透光物体		
	玻璃	钢化高透明玻璃 厚度4.0MM 支持贴防爆膜（可选）		
整机操作环境	供电方式	USB供电或外供5V200MA		
	运行环境温度	0-40度		
	运行环境湿度	0-85%		
	储存环境温度	-20-85度		
	存储环境湿度	0-95%		
	推荐场所	视频商务会议,互动教学培训机构,互动娱乐游戏,互动导览查询购物,其它行业应用		

主要特点

采用EMI抗干扰航空铝材专业设计，可横可竖，横悬竖挂，随心所欲。适用于商务、商业、广告、安防、娱乐、学习等应用领域。防炫光，强光环境也能看清图像。可作欢迎牌、会议培训、演讲讨论、实物投影、夜视监控等。

技术参数

型 号		BQL-4004HYH/40B	BQL-4604HYH/40B	BQL-5504HYH/40B
	屏幕对角线	40寸	46寸	55寸
显示特性	亮度(NITS流明)	1200cd/㎡以上		
	对比度	3000：1		
	图像物理分辩率	1920*1080 120HZ		
	响应时间	<6.5ms		
	色饱和度	97%		
	可视角	大于178度		
主要功能特性	铝型前框	铝型拉丝表面处理外观（简洁时尚）		
	视频制式	PAL、NTSC、PAL SECAM (可选)		
	音频制式	Bg、I、DK、M		
	YPBR格式	480I,480P,576I,576P,720P,1080I,1080P		
	HDMI格式	480I,480P,576I,576P,720P,1080I,1080P		
	USB格式	图片格式JPEG,BMP,PNG、频格式RM,MPEG2,MPEG4,H.264,RMB,MOV,VCI,FLV、音频格工WMA,MP3		
	丽音	支持		
	解码方式	动态全3D梳状滤波解码		
	分屏技术	支持PIP/POP画中画 画外画功能		
	VGA计算机兼容	VGA,WVGA,SVGA,XGA		
	功能输入接口	2路AV/音频、1路S-Video/音频、1路VGA/音频、1路YPbPr/、1路TV、1路USB、2路HDMI（支持1080P）		
	功能输出接口	1路AV/音频、耳机音频输出接口		
	伴音功放	左右立体声RL 2*10W全音喇叭		
	OSD言语	中文、ENGLISH、法语、德语等（可选）		
	装置方式	支持横式/竖式壁挂		
整机操作环境	电源输入	90—240V宽电压输入		
	运行环境温度	0-40度		
	运行环境湿度	0-85%		
	储存环境温度	-20-85度		
	存储环境湿度	0-95%		
	推荐场所	视频商务会议、投影展示、商业应用、安防应用、休闲娱乐、教育应用		
	实 物 投 影			
智能球参数	信号模式	PAL/NTSC		
	清晰度	彩色480线、黑白600线		
	有效像素	752(H水平) 582（V垂直）		
	背光补偿	开关		
	白平衡	自动		
	焦距	3.8~38mm		
	对焦	自动/手动		
	旋转范围	水平360°无限位、垂直90°、自动翻转		
	功能	实物投影、夜视监控		

主要特点

特点

是一款集电视电脑一体机、触控触摸一体机、电子白板教学、投影商务会议等于一体的大尺寸显示终端、产品重量轻、绿色环保、节省空间、节能省电、操作便捷、无线连接、移动方便、外观优雅。

作用

是一款在会议、培训上作为白板及电子课件的演示与教学的载体、可以给员工或学生演示有声读物、视频会议和培训、互动讨论等等、同时也减轻了工作人员的繁重负担、极大提高工作效率。

优势

会议演讲、远程会议、操作方便；可以在自己的平板电脑上为参会人员进行操作演示；省电环保、整机温度低、运行稳定、容易维护、工作寿命长、升级方便；移动演讲、可以防止对人辐射、操作简单、资料丰富、随时调用；

特色

外型美观、高清晰度、高亮度、高分辨率、扩展性能好；定制功能强、定义会议内容、打造智能个性化会议；功能完善、整体解决方案具备电子白板互动教学、电视观看、会议娱乐等功能。

应用领域

企业会议、商务办公、视频会议、商务酒店、培训机构

技术参数

型 号		BQL-7003BBH/04B	BQL-8203BBH/04B
	屏幕对角线	70寸	82寸
显示特性	亮度(NITS流明)	700cd/㎡以上	
	对比度	3000：1	
	图像物理分辨率	1920*1080 120HZ	
	响应时间	<6.5ms	
	色饱和度	97%	
	可视角	大于176度	
TU部分	移动支架	便携移动挂架、支持横竖挂式	
	铝型前框	铝型拉丝表面处理外观（简洁时尚）	
	视频制式	PAL、NTSC、PAL SECAM (可选)	
	音频制式	Bg、I、DK、M	
	YPBR格式	480I,480P,576I,576P,720P,1080I,1080P	
	HDMI格式	480I,480P,576I,576P,720P,1080I,1080P	
	丽音	支持	
	解码方式	动态全3D梳状滤波解码	
	分屏技术	支持PIP/POP画中画 画外画功能	
	VGA计算机兼容	VGA,WVGA,SVGA,XGA	
	功能输入接口	1路AV/音频、1路S-Video/音频、1路VGA/音频、2路YPbPr/、1路TV、1路USB、2路HDMI（支持1080P）	
	功能输出接口	1路AV/音频、耳机音频输出接口	
	伴音功放	左右立体声RL 2*10W全音喇叭	
	OSD言语	中文、ENGLISH、法语、德语等（可选）	
	装置方式	挂式	
	电源输入	90—240V宽电压输入	
	USB2.0支持	图片PEG,BMP,PNG/视频RM、MPEG2、MPEG4、H.264、RMB,、MOV、VCI、FLV/音频WMA,MP3,M4A	
平 板 电 脑			
技术参数	操作系统	Windows 7	
	屏幕尺寸	10.1英寸	
	标准分辨率	1280×800	
	屏幕描述	电容式多点触摸屏(支持最多四点触控)	
	存储容量	32GB	
	处理器	AMD C60 双核 1.33GHz	
	内存	2GB DDR3	
	摄像头	前置130万像素+后置130万像素 双摄像头	
	重力感应	支 持	
	特色功能	可扩展键盘底座	
	网络连接	WiFi \内置3G模块 \蓝牙	
	接口	USB2.0 HDMI接口 3.5mm耳机接口 SD卡插槽 电源接口 键盘底座接口	

保千里®

全球掌握夜视智能球核心技术最全面的企业

已自主开发5大核心技术中除成像器件外的光学镜头、自动对焦 、球体驱动、夜视光源（同步变焦LED/超强匀化变焦激光光源）等4大核心技术

机芯+球体=100%中国制造！

保千里（PROTRULY）智能球，从机芯到球体全部由保千里自主完成，是保千里争创国产品牌龙头地位的捍卫者！

* 独家首创400米超强匀化红外激光补光技术;
* 自主研发1/3 " CCD 650线/720P/1080P数字化自动高速对焦机芯;
* 小型化、非球面、高倍数电动变焦镜头系列（涵盖60万像素、100万像素、200万像素）;
* 夜视红外同步变焦补光（LED及激光）技术;
* 远距离低功耗超强匀化红外激光光源技术;
* 数字化自动高速对焦算法;
* 高精准步进转动技术;
* 激光器保护技术。

400米红外激光车载云台

400m Infrared Laser night vision Intelligent Pan

1/3 " CCD

主要特点

400米红外激光车载云台是集光、机、电、图像于一体的高端智能监控产品。其技术上包括:

- 采用自主研发的1/3 " CCD 650线/720P/1080P数字化自动高速对焦机芯;
- 小型化、非球面、高倍数电动变焦镜头系列（涵盖60万像素、100万像素、200万像素等）;
- 激光同步变焦补光技术;
- 远距离低功耗400米超强匀化红外激光光源技术;
- 高精准步进转动技术;
- 激光器保护技术。

技术参数

型号	TD-PR/TeD89
成像源	1/3" SONY CCD
信号模式	PAL/NTSC
清晰度	650线
有效像素	PAL:976(H) x 582(V)　NTSC:976(H) x 494(V)
最低照度	0Lux，彩转黑感红外,带IR-CUT功能
信噪比	≥ 60dB （加强）
背光补偿	开/关/强光抑制
光圈	自动/手动
白平衡	自动/手动
电子快门	PAL:1/50~1/10000秒 NTSC:1/60~1/12000秒
焦距	4.8~105.6mm
光学变焦	22倍
对焦	自动/手动，采用高性能DSP实现全数字超高速连续对焦功能
预置位	256个
花样扫描	4条，每条可记录200个动作
巡航轨迹	16个预置点可以参加巡航，预置点停留时间可设置
其他扫描	支持水平扫描、两点区域扫描、随机扫描
旋转范围	水平360° 无限位，垂直180°，自动翻转
旋转速度	水平转速240度/秒，垂直转速160度/秒
通讯方式	RS485,PELCO D和PELCO P
菜单功能	全屏幕中英文菜单
其它功能	超宽白平衡、超宽动态、隐私遮蔽、数字降噪、强光抑制
温控系统	可选
激光灯距离	400米，夜间根据摄像机角度同步调节激光角度60°~2°
电源	DC12V/4A
球机材料	金属铸铝外壳
工作环境	-20℃～+50℃（选配温控组件），<95%RH

*设计与规格如有更改，恕不另行通知。

结构尺寸

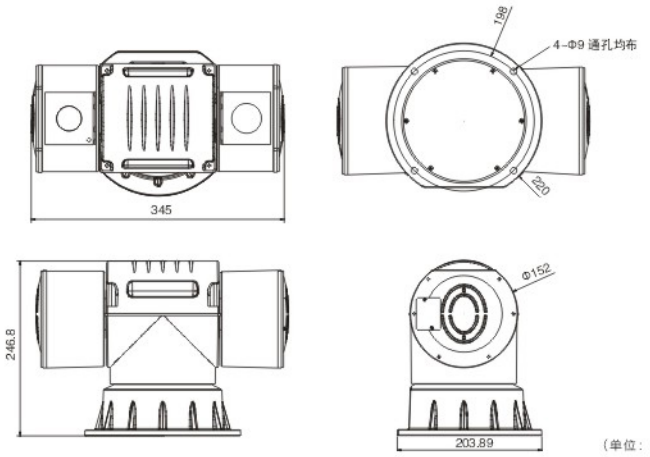

（单位：mm）

1/3 " CCD

主要特点

400米红外激光高速球是集光、机、电、图像于一体的高端智能监控产品。其技术上包括:

- 采用自主研发的1/3 " CCD 650线/720P/1080P数字化自动高速对焦机芯;
- 小型化、非球面、高倍数电动变焦镜头系列（涵盖60万像素、100万像素、200万像素等）;
- 激光同步变焦补光技术;
- 远距离低功耗400米超强匀化红外激光光源技术;
- 高精准步进转动技术;
- 激光器保护技术。

技术参数

型号	TD-PR/BeD89
成像源	1/3" SONY CCD
信号模式	PAL/NTSC
清晰度	650线
有效像素	PAL:976(H) x 582(V)　NTSC:976(H) x 494(V)
最低照度	0Lux，彩转黑感红外,带IR-CUT功能
信噪比	≥ 60dB （加强）
背光补偿	开/关/强光抑制
光圈	自动/手动
白平衡	自动/手动
电子快门	PAL:1/50~1/10000秒 NTSC:1/60~1/12000秒
焦距	4.8~105.6mm
光学变焦	22倍
对焦	自动/手动，采用高性能DSP实现全数字超高速连续对焦功能
预置位	256个
花样扫描	4条，每条可记录200个动作
巡航轨迹	16个预置点可以参加巡航，预置点停留时间可设置
其他扫描	支持水平扫描、两点区域扫描、随机扫描
旋转范围	水平360° 无限位，垂直180° ，自动翻转
旋转速度	水平转速240度/秒，垂直转速160度/秒
通讯方式	RS485,PELCO D和PELCO P
菜单功能	全屏幕中英文菜单
其它功能	超宽白平衡、超宽动态、隐私遮蔽、数字降噪、强光抑制
温控系统	可选
激光灯距离	400米，夜间根据摄像机角度同步调节激光角度60°~2°
电源	DC12V/4A
球机材料	金属铸铝外壳
工作环境	-20℃～+50℃（选配温控组件），＜95%RH

*设计与规格如有更改，恕不另行通知。

结构尺寸

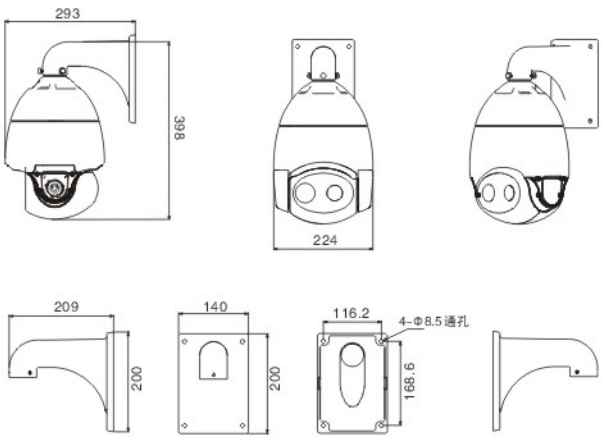

（单位：mm）

红外同步补光高速球

Infrared synchronous light filling high Speed dome

1/3 " CCD

主要特点

- 22倍机芯、带自动光圈彩转黑带IR-CUT功能，实现红外灯控制和一体机滤光片同步切换，达到完美的红外夜视效果，同时白天的画面不过曝不偏色；
- 使用优质元器件，高细分步进电机、长寿命导电滑环、性能稳定，可靠性高；
- 采用国内最先进的“变焦变光同步”方式控制红外灯，有效解决“手电筒”效应，独创智能控制红外灯的开启与关闭，合理利用红外灯光源；
- 设计独特的摄像机、红外灯分仓隔离系统，没有球面罩反光、起雾的弊病；
- 恒流恒压的电路设计，保证红外灯长时间、长寿命的工作，红外灯寿命长达20000小时以上；
- 可选温控系统，适应高低温环境下工作；
- 球机具有OSD中英文菜单显示功能，方便用户直观、快捷地进行各项参数设置及功能操作；
- 三重防雷技术，有效提高球机防雷和抗干扰能力；结构科学、美观、稳固。

技术参数

型号	TD-PR/JeD89-22/CL
成像源	1/3" SONY CCD
信号模式	PAL/NTSC
清晰度	650线
有效像素	PAL:976(H) x 582(V)　NTSC:976(H) x 494(V)
最低照度	0Lux，彩转黑感红外,带IR-CUT功能
信噪比	≥ 60dB （加强）
背光补偿	开/关/强光抑制
光圈	自动/手动
白平衡	自动
电子快门	PAL:1/50~1/10000秒 NTSC:1/60~1/12000秒
焦距	4.8~105.6mm
光学变焦	22倍
对焦	自动/手动，采用高性能DSP实现全数字超高速连续对焦功能
预置位	256个
花样扫描	4条，每条可记录200个动作
巡航轨迹	16个预置点可以参加巡航，预置点停留时间可设置
其他扫描	支持水平扫描、两点区域扫描、随机扫描
旋转范围	水平360°无限位，垂直180°，自动翻转
旋转速度	水平和垂直：最小0.01度、最大300度/秒（可根据镜头变倍倍数自动调整）
通讯方式	RS485,PELCO D和PELCO P
菜单功能	全屏幕中英文菜单
其它功能	超宽白平衡、超宽动态、隐私遮蔽、数字降噪、强光抑制
温控系统	可选
智能红外灯	120米，夜间根据摄像机焦距自动调节红外灯的亮度
电源	DC12V/4A
球机材料	金属铸铝外壳，防水等级IP66
工作环境	-20℃～+50℃（选配温控组件），<95%RH

*设计与规格如有更改，恕不另行通知。

结构尺寸

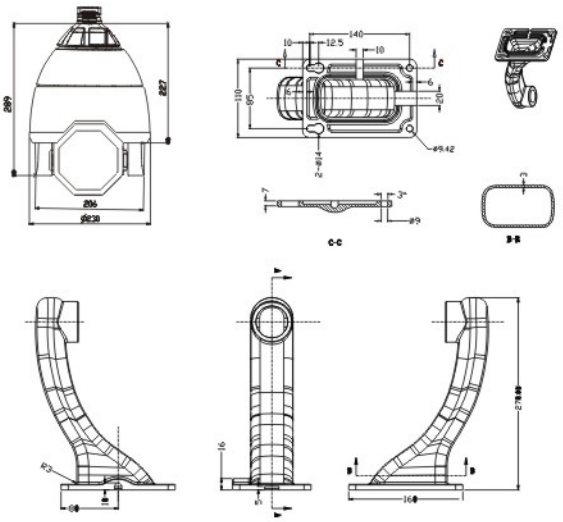

（单位：mm）

主要特点

- 22倍机芯、带自动光圈彩转黑带IR-CUT功能，实现红外灯控制和一体机滤光片同步切换，达到完美的红外夜视效果，同时白天的画面不过曝不偏色；
- 使用优质元器件，高细分步进电机、长寿命导电滑环、性能稳定，可靠性高；
- 采用国内最先进的“变焦变光同步”方式控制红外灯，有效解决“手电筒”效应，独创智能控制红外灯的开启与关闭，合理利用红外灯光源；
- 设计独特的摄像机、红外灯分仓隔离系统，没有球面罩反光、起雾的弊病；
- 恒流恒压的电路设计，保证红外灯长时间、长寿命的工作，红外灯寿命长达20000小时以上；
- 可选温控系统，适应高低温环境下工作；
- 球机具有OSD中英文菜单显示功能，方便用户直观、快捷地进行各项参数设置及功能操作；
- 三重防雷技术，有效提高球机防雷和抗干扰能力；

结构科学、美观、稳固。

超宽白平衡

宽动态范围

隐私遮蔽

数字降噪

强光抑制功能

日夜转换

IR-CUT功能

技术参数

型号	TD-PR/JeT89-22/CL	TD-PR/JeR89-22/CL
成像源	1/4"SONY CCD	
信号模式	PAL/NTSC	
清晰度	540线	480线
有效像素	PAL:752(H) x 582(V) NTSC:768(H) x 494(V)	PAL:500(H) x 582(V) NTSC:510(H) x 492(V)
最低照度	0Lux，彩转黑感红外,带IR-CUT功能	
信噪比	≥ 60dB （加强）	
背光补偿	开/关/强光抑制	
光圈	自动/手动	
白平衡	自动	
电子快门	PAL:1/50~1/10000秒 NTSC:1/60~1/12000秒	
焦距	3.9~85.8mm	
光学变焦	22倍	
对焦	自动/手动，采用高性能DSP实现全数字超高速连续对焦功能	
预置位	256个	
花样扫描	4条，每条可记录200个动作	
巡航轨迹	16个预置点可以参加巡航，预置点停留时间可设置	
其他扫描	支持水平扫描、两点区域扫描、随机扫描	
旋转范围	水平360°无限位，垂直180°，自动翻转	
旋转速度	水平和垂直：最小0.01度、最大300度/秒（可根据镜头变倍倍数自动调整）	
通讯方式	RS485,PELCO D和PELCO P	
菜单功能	全屏幕中英文菜单	
其它功能	超宽白平衡、超宽动态、隐私遮蔽、数字降噪、强光抑制	
温控系统	可选	
智能红外灯	120米，夜间根据摄像机焦距自动调节红外灯的亮度	
电源	DC12V/4A	
球机材料	金属铸铝外壳，防水等级IP66	
工作环境	-20℃～+50℃（选配温控组件），＜95%RH	

*设计与规格如有更改，恕不另行通知。

结构尺寸

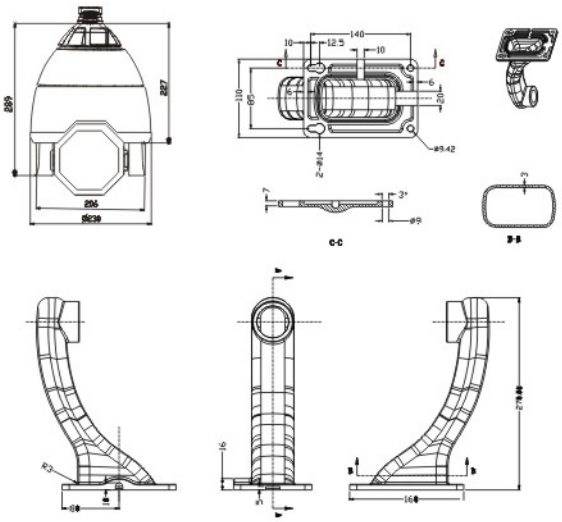

（单位：mm）

150米红外智能高速球

150m IR Intelligent high speed dome camera

1/3 " CCD

主要特点

- 22倍机芯、带自动光圈彩转黑带IR-CUT功能，实现红外灯控制和一体机滤光片同步切换，达到完美的红外夜视效果，同时白天的画面不过曝不偏色；
- 使用优质元器件，高细分步进电机、长寿命导电滑环、性能稳定，可靠性高；
- 采用国内最先进的“变焦变光同步”方式控制红外灯，有效解决“手电筒”效应，独创智能控制红外灯的开启与关闭，合理利用红外灯光源；
- 设计独特的摄像机、红外灯分仓隔离系统，没有球面罩反光、起雾的弊病；
- 恒流恒压的电路设计，保证红外灯长时间、长寿命的工作，红外灯寿命长达20000小时以上；
- 可选温控系统，适应高低温环境下工作；
- 球机具有OSD中英文菜单显示功能，方便用户直观、快捷地进行各项参数设置及功能操作；
- 三重防雷技术，有效提高球机防雷和抗干扰能力；

结构科学、美观、稳固。

技术参数

型号	TD-PR/JeD89-150	TD-PR/JeC89-150	TD-PR/JeB89-150
成像源	1/3" SONY CCD		
信号模式	PAL/NTSC		
清晰度	650线	540线	480线
有效像素	PAL:976(H) x 582(V) NTSC:976(H) x 494(V)	PAL:752(H) x 582(V) NTSC:768(H) x 494(V)	PAL:500(H) x 582(V) NTSC:510(H) x 492(V)
最低照度	0Lux，彩转黑感红外,带IR-CUT功能		
信噪比	≥ 60dB （加强）		
背光补偿	开/关/强光抑制		
光圈	自动/手动		
白平衡	自动		
电子快门	PAL:1/50~1/10000秒 NTSC:1/60~1/12000秒		
焦距	4.8~105.6mm		
光学变焦	22倍		
对焦	自动/手动，采用高性能DSP实现全数字超高速连续对焦功能		
预置位	256个		
花样扫描	4条，每条可记录200个动作		
巡航轨迹	16个预置点可以参加巡航，预置点停留时间可设置		
其他扫描	支持水平扫描、两点区域扫描、随机扫描		
旋转范围	水平360° 无限位，垂直180° ，自动翻转		
旋转速度	水平和垂直：最小0.01度、最大300度/秒（可根据镜头变倍倍数自动调整）		
通讯方式	RS485,PELCO D和PELCO P		
菜单功能	全屏幕中英文菜单		
其它功能	超宽白平衡、超宽动态、隐私遮蔽、数字降噪、强光抑制		
温控系统	可选		
智能红外灯	150米，夜间根据摄像机焦距自动调节红外灯的亮度		
电源	DC12V/4A		
球机材料	金属铸铝外壳		
工作环境	-20℃～+50℃（选配温控组件），＜95%RH		

*设计与规格如有更改，恕不另行通知。

结构尺寸

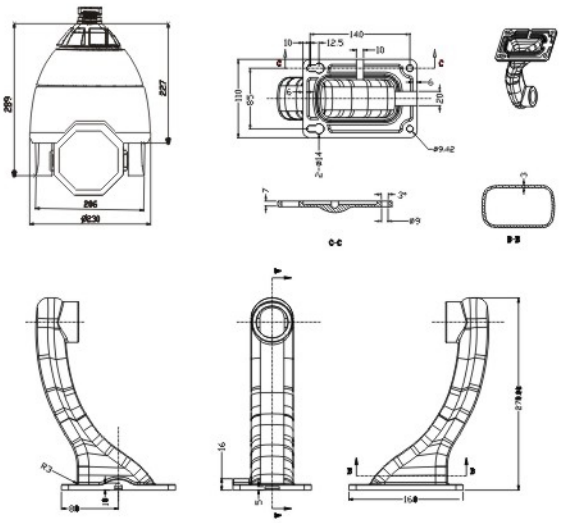

（单位：mm）

主要特点

- 22倍机芯、带自动光圈彩转黑带IR-CUT功能，实现红外灯控制和一体机滤光片同步切换，达到完美的红外夜视效果，同时白天的画面不过曝不偏色；
- 使用优质元器件，高细分步进电机、长寿命导电滑环、性能稳定，可靠性高；
- 采用国内最先进的“变焦变光同步”方式控制红外灯，有效解决“手电筒”效应，独创智能控制红外灯的开启与关闭，合理利用红外灯光源；
- 设计独特的摄像机、红外灯分仓隔离系统，没有球面罩反光、起雾的弊病；
- 恒流恒压的电路设计，保证红外灯长时间、长寿命的工作，红外灯寿命长达20000小时以上；
- 可选温控系统，适应高低温环境下工作；
- 球机具有OSD中英文菜单显示功能，方便用户直观、快捷地进行各项参数设置及功能操作；
- 三重防雷技术，有效提高球机防雷和抗干扰能力；

结构科学、美观、稳固。

超宽白平衡

宽动态范围

隐私遮蔽

数字降噪

强光抑制功能

日夜转换

IR-CUT功能

技术参数

型号	TD-PR/JeT89-150	TD-PR/JeR89-150
成像源	1/4" SONY CCD	
信号模式	PAL/NTSC	
清晰度	540线	480线
有效像素	PAL:752(H) x 582(V) NTSC:768(H) x 494(V)	PAL:500(H) x 582(V) NTSC:510(H) x 492(V)
最低照度	0Lux，彩转黑感红外,带IR-CUT功能	
信噪比	≥ 60dB （加强）	
背光补偿	开/关/强光抑制	
光圈	自动/手动	
白平衡	自动	
电子快门	PAL:1/50~1/10000秒 NTSC:1/60~1/12000秒	
焦距	3.9~85.8mm	
光学变焦	22倍	
对焦	自动/手动，采用高性能DSP实现全数字超高速连续对焦功能	
预置位	256个	
花样扫描	4条，每条可记录200个动作	
巡航轨迹	16个预置点可以参加巡航，预置点停留时间可设置	
其他扫描	支持水平扫描、两点区域扫描、随机扫描	
旋转范围	水平360° 无限位，垂直180°，自动翻转	
旋转速度	水平和垂直：最小0.01度、最大300度/秒（可根据镜头变倍倍数自动调整）	
通讯方式	RS485,PELCO D和PELCO P	
菜单功能	全屏幕中英文菜单	
其它功能	超宽白平衡、超宽动态、隐私遮蔽、数字降噪、强光抑制	
温控系统	可选	
智能红外灯	150米、夜间根据摄像机焦距自动调节红外灯的亮度	
电源	DC12V/4A	
球机材料	金属铸铝外壳	
工作环境	-20℃～+50℃（选配温控组件），＜95%RH	

*设计与规格如有更改，恕不另行通知。

结构尺寸

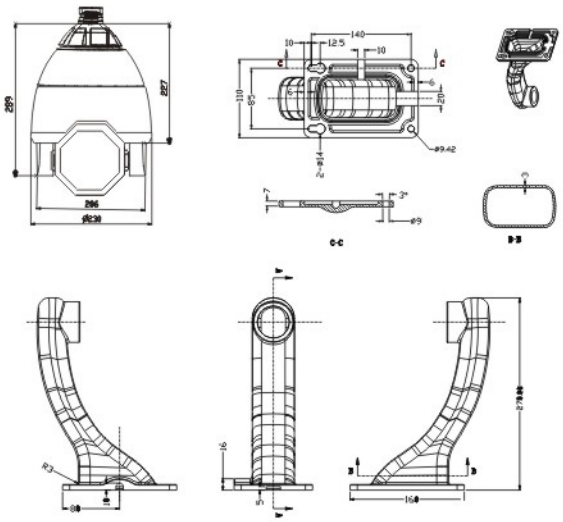

（单位：mm）

150米红外智能变速球

150m IR Intelligent constant dome camera

1/3 " CCD

主要特点

- 22倍机芯、带自动光圈彩转黑带IR-CUT功能，实现红外灯控制和一体机滤光片同步切换，达到完美的红外夜视效果，同时白天的画面不过曝不偏色；
- 使用优质元器件，高细分步进电机、长寿命导电滑环、性能稳定，可靠性高；
- 采用国内最先进的“变焦变光同步”方式控制红外灯，有效解决“手电筒”效应，独创智能控制红外灯的开启与关闭，合理利用红外灯光源；
- 设计独特的摄像机、红外灯分仓隔离系统，没有球面罩反光、起雾的弊病；
- 恒流恒压的电路设计，保证红外灯长时间、长寿命的工作，红外灯寿命长达20000小时以上；
- 可选温控系统，适应高低温环境下工作；
- 球机具有OSD中英文菜单显示功能，方便用户直观、快捷地进行各项参数设置及功能操作；
- 三重防雷技术，有效提高球机防雷和抗干扰能力；

结构科学、美观、稳固。

技术参数

型号	TD-PR/MJeD89-150	TD-PR/MJeC89-150	TD-PR/MJeB89-150
成像源	1/3" SONY CCD		
信号模式	PAL/NTSC		
清晰度	650线	540线	480线
有效像素	PAL:976(H) x 582(V) NTSC:976(H) x 494(V)	PAL:752(H) x 582(V) NTSC:768(H) x 494(V)	PAL:500(H) x 582(V) NTSC:510(H) x 492(V)
最低照度	0Lux，彩转黑感红外,带IR-CUT功能		
信噪比	≥ 60dB （加强）		
背光补偿	开/关/强光抑制		
光圈	自动/手动		
白平衡	自动/手动		
电子快门	PAL:1/50~1/10000秒 NTSC:1/60~1/12000秒		
焦距	4.8~105.6mm		
光学变焦	22倍		
对焦	自动/手动，采用高性能DSP实现全数字超高速连续对焦功能		
预置位	256个		
花样扫描	4条，每条可记录200个动作		
巡航轨迹	16个预置点可以参加巡航，预置点停留时间可设置		
其他扫描	支持水平扫描、两点区域扫描、随机扫描		
旋转范围	水平360° 无限位，垂直0° ~90°		
旋转速度	水平4° ~23° /S可调，垂直4° ~12° /S可调（旋转速度根据镜头变倍倍数或摇杆操作自动调整）		
通讯方式	RS485,PELCO D和PELCO P		
菜单功能	全屏幕中英文菜单		
其它功能	超宽白平衡、超宽动态、隐私遮蔽、数字降噪、强光抑制		
温控系统	可选		
智能红外灯	150米，夜间根据摄像机焦距自动调节红外灯的亮度		
电源	DC12V/4A		
球机材料	金属铸铝外壳		
工作环境	-20℃～+50℃（选配温控组件），<95%RH		

*设计与规格如有更改，恕不另行通知。

结构尺寸

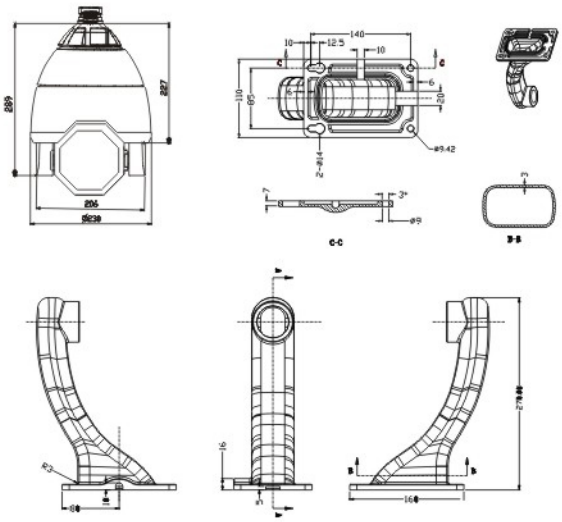

（单位：mm）

主要特点

- 22倍机芯、带自动光圈彩转黑带IR-CUT功能，实现红外灯控制和一体机滤光片同步切换，达到完美的红外夜视效果，同时白天的画面不过曝不偏色；
- 使用优质元器件，高细分步进电机、长寿命导电滑环、性能稳定，可靠性高；
- 采用国内最先进的“变焦变光同步”方式控制红外灯，有效解决“手电筒”效应，独创智能控制红外灯的开启与关闭，合理利用红外灯光源；
- 设计独特的摄像机、红外灯分仓隔离系统，没有球面罩反光、起雾的弊病；
- 恒流恒压的电路设计，保证红外灯长时间、长寿命的工作，红外灯寿命长达20000小时以上；
- 可选温控系统，适应高低温环境下工作；
- 球机具有OSD中英文菜单显示功能，方便用户直观、快捷地进行各项参数设置及功能操作；
- 三重防雷技术，有效提高球机防雷和抗干扰能力；结构科学、美观、稳固。

超宽白平衡

宽动态范围

隐私遮蔽

数字降噪

强光抑制功能

日夜转换

IR-CUT功能

技术参数

型号	TD-PR/MJeT89-150	TD-PR/MJeR89-150
成像源	1/4" SONY CCD	
信号模式	PAL/NTSC	
清晰度	540线	480线
有效像素	PAL:752(H) x 582(V) NTSC:768(H) x 494(V)	PAL:500(H) x 582(V) NTSC:510(H) x 492(V)
最低照度	0Lux，彩转黑感红外,带IR-CUT功能	
信噪比	≥ 60dB （加强）	
背光补偿	开/关/强光抑制	
光圈	自动/手动	
白平衡	自动/手动	
电子快门	PAL:1/50~1/10000秒 NTSC:1/60~1/12000秒	
焦距	3.9~85.8mm	
光学变焦	22倍	
对焦	自动/手动，采用高性能DSP实现全数字超高速连续对焦功能	
预置位	256个	
花样扫描	4条，每条可记录200个动作	
巡航轨迹	16个预置点可以参加巡航，预置点停留时间可设置	
其他扫描	支持水平扫描、两点区域扫描、随机扫描	
旋转范围	水平360° 无限位，垂直0° ~90°	
旋转速度	水平4° ~23° /S可调，垂直4° ~12° /S可调（旋转速度根据镜头变倍倍数或摇杆操作自动调整）	
通讯方式	RS485,PELCO D和PELCO P	
菜单功能	全屏幕中英文菜单	
其它功能	超宽白平衡、超宽动态、隐私遮蔽、数字降噪、强光抑制	
温控系统	可选	
智能红外灯	150米，夜间根据摄像机焦距自动调节红外灯的亮度	
电源	DC12V/4A	
球机材料	金属铸铝外壳	
工作环境	-20℃～+50℃（选配温控组件），<95%RH	

*设计与规格如有更改，恕不另行通知。

结构尺寸

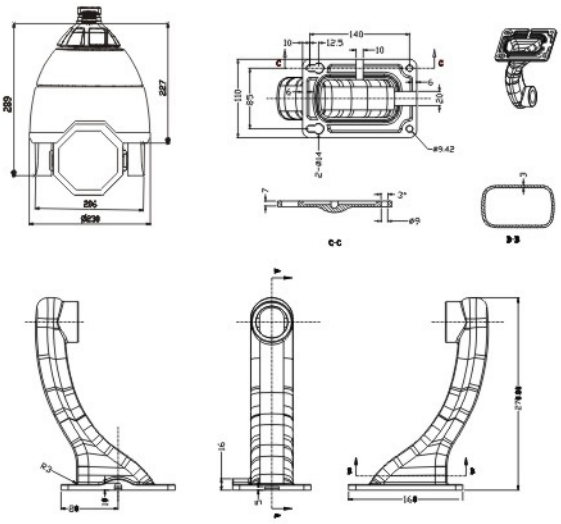

（单位：mm）

100米红外智能高速球

100m IR Intelligent high speed dome camera

主要特点

- 22倍机芯、带自动光圈彩转黑带IR-CUT功能，实现红外灯控制和一体机滤光片同步切换，达到完美的红外夜视效果，同时白天的画面不过曝不偏色；
- 使用优质元器件，高细分步进电机、长寿命导电滑环、性能稳定，可靠性高；
- 采用国内最先进的“变焦变光同步”方式控制红外灯，有效解决“手电筒”效应，独创智能控制红外灯的开启与关闭，合理利用红外灯光源；
- 设计独特的摄像机、红外灯分仓隔离系统，没有球面罩反光、起雾的弊病；
- 恒流恒压的电路设计，保证红外灯长时间、长寿命的工作，红外灯寿命长达20000小时以上；
- 可选温控系统，适应高低温环境下工作；
- 球机具有OSD中英文菜单显示功能，方便用户直观、快捷地进行各项参数设置及功能操作；
- 三重防雷技术，有效提高球机防雷和抗干扰能力；

结构科学、美观、稳固。

超宽白平衡

宽动态范围

隐私遮蔽

数字降噪

强光抑制功能

日夜转换

IR-CUT功能

技术参数

型号	TD-PR/JeT89	TD-PR/JeR89
成像源	1/4" SONY CCD	
信号模式	PAL/NTSC	
清晰度	540线	480线
有效像素	PAL:752(H) x 582(V) NTSC:768(H) x 494(V)	PAL:500(H) x 582(V) NTSC:510(H) x 492(V)
最低照度	0Lux，彩转黑感红外,带IR-CUT功能	
信噪比	≥ 60dB （加强）	
背光补偿	开/关/强光抑制	
光圈	自动/手动	
白平衡	自动	
电子快门	PAL:1/50~1/10000秒 NTSC:1/60~1/12000秒	
焦距	3.9~85.8mm	
光学变焦	22倍	
对焦	自动/手动，采用高性能DSP实现全数字超高速连续对焦功能	
预置位	256个	
花样扫描	4条，每条可记录200个动作	
巡航轨迹	16个预置点可以参加巡航，预置点停留时间可设置	
其他扫描	支持水平扫描、两点区域扫描、随机扫描	
旋转范围	水平360°无限位，垂直180°，自动翻转	
旋转速度	水平和垂直：最小0.01度、最大300度/秒（可根据镜头变倍倍数自动调整）	
通讯方式	RS485,PELCO D和PELCO P	
菜单功能	全屏幕中英文菜单	
其它功能	超宽白平衡、超宽动态、隐私遮蔽、数字降噪、强光抑制	
温控系统	可选	
智能红外灯	100米，夜间根据摄像机焦距自动调节红外灯的亮度	
电源	DC12V/4A	
球机材料	金属铸铝外壳	
工作环境	-20℃～+50℃（选配温控组件），＜95%RH	

*设计与规格如有更改，恕不另行通知。

结构尺寸

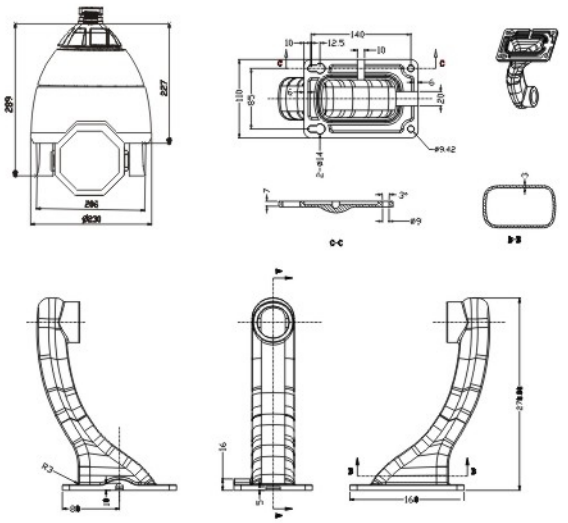

（单位：mm）

主要特点

5寸多功能智能高速球是一款综合性设计理念的产品，从功能及结构上能适应不同环境及客户的需求，多功能包含了普通室内、室外高速球，红外室内、室外高速球，多功能室内外红外高速球，同时也集成了防水功能、电源一体及预留网络安装位置等优点。

• 多功能智能高速球可分解5大产品

室内吸顶安装型

红外室内吸顶安装型

普通室外高速球

室外红外高速球

多功能室内外红外高速球

• 结构功能说明

防雨罩

电源及网络
安装位置

普通室内外安装结构，方便高速球360度更大范围的扫描

多功能室内外安装结构（电源及网络安装一体化），方便高速球360度更大范围的扫描

技术参数

型号	TD-PR/GeT89	TD-PR/GeR89
成像源	1/4" SONY CCD	
信号模式	PAL/NTSC	
清晰度	540线	480线
有效像素	PAL:752(H) x 582(V) NTSC:768(H) x 494(V)	PAL:500(H) x 582(V) NTSC:510(H) x 492(V)
最低照度	0Lux，彩转黑感红外,带IR-CUT功能	
信噪比	≥ 60dB （加强）	
背光补偿	开/关/强光抑制	
光圈	自动/手动	
白平衡	自动/手动	
电子快门	PAL:1/50~1/10000秒 NTSC:1/60~1/12000秒	
焦距	3.9~85.8mm	
光学变焦	22倍	
对焦	自动/手动，采用高性能DSP实现全数字超高速连续对焦功能	
预置位	256个	
花样扫描	4条，每条可记录200个动作	
巡航轨迹	16个预置点可以参加巡航，预置点停留时间可设置	
其他扫描	支持水平扫描、两点区域扫描、随机扫描	
旋转范围	水平360°无限位，垂直180°，自动翻转	
旋转速度	水平转速240度/秒，垂直转速160度/秒	
通讯方式	RS485,PELCO D和PELCO P	
菜单功能	全屏幕中英文菜单	
其它功能	超宽白平衡、超宽动态、隐私遮蔽、数字降噪、强光抑制	
温控系统	可选	
智能红外灯	120米，夜间根据摄像机焦距自动调节红外灯的亮度	
电源	DC12V/3A	
球机材料	金属铸铝外壳	
工作环境	-20℃～+50℃（选配温控组件），＜95%RH	

*设计与规格如有更改，恕不另行通知。

结构尺寸

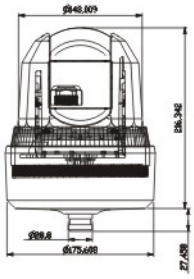

（单位：mm）

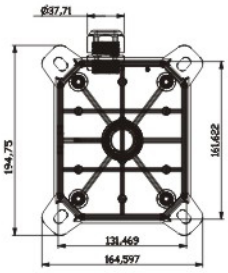

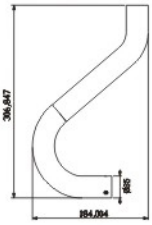

迷你红外智能高速球

Mini IR intelligent high speed dome camera

主要特点

- 采用10倍Mini型高清晰度彩色摄像机;
- 室内监控全角度、无盲点，集美观大方、精巧、紧凑、强度高、便于安装、布线等一系列优点于一体;
- 水平360° 转动，精密步进电机驱动，运行平稳，定位精确;
- 旋转速度根据镜头变倍倍数自动调整，自动聚焦，自动白平衡;
- 内置全屏OSD屏幕菜单。兼容多种控制协议、波特率可调;
- 垂直90° ，自动翻转180° 后连续监视;

技术参数

型号	TD-PR/HeV49-10	TD-PR/HeX49-10
成像源	1/4" SONY CCD	
信号模式	PAL/NTSC	
清晰度	彩色480线，黑白600线	彩色540线，黑白600线
有效像素	PAL:500(H) x 582(V) NTSC:510(H) x 492(V)	PAL:752(H) x 582(V) NTSC:768(H) x 494(V)
最低照度	0Lux，彩转黑感红外,带IR-CUT功能	
信噪比	≥ 60dB （加强）	
背光补偿	开/关/强光抑制	
光圈	自动/手动	
白平衡	自动/手动	
电子快门	PAL:1/50~1/10000秒 NTSC:1/60~1/12000秒	
焦距	3.8~38.0mm	
光学变焦	10倍	
对焦	自动/手动，采用高性能DSP实现全数字超高速连续对焦功能	
预置位	256个	
花样扫描	4条，每条可记录200个动作	
巡航轨迹	30个预置点可以参加巡航，预置点停留时间可设置	
其他扫描	支持水平扫描、两点区域扫描、随机扫描	
旋转范围	水平360° 无限位，垂直90° ，自动翻转	
旋转速度	水平和垂直：最小0.01度、最大280度/秒	
通讯方式	RS485,PELCO D和PELCO P	
菜单功能	全屏幕中英文菜单	
其它功能	超宽白平衡、超宽动态、隐私遮蔽、数字降噪、强光抑制	
温控系统	可选	
红外距离	35米	
电源	DC12V/3A	
球机材料	金属铸铝外壳	
工作环境	-20℃～+50℃（选配温控组件），<95%RH	

*设计与规格如有更改，恕不另行通知。

结构尺寸

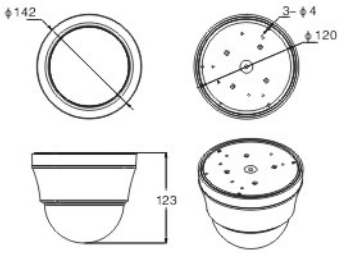

球体（单位：mm）

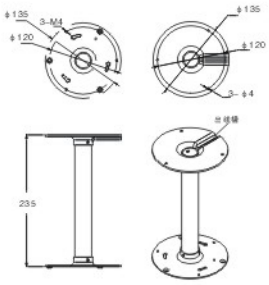

吊装支架（单位：mm）

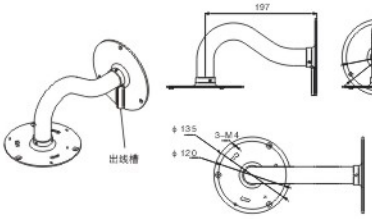

壁装支架（单位：mm）

1/3 " CCD

主要特点

- 22倍彩转黑不感红外，带IR-CUT(自选)，带自动光圈；
- 6寸智能高速球，360度无限位旋转，水平转速180度/秒，垂直转速120度/秒，自动翻转；支持256个预置位；
- 具有OSD菜单显示功能，预置/扫描/花样、巡航；
- 通讯方式采用PELCO D和PELCO P,兼容多种控制协议、波涛率可调；
- 内置温控系统；
- 金属铸铝外壳，防水等级IP66。

技术参数

型号	TD-P/CeD89	TD-P/CeC89	TD-P/CeB89
成像源	1/3" SONY CCD		
信号模式	PAL/NTSC		
清晰度	650线	540线	480线
有效像素	PAL:976(H) x 582(V) NTSC:976(H) x 494(V)	PAL:752(H) x 582(V) NTSC:768(H) x 494(V)	PAL:500(H) x 582(V) NTSC:510(H) x 492(V)
最低照度	彩转黑，彩色0.01Lux，黑白0.001Lux		
信噪比	≥ 60dB （加强）		
背光补偿	开/关/强光抑制		
光圈	自动/手动		
白平衡	自动		
电子快门	PAL:1/50~1/10000秒 NTSC:1/60~1/12000秒		
焦距	4.8~105.6mm		
光学变焦	22倍		
对焦	自动/手动，采用高性能DSP实现全数字超高速连续对焦功能		
预置位	256个		
花样扫描	4条，每条可记录200个动作		
巡航轨迹	30个预置点可以参加巡航，预置点停留时间可设置		
其他扫描	支持水平扫描、两点区域扫描、随机扫描		
旋转范围	水平360°无限位，垂直180°，自动翻转		
旋转速度	水平和垂直：最小0.01度、最大300度/秒（可根据镜头变倍倍数自动调整）		
通讯方式	RS485,PELCO D和PELCO P		
菜单功能	全屏幕中英文菜单		
其它功能	超宽白平衡、超宽动态、隐私遮蔽、数字降噪、强光抑制		
温控系统	可选		
电源	宽电源设计：AC12V~24V，DC12V~24V		
球机材料	金属铸铝外壳		
工作环境	-20℃～+50℃（选配温控组件），＜95%RH		

*设计与规格如有更改，恕不另行通知。

结构尺寸

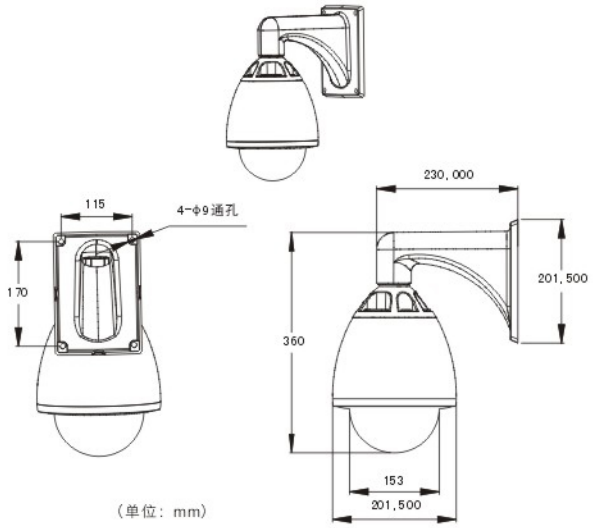

（单位：mm）

室外迷你型智能高速球

Submini Intelligent high speed dome camera

主要特点

- 采用10倍Mini型高清晰度彩色摄像机;
- 室内监控全角度、无盲点，集美观大方、精巧、紧凑、强度高、便于安装、布线等一系列优点于一体;
- 水平360° 转动，精密步进电机驱动，运行平稳，定位精确;
- 旋转速度根据镜头变倍倍数自动调整，自动聚焦，自动白平衡;
- 内置全屏OSD屏幕菜单。兼容多种控制协议、波特率可调;
- 垂直90° ，自动翻转180° 后连续监视;

技术参数

型号	TD-500/KeV49-10	TD-500/KeX49-10
成像源	1/4" CCD	
信号模式	PAL/NTSC	
清晰度	彩色540线，黑白600线	彩色480线，黑白800线
有效像素	PAL:752(H) x 582(V) NTSC:768(H) x 494(V)	PAL:500(H) x 582(V) NTSC:510(H) x 492(V)
最低照度	彩转黑，彩色0.01Lux，黑白0.001Lux	
信噪比	≥ 60dB（加强）	
背光补偿	开/关/强光抑制	
光圈	自动/手动	
白平衡	自动/手动	
电子快门	PAL:1/50~1/10000秒 NTSC:1/60~1/12000秒	
焦距	3.8~38.0mm	
光学变焦	10倍	
对焦	自动/手动，采用高性能DSP实现全数字超高速连续对焦功能	
预置位	256个	
花样扫描	4条，每条可记录200个动作	
巡航轨迹	16个预置点可以参加巡航，预置点停留时间可设置	
其他扫描	支持水平扫描、两点区域扫描、随机扫描	
旋转范围	水平360° 无限位，垂直90° ，自动翻转	
旋转速度	水平和垂直：最小0.01度、最大200度/秒	
通讯方式	RS485,PELCO D和PELCO P	
菜单功能	全屏幕中英文菜单	
其它功能	超宽白平衡、超宽动态、隐私遮蔽、数字降噪、强光抑制	
电源	DC12V/3A	
球机材料	金属铸铝外壳	
工作环境	-20℃～+50℃（选配温控组件），<95%RH	

*设计与规格如有更改，恕不另行通知。

结构尺寸

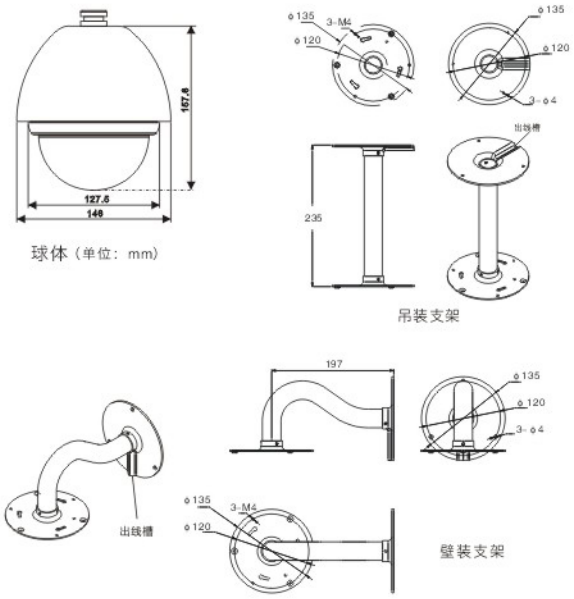

主要特点

- 采用10倍Mini型高清晰度彩色摄像机;
- 室内监控全角度、无盲点，集美观大方、精巧、紧凑、强度高、便于安装、布线等一系列优点于一体;
- 水平360° 转动，精密步进电机驱动，运行平稳，定位精确;
- 旋转速度根据镜头变倍倍数自动调整，自动聚焦，自动白平衡;
- 内置全屏OSD屏幕菜单。兼容多种控制协议、波特率可调;
- 垂直90° ，自动翻转180° 后连续监视;

技术参数

型号	TD-500/FeV49-10	TD-500/FeX49-10
成像源	1/4" CCD	
信号模式	PAL/NTSC	
清晰度	彩色540线，黑白600线	彩色480线，黑白800线
有效像素	PAL:752(H) x 582(V) NTSC:768(H) x 494(V)	PAL:500(H) x 582(V) NTSC:510(H) x 492(V)
最低照度	彩转黑，彩色0.01Lux，黑白0.001Lux	
信噪比	≥ 52dB（加强）	
背光补偿	开/关/强光抑制	
光圈	自动/手动	
白平衡	自动/手动	
电子快门	PAL:1/50~1/10000秒 NTSC:1/60~1/12000秒	
焦距	3.2~86.4mm	
光学变焦	27倍	
对焦	自动/手动，采用高性能DSP实现全数字超高速连续对焦功能	
预置位	256个	
花样扫描	4条，每条可记录200个动作	
巡航轨迹	16个预置点可以参加巡航，预置点停留时间可设置	
其他扫描	支持水平扫描、两点区域扫描、随机扫描	
旋转范围	水平360° 无限位，垂直90° ，自动翻转	
旋转速度	水平和垂直：最小0.01度、最大200度/秒	
通讯方式	RS485,PELCO D和PELCO P	
菜单功能	全屏幕中英文菜单	
其它功能	超宽白平衡、超宽动态、隐私遮蔽、数字降噪、强光抑制	
电源	DC12V/3A	
球机材料	金属铸铝外壳	
工作环境	-20℃～+50℃（选配温控组件），＜95%RH	

*设计与规格如有更改，恕不另行通知。

结构尺寸

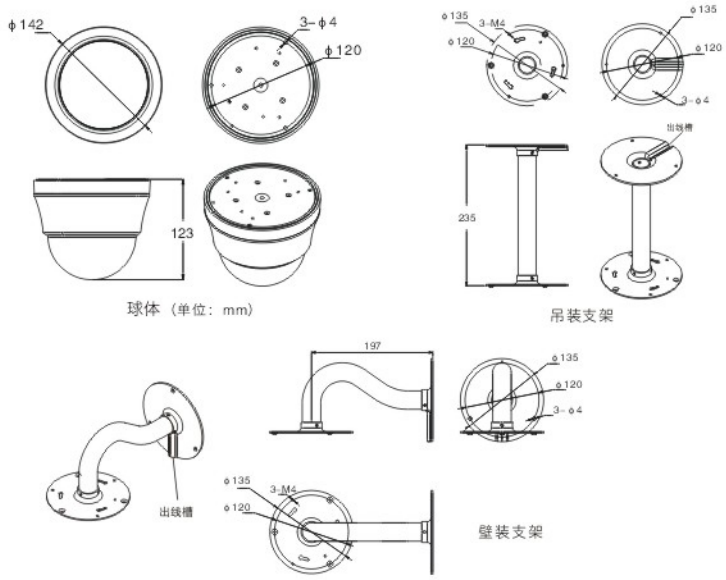

保千里®

国产一体机龙头企业！

国内首家从镜头光学设计和生产、数字自动对焦到摄像机板的设计及制造完全自主完成的企业！

引领全方位变倍日夜监控的新方向！
为高速球市场普及开辟道路！
为IP摄像机增值促销！

1/3 " CCD

技术参数

型号	TC-P/eDN8	TC-P/eDN6
解像度	超高解像	
视频制式	PAL / NTSC	
成像源	1/3 " SONY CCD	
有效像素	PAL:976(H) x 582(V) NTSC:976(H) x 494(V)	
清晰度	650线	
感应红外线	有	无
彩色转黑白	有	有
滤光片切换	有	无
同步方式	内同步	
内置镜头	F=4.8~105.6mm	
变焦倍数	22倍光学变倍	
对焦	自动/手动/键控自动，全数字高速连续对焦	
光圈	自动/手动	
白平衡	自动	
最低照度	彩色：0.01Lux 黑白：0.001Lux/0Lux	
断电记忆恢复	有	
增益控制	自动/手动	
信噪比	>60dB(加强)	
电子快门	PAL:1/50~1/10000秒 NTSC:1/60~1/12000秒	
视频输出	1.0Vp-p 75Ω	
内置菜单	中、英文(可选)	
屏幕菜单控制	超宽白平衡、隐私遮蔽、数字降噪、强光抑制、镜像	
控制方式	RS485/线控、波特率 (2400/4800/9600) 可选，内置PELCO-D,PELCO-P协议	
伽玛系数	0.45	
工作温度	0° C~+70° C	
电源	DC12V,130~350mA	
外形尺寸	68mmx73mmx118mm	

*设计与规格如有更改，恕不另行通知。

主要特点

- 超宽白平衡
- 超宽动态
- 隐私遮蔽
- 强光抑制
- 数字降噪
- 低照度
- 数字高速对焦
- 增强型感红外
- 连续跟踪自动对焦
- 自动光圈控制
- IR-CUT功能

1/3 " CCD

超宽白平衡

宽动态范围

隐私遮蔽

数字降噪

强光抑制功能

日夜转换

超高分辨率

IR-CUT功能

普通照度彩色效果

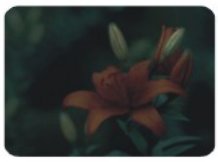
低照度彩色效果

IR-Cut一体机白天效果：不偏色,不过曝

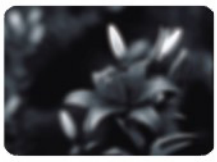
普通摄像机夜间效果（彩转黑）

IR-Cut一体机强大夜间监视效果

数字自动对焦一体化摄像机

DSP zoom camera

1/3 " CCD

主要特点

- 超宽白平衡
- 超宽动态
- 隐私遮蔽
- 强光抑制
- 数字降噪
- 低照度
- 数字高速对焦
- 增强型感红外
- 连续跟踪自动对焦
- 自动光圈控制
- IR-CUT功能

技术参数

型号	TC-P/eCH8	TC-P/eCH6	TC-P/eBH8	TC-P/eBH6
解像度	超高解像			
视频制式	PAL / NTSC			
成像源	1/3 " SONY CCD			
有效像素	PAL:752(H) x 582(V) NTSC:768(H) x 494(V)		PAL:500(H) x 582(V) NTSC:510(H) x 492(V)	
清晰度	540线		480线	
感应红外线	有	无	有	无
彩色转黑白	有	有	有	有
滤光片切换	有	无	有	无
同步方式	内同步			
内置镜头	F=4.8~105.6mm			
变焦倍数	22倍光学变倍			
对焦	自动/手动/键控自动，全数字高速连续对焦			
光圈	自动/手动			
白平衡	自动			
最低照度	彩色：0.01Lux　黑白：0.001Lux/0Lux			
断电记忆恢复	有			
增益控制	自动/手动			
信噪比	>60dB(加强)			
电子快门	PAL:1/50~1/10000秒 NTSC:1/60~1/12000秒			
视频输出	1.0Vp-p 75Ω			
内置菜单	中、英文(可选)			
屏幕菜单控制	超宽白平衡、隐私遮蔽、数字降噪、强光抑制、镜像			
控制方式	RS485/线控、波特率（2400/4800/9600）可选，内置PELCO-D,PELCO-P协议			
伽玛系数	0.45			
工作温度	0° C~+70° C			
电源	DC12V,130~350mA			
外形尺寸	62mmx72mmx118mm			

*设计与规格如有更改，恕不另行通知。

1/3 " CCD

超宽白平衡

宽动态范围

隐私遮蔽

数字降噪

强光抑制功能

日夜转换

IR-CUT功能

普通照度彩色效果

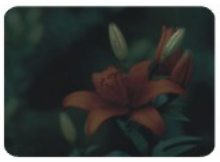
低照度彩色效果

IR-Cut一体机白天效果：不偏色,不过曝

普通摄像机夜间效果（彩转黑）

IR-Cut一体机强大夜间监视效果

技术参数

型号	TC-P/eTH8	TC-P/eRH8
解像度	高解像	
视频制式	PAL / NTSC	
成像源	1/4" SONY CCD	
有效像素	PAL:752(H) x 582(V) NTSC:768(H) x 494(V)	PAL:500(H) x 582(V) NTSC:510(H) x 492(V)
清晰度	540线	480线
感应红外线	有	
彩色转黑白	有	
滤光片切换	有	
同步方式	内同步	
内置镜头	F=3.9~85.8mm	
变焦倍数	22倍光学变倍	
对焦	自动/手动/键控自动，全数字高速连续对焦	
光圈	自动/手动	
白平衡	自动	
最低照度	彩色：0.01Lux　黑白：0.001Lux/0Lux	
断电记忆恢复	有	
增益控制	自动/手动	
信噪比	>60dB(加强)	
电子快门	1/50~1/120000秒	
视频输出	1.0Vp-p　75Ω	
内置菜单	中、英文(可选)	
屏幕菜单控制	超宽白平衡、隐私遮蔽、数字降噪、强光抑制、镜像	
控制方式	RS485/线控、波特率 (2400/4800/9600) 可选，内置PELCO-D,PELCO-P协议	
伽玛系数	0.45	
工作温度	0° C~+70° C	
电源	DC12V,130~350mA	
外形尺寸	62mmx72mmx118mm	

*设计与规格如有更改，恕不另行通知。

主要特点

- 超宽白平衡
- 超宽动态
- 隐私遮蔽
- 强光抑制
- 数字降噪
- 低照度
- 数字高速对焦
- 增强型感红外
- 连续跟踪自动对焦
- 自动光圈控制
- IR-CUT功能

普通照度彩色效果

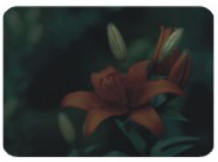
低照度彩色效果

IR-Cut一体机白天效果：不偏色,不过曝

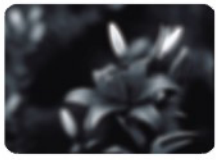
普通摄像机夜间效果（彩转黑）

IR-Cut一体机强大夜间监视效果

650线数字自动对焦机芯

650TVL auto focus speed dome module

1/3 " CCD

技术参数

型号	TC-P/eD89	TC-P/eD69
解像度	超高解像	
视频制式	PAL / NTSC	
成像源	1/3 " SONY CCD	
有效像素	PAL:976(H) x 582(V) NTSC:976(H) x 494(V)	
清晰度	650线	
感应红外线	有	无
彩色转黑白	有	有
滤光片切换	有	无
同步方式	内同步	
内置镜头	F=4.8~105.6mm	
变焦倍数	22倍光学变倍	
对焦	自动/手动/键控自动，全数字高速连续对焦	
光圈	自动/手动	
白平衡	自动	
最低照度	彩色：0.01Lux 黑白：0.001Lux/0Lux	
断电记忆恢复	有	
增益控制	自动/手动	
信噪比	>60dB(加强)	
电子快门	PAL:1/50~1/10000秒 NTSC:1/60~1/12000秒	
视频输出	1.0Vp-p 75Ω	
内置菜单	中、英文(可选)	
屏幕菜单控制	超宽白平衡、隐私遮蔽、数字降噪、强光抑制、镜像	
控制方式	RS485/线控、波特率（2400/4800/9600）可选，内置PELCO-D,PELCO-P协议	
伽玛系数	0.45	
工作温度	0° C~+70° C	
电源	DC12V,130~350mA	
外形尺寸	50mmx60mmx90mm	

*设计与规格如有更改，恕不另行通知。

主要特点

- 超宽白平衡
- 超宽动态
- 隐私遮蔽
- 强光抑制
- 数字降噪
- 低照度
- 数字高速对焦
- 增强型感红外
- 连续跟踪自动对焦
- 自动光圈控制
- IR-CUT功能

普通照度彩色效果

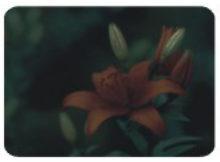

低照度彩色效果

IR-Cut一体机白天效果：不偏色,不过曝

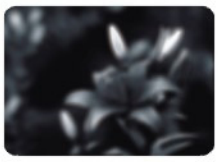

普通摄像机夜间效果（彩转黑）

IR-Cut一体机强大夜间监视效果

1/3 " CCD

主要特点

- 超宽白平衡
- 隐私遮蔽
- 数字降噪
- 数字高速对焦
- 连续跟踪自动对焦
- IR-CUT功能
- 超宽动态
- 强光抑制
- 低照度
- 增强型感红外
- 自动光圈控制

技术参数

型号	TC-P/eC89	TC-P/eC69	TC-P/eB89	TC-P/eB69
解像度	超高解像			
视频制式	PAL / NTSC			
成像源	1/3 " SONY CCD			
有效像素	PAL:752(H) x 582(V) NTSC:768(H) x 494(V)		PAL:500(H) x 582(V) NTSC:510(H) x 492(V)	
清晰度	540线		480线	
感应红外线	有	无	有	无
彩色转黑白	有	有	有	有
滤光片切换	有	无	有	无
同步方式	内同步			
内置镜头	F=4.8~105.6mm			
变焦倍数	22倍光学变倍			
对焦	自动/手动/键控自动，全数字高速连续对焦			
光圈	自动/手动			
白平衡	自动			
最低照度	彩色：0.01Lux　黑白：0.001Lux/0Lux			
断电记忆恢复	有			
增益控制	自动/手动			
信噪比	>60dB(加强)			
电子快门	PAL:1/50~1/10000秒 NTSC:1/60~1/12000秒			
视频输出	1.0Vp-p　75Ω			
内置菜单	中、英文(可选)			
屏幕菜单控制	超宽白平衡、隐私遮蔽、数字降噪、强光抑制、镜像			
控制方式	RS232C			
伽玛系数	0.45			
工作温度	0° C~+70° C			
电源	DC12V,130~350mA			
外形尺寸	50mmx60mmx90mm			

*设计与规格如有更改，恕不另行通知。

普通照度彩色效果

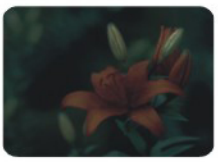

低照度彩色效果

IR-Cut一体机白天效果：不偏色,不过曝

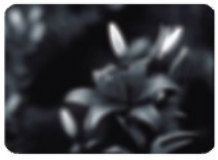

普通摄像机夜间效果（彩转黑）

IR-Cut一体机强大夜间监视效果

数字自动对焦机芯
Digital auto focus module

技术参数

型号	TC-P/eT89	TC-P/eR89
解像度	高解像	
视频制式	PAL / NTSC	
成像源	1/4 " SONY CCD	
有效像素	PAL:752(H) x 582(V) NTSC:768(H) x 494(V)	PAL:500(H) x 582(V) NTSC:510(H) x 492(V)
清晰度	540线	480线
感应红外线	有	
彩色转黑白	有	
滤光片切换	有	
同步方式	内同步	
内置镜头	F=3.9~85.8mm	
变焦倍数	22倍光学变倍	
对焦	自动/手动/键控自动，全数字高速连续对焦	
光圈	自动/手动	
白平衡	自动	
最低照度	彩色：0.01Lux　黑白：0.001Lux/0Lux	
断电记忆恢复	有	
增益控制	自动/手动	
信噪比	>60dB(加强)	
电子快门	1/50~1/120000秒	
视频输出	1.0Vp-p　75Ω	
内置菜单	中、英文(可选)	
屏幕菜单控制	地址码、增益控制、背光补偿、电子快门	
控制方式	RS232C	
伽玛系数	0.45	
工作温度	0° C~+70° C	
电源	DC12V,130~350mA	
外形尺寸	50mmx52mmx80mm	

*设计与规格如有更改，恕不另行通知。

主要特点

- 超宽白平衡
- 超宽动态
- 隐私遮蔽
- 强光抑制
- 数字降噪
- 低照度
- 数字高速对焦
- 增强型感红外
- 连续跟踪自动对焦
- 自动光圈控制
- IR-CUT功能

超宽白平衡

宽动态范围

隐私遮蔽

数字降噪

强光抑制功能

日夜转换

IR-CUT功能

数字信号处理

普通照度彩色效果

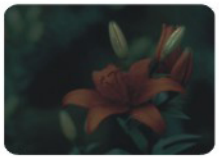
低照度彩色效果

IR-Cut一体机白天效果：不偏色,不过曝

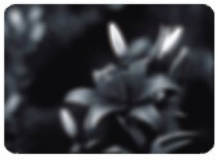
普通摄像机夜间效果（彩转黑）

IR-Cut一体机强大夜间监视效果

主要特点

- 超宽白平衡
- 强光抑制
- 低照度
- 增强型感红外
- IR-CUT功能
- 隐私遮蔽
- 数字降噪
- 数字高速对焦
- 连续跟踪自动对焦

技术参数

型号	TC-P/eV49-10	TC-P/eX49-10
解像度	高解像	
视频制式	PAL / NTSC	
成像源	1/4" SONY CCD	
有效像素	PAL:752(H) x 582(V) NTSC:768(H) x 494(V)	PAL:500(H) x 582(V) NTSC:510(H) x 492(V)
清晰度	540线	480线
感应红外线	有	
彩色转黑白	有	
滤光片切换	有	
同步方式	内同步	
内置镜头	F=3.8~38.0mm	
变焦倍数	10倍光学变倍	
对焦	自动/手动/键控自动，全数字高速连续对焦	
光圈	自动/手动	
白平衡	自动	
最低照度	彩色：0.01Lux　黑白：0.001Lux/0Lux	
断电记忆恢复	有	
增益控制	自动/手动	
信噪比	>60dB(加强)	
电子快门	1/50~1/120000秒	
视频输出	1.0Vp-p　75Ω	
内置菜单	中、英文(可选)	
屏幕菜单控制	地址码、增益控制、背光补偿、电子快门	
控制方式	RS232C	
伽玛系数	0.45	
工作温度	0° C~+70° C	
电源	DC12V,130~280mA	
外形尺寸	39mmx47mmx60mm	

*设计与规格如有更改，恕不另行通知。

普通照度彩色效果

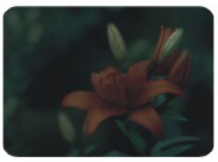
低照度彩色效果

IR-Cut一体机白天效果：不偏色,不过曝

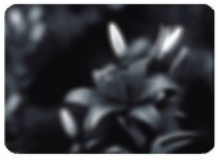
普通摄像机夜间效果（彩转黑）

IR-Cut一体机强大夜间监视效果

▲ 广州市番禺区社会治安视频监控系统

▲ 广州市公交汽车监控系统
(26000个半球摄像机)

▲ 广州市检察院视频监控

▲ 东莞出租屋视频监控系统
(逾3万个红外灯摄像机)

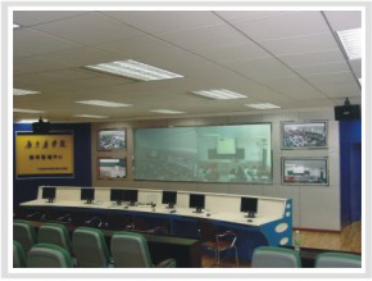

▲ 广东药学院视频监控

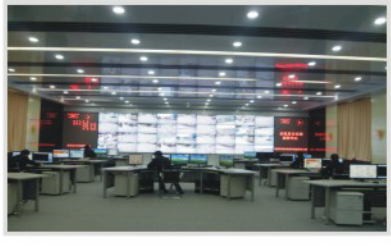

▲ 滨州沾化县公安局视频监控中心

▲ 辽宁鞍山公安局视频监控中心

▲ 湖南株洲市公安局指挥中心

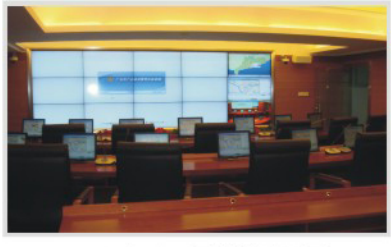

▲ 广东省质量技术监督局

▲ 四川自贡武警支队指挥中心

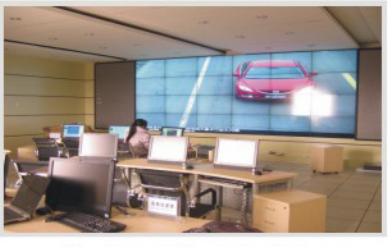

▲ 滨州市阳信县公安局视频监控中心

▲ 广东汕头金平分局

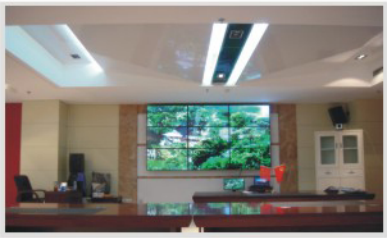

▲ 湖南株洲教育局

▲ 沈阳中航工业黎明发动机厂

▲ 海南省政府行政大楼

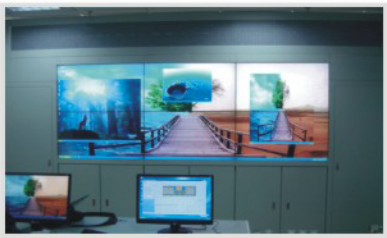

▲ 广东德州市公安局

▲ 广州黄埔地税局

▲ 厦门中环建集团安全监控系统

▲ 广东武警韶关支队乳源中队

▲ 山东枣庄煤矿电机厂

▲ 四川眉山交管大队

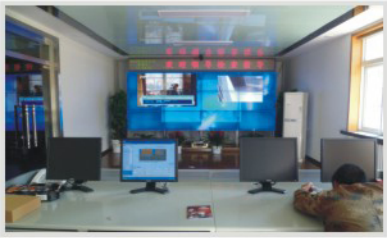

▲ 河北承德武警边防

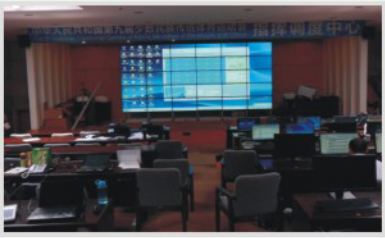

▲ 贵州体育场馆

*更多案例详情，敬请登录**www.protruly.com.cn**查询。（为尊重客户保密性要求，个别项目名不作详细列明）

政府机关、公检法类

酒泉卫星发射基地
国家体育总局奥运会场馆
空军第一基地
北京农业局
雷阳市公安局中心分局办公楼
雷州省公安厅住宅楼
西安北郊看守所
酉阳看守所
河南漯河政府办公楼
河南周口项城市官会镇政府
焦作中站区公安分局
山东章丘市检察院
合肥市公安厅
武汉市检察院
广西那坡县财政局
成都勘察设计院
河南省电力勘测设计院
上海张江高科技园
浙江三门公安局
嘉兴海宁重点文物保护项目
浙江宁波鄞州公安分局
浙江宁波江东区派出所
浙江永康检察院
江西婺源看守所
江西戈阳看守所
江西横峰看守所
江西婺源博物馆（国家级）
江西庐山图书馆
江苏如皋市检察院
南京溧水县烟草公司
浙江省卫生监督局
浙江省衢州市星监督局
河南漯河政府办公楼
雷阳市公安局
雷州省公安厅住宅楼
西安北郊看守所
广州市番禺区行政办公中心
广州市增城新塘镇人民政府
广州市政协大楼监控系统
广东省国家税务局稽查局
广州市救助站
广东花都看守所监控工程
韶关市乐昌监狱
汕尾市看守所监控系统
汕尾市戒毒所监控工程
……

医院类

广东省人民医院
广州市南方医院
广州市人民医院
广州市珠江医院
广州市第一人民医院
广东省妇幼医院
中山医科大学
广东现代医院
北京解放军304医院
山东省威海市妇女儿童医院
山东省招远市人民医院
四川绵阳市富临医院
广东省人民医院
汕尾市逸辉医院监控工程
广州白云山制药股份公司
新疆医科大学附属医院科技楼
海军(177)医院
北京儿童医院
北京市第二医院
北京积水潭医院
北京武警总医院
上海瑞金医院
上海仁济医院
上海开元骨科医院
天津泰达医院
天津经济技术开发区医院
浙江省中医院
浙江绿城医院
浙江大学附属第二医院
杭州市中医院
南京市第二人民医院
南京儿童医院
中国医科大医院
杨州市第一人民医院
安徽省立医院
安徽医科大学第一附属医院
合肥市友好医院
山东沂水中心医院
山东滕州中心人民医院
山西医科大学附一医院
湖南省中医研究院
河南省人民医院
齐齐哈尔第一医院
内蒙古附一医院
新疆自治区中医院
……

小区类

广州市汇桥新城
广州市金碧花园
广州市天誉花园
广州市丽江花园
广州天翔花园
广州雅居乐花园
广州市丽江花园
广州海林水岸小区
广州市海珠花园
广州江畔华庭
新塘新世界花园
增城市永和镇荔湖城监控系统
珠海城市印象园智能化工程
肇庆市朗晴轩小区监控系统
北京远洋自然小区
北京尚东庭小区
中山凯茵新城监控系统
梅州市大新城圆居小区监控系统
东莞桥头镇凯达华庭小区监控系统
新兴县翔顺花园电子安全防范系统
合肥市香樟雅苑
三亚汇丰国际公寓
杭州沁园雅舍花园
……

金融系统类

陕西省西安商业银行及下属网点
广西省柳州农行
上海工商银行
广西南宁工行
四川岳池县信用联社
工商银行南宁分行机房
广发银行肇庆支行ATM机监控系统
贵州信用社系统监控系统
广发银行肇庆支行ATM机监控系统
陕西省西安商业银行及下属网点监控系统
上海工商银行监控系统
长城证券(杭州)
清远工商银行分行
香港东亚银行广州分行
……

大厦类

湖南长沙国际金融大厦
湖南长沙国税大厦
广州番禺邮政大厦
广州立白大厦
深圳亿利大厦
广州市珠江新城地税大厦
广州新大新百货大厦
深圳深南路金润商业大厦
广州市友谊商店
深圳金润商业大厦
东莞市丽城商厦
湛江市虹都商务大厦
北京望京科技大厦
北京国泰金益大厦
浙江嘉华国际商务大厦
浙江宁波麒麟大厦
浙江宁波金融大厦
湖北荆州薄利电器连锁……

学校类

华南师范大学
华南农业大学
华南工业大学
广东药学院
广州电视大学
广州侨鑫大学
深圳成人大学
上海财经大学
成都外语学校
汕头大学
广州大学城
广东教育学院
广东暨南大学
广州市二商学校
广东省揭阳一中
广州市东风东路小学
中山长江村凯茵小学
济南青少年宫
信阳桃花坞中学
广州市思源学校监控系统
浙江宁波工程学院翠柏校区
江苏省财经学院
……

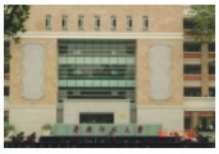

交通类

广州白云机场中南交管局大厦
上海港务局
广深高速公路深圳段
广州市火车站（地下停车场）
广东省汽车站
广州市公交车监控系统
番禺丽江花园停车场收费
广东石油分公司
广州市公交车
广州市珠江夜游客轮
中油碧辟石油400个加油站
广州地铁车厢
北京地铁车厢
河南交通局监控系统
河南鹤壁市公路局
沪杭高速
河南省交通局超限站项目
咸阳市礼泉县红塔加油站
成都铁路局德阳轨枕厂
冠德油站投资管有限公司
中国石油广东销售分公司
四川省各铁路货运站
厦门保税区码头
海口航空管理中心
江苏省常州船厂
福建省漳平市火车站
重庆洪崖洞民俗风貌区
……

厂矿、企业、酒店类

广州西场热电厂
广东清远水厂
美国朗迅上海通信器材厂
沈阳金杯客车制造厂
广州羊城晚报厂
广东茂名石化厂
广东百事可乐厂
广州市电厂监控系统
西宁火力发电厂监控系统
贵州铝厂
佛山三水长盈重工厂
家乐福超级市场（全国）
陕西省电视台
北京西城区文化馆
德阳天运大酒店
河北迁安九江大酒店
河北迁安安喜大酒店
河北承德天宝假日酒店
青海西宁火力发电厂
贵州铝厂
贵阳市金桥饭店
贵阳皇嘉大酒店
贵阳红阳宾馆
洋河体育馆
海南三亚凯莱度假酒店
海南三亚大隆水库
西安明贵国际俱乐部
上海纳爱米德有限公司
常州澳弘电子
中国荣盛化纤集团（杭州）
……

邮电类

广东汕尾电信局
广东清远邮政大厦
浙江松阳县电信局
成都市联通电信大厦
重庆联通通信局
内蒙古自治区呼和浩特邮政局
内蒙古自治区八盟市邮政局
西藏拉萨邮票公司
肇庆市电信大楼监控系统
广州市电信天河机楼监控系统
汕头市电信局大楼监控系统
汕头市电信营业厅监控系统
……

社区监控

广州市白云区嘉禾街道办事处
广州市萝岗区监控系统
广州天河区棠下街道
广州海珠区南华西街
广州白云区棠景街道
广州白云区矿泉街道
广州白云区同德围街道
广州白云区同和街道
广州白云区太和街道
东莞市中堂镇斗朗村街道监控
广州市番禺区石楼镇监控系统
中山凯茵新城监控系统
梅州市大新城圆居小区监控系统
北京远洋自然小区
北京尚东庭小区
北京金融街华融公寓
合肥市香樟雅苑
三亚汇丰国际公寓
杭州沁园雅舍花园
浙江台州景元花园
浙江天台溪林春天
浙江宁波BOBO城
浙江永康金水湾小区
杭州戈雅花园
杭州北景园小区
西安沁水新城小区监控系统
无锡天鹅湖小区
连云港杰瑞新村
连云港杰瑞一村
……

全国招商热线：**0755-29672031**

深圳市保千里电子有限公司

客户热线：800 999 6165

地址：深圳市龙华新区大浪街道华荣路德泰科技工业园1栋　邮编：518109

总机：0755-29672028　传真：0755-29672008

网址：www.protruly.com.cn

邮箱：protruly@protruly.com.cn

注：因公司产品不断完善，规格参数如有变更，恕不另行通知；未经许可，不得用于其它用途；本公司保留一切解释权。

欧盟 CE认证　美国 FCC认证　中国 3C强制认证　中国公安部 权威检验　最具影响力 十大品牌　国家 高新技术企业　2010创新产品 特等奖　深圳知名品牌　中国安防协会 常务理事单位　广东安防协会 副理事长单位　平安城市建设 优秀安防产品　ISO9001 国际质量认证