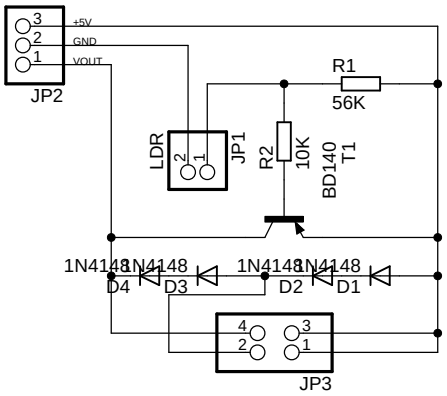

Dimmerschaltung für Wordclock:
JP1: Anschluss für LDR
JP2: 1-Ausgang zu Transistoren Qx
2-GND
3-+5V
JP3: Jumper 1-2 gesetzt : Dimmfunktion, aberstets minimale Helligkeit (auch bei absoluter Dunkelheit)
Jumper 3-4 gesetzt: Keine Dimmfunktion
kein Jumper gesetzt: Dimmfunktion bis zu dunkel

Wordclock-Dimmer

27.12.2013 18:07:08

Sheet: 1/1