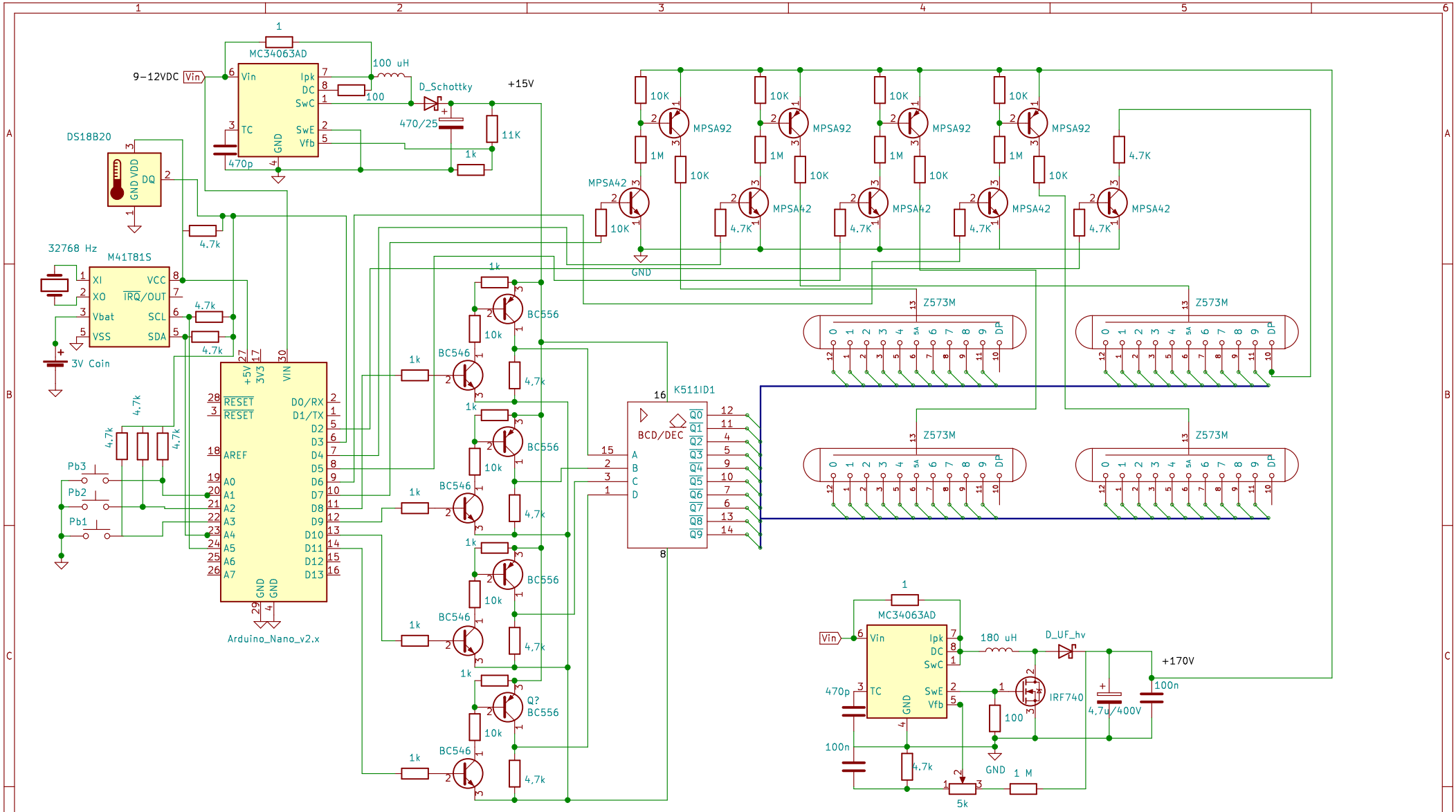

Sheet: /
File: NixieClock.sch

Title:

Size: A4	Date: jeu. 02 avril 2015	Rev:
KiCad E.D.A. eeschema (5.1.12)-1		Id: 1/1